TS2-2/M12 collier double pour tube (Ø 76-89)

147-0545

Colliers pour mât en fonte d'aluminium. Protection contre la corrosion 5CE. Couleurs au choix sans supplément dans la palette RAL WE-EF.

Description	Référence	D1	Poids (kg)	D
TS2-2/M12 collier double pour tube (Ø 76-89)	147-0545	76-89	1.40	76-89

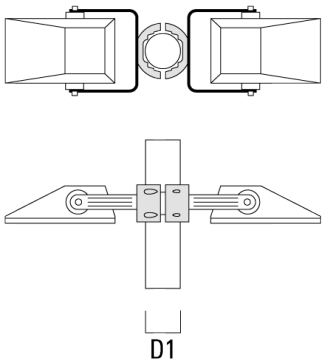

WE-EF Switzerland AG
Himmelrichstrasse 6, 6003 Luzern - Téléphone: +41 22 752 49 94
info.switzerland@we-ef.com - https://we-ef.com/ch_fr