# TS2-2/M10 Mastschelle, zweifach (Ø 76-89)

## 147-0373

Mastschelle aus korrosionsbeständigem Aluminiumguss. PCS beschichtete Edelstahlschrauben. 5CE Korrosionsschutz, Pulverbeschichtung in RAL 7016, RAL 9004, RAL 9006, RAL 9007 oder RAL 9016.
Für die Montage von ein oder zwei Scheinwerfern.

| Beschreibung | Artikelnummer | D1 | Gewicht (kg) | D |
|---|---|---|---|---|
| TS2-2/M10 Mastschelle, zweifach (Ø 76-89) | 147-0373 | 76-89 | 1.50 | 76-89 |

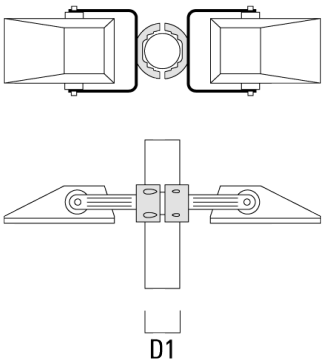


**WE-EF Switzerland AG**
Himmelrichstrasse 6, 6003 Luzern - Tel: +41 41 210 49 95
info.switzerland@we-ef.com - https://we-ef.com/ch_de