TS2-2/M10 collier double (Ø 102-114)

147-0374

Colliers pour mât en fonte d'aluminium. Protection contre la corrosion 5CE. Couleurs au choix sans supplément dans la palette RAL WE-EF.

Description	Code produit	D1	Poids (kg)	D
TS2-2/M10 collier double (Ø 102-114)	147-0374	102-114	1.60	102-114

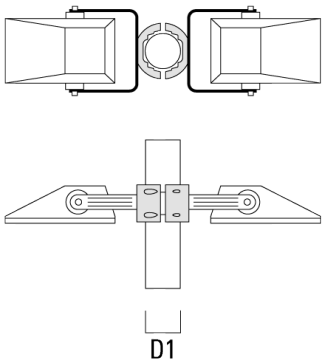

WE-EF LUMIERE
ZAC de Chesnes Nord, 6 Rue de Brisson, CS80330, 38290 Satolas et Bonce - Téléphone: +33 4 74 99 14 44
info.france@we-ef.com - https://we-ef.com/fr
Sous réserve de modifications techniques et d'erreurs. - Généré le 05/12/2025