TS2-2/M10 collier double (Ø 102-114)

147-0374

Colliers pour mât en fonte d'aluminium. Protection contre la corrosion 5CE. Couleurs au choix sans supplément dans la palette RAL WE-EF.

Description	Référence	D1	Poids (kg)	D
TS2-2/M10 collier double (Ø 102-114)	147-0374	102-114	1.60	102-114

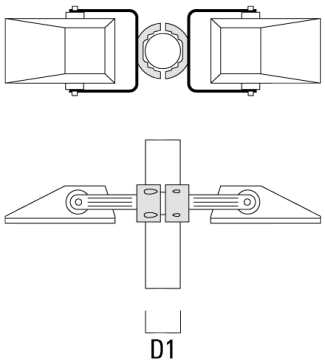

WE-EF Switzerland AG
Himmelrichstrasse 6, 6003 Luzern - Téléphone: +41 22 752 49 94
info.switzerland@we-ef.com - https://we-ef.com/ch_fr
Sous réserve de modifications techniques et d'erreurs. - Généré le 05/12/2025