FLC201 LED

Projecteurs

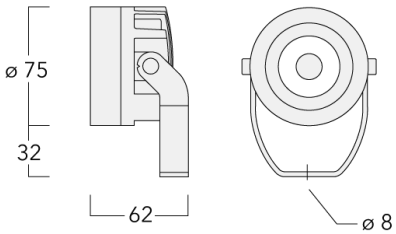

Description

IP66. Classe III. IK07. Corps en fonte d'aluminium. Visserie inox avec traitement PCS. Protection contre la corrosion 5CE. Joint silicone CCG ® . Verre de sécurité.
Alimentation déporté, livré précablé. Alimentation à commander séparément. Conntecteur étanche M8 x 1.5 et câble de 10m. Optique crée via CAO pour un contrôle visuel optimal. PCB installé en usine.
Un accessoire optique interne maximum, à préciser lors de la demande de devis.
Luminaire contrôlé via le protocole DALI en standard.

Spécifications

Description du matériel

Corps	Corps en fonte d'aluminium
Lentille	Verre de sécurité
Couleurs	Peinture poudre disponible avec 35 couleurs différents
Joint	Joint silicone CCG®
Visserie	PCS Inox avec recovrement polymère
IP	IP66
IK	IK07
Protection contre la corrosion	5CE
Surface exposée au vent	0.065 ft^2

Description électrique

Driver	Standard, DALI on request
Power factor	> 0.9

Informations complémentaires

Lifetime	Ta=25° L90B10 > 90000h
Classe d'efficacité énergétique	D-E

Options

Types photométries

faisceau symétrique, extensif [B]

faisceau symétrique, médium [M]

faisceau symétrique, intensif [E]

faisceau symétrique, ultra intensif [EE]

faisceau symétrique, ultra intensif, 'cut-off' [EES]

Température de couleur

2700 K

3000 K

4000 K

Données en sortie de luminaire

0 W

Configurations

Types photométries	Code produit	Type de Lampes	Rated lumens	Rated input power	IRC	Poids (kg)
faisceau symétrique, extensif [B] 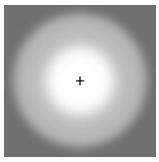	139-2435	LED-1/6W / 500 mA - 2700 K	518.4	7.5 W	80	0.50
	139-2436	LED-1/6W / 500 mA - 3000 K	518.4	7.5 W	80	0.50
	139-2437	LED-1/6W / 500 mA - 4000 K	557.1	7.5 W	80	0.50
faisceau symétrique, intensif [E] 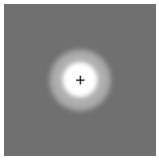	139-2441	LED-1/6W / 500 mA - 2700 K	567.7	7.5 W	80	0.50
	139-2442	LED-1/6W / 500 mA - 3000 K	567.7	7.5 W	80	0.50
	139-2443	LED-1/6W / 500 mA - 4000 K	610.1	7.5 W	80	0.50
faisceau symétrique, médium [M] 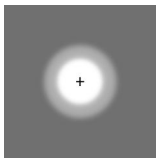	139-2438	LED-1/6W / 500 mA - 2700 K	544.8	7.5 W	80	0.50
	139-2439	LED-1/6W / 500 mA - 3000 K	544.8	7.5 W	80	0.50
	139-2440	LED-1/6W / 500 mA - 4000 K	585.5	7.5 W	80	0.50
faisceau symétrique, ultra intensif [EE] 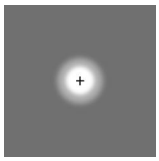	139-2444	LED-1/6W / 500 mA - 2700 K	568.2	7.5 W	80	0.50
	139-2445	LED-1/6W / 500 mA - 3000 K	568.2	7.5 W	80	0.50
	139-2446	LED-1/6W / 500 mA - 4000 K	610.6	7.5 W	80	0.50
faisceau symétrique, ultra intensif, 'cut-off' [EES]	139-2447	LED-1/6W / 500 mA - 2700 K	516.6	7.5 W	80	0.50
	139-2448	LED-1/6W / 500 mA - 3000 K	516.6	7.5 W	80	0.50
	139-2449	LED-1/6W / 500 mA - 4000 K	558.6	7.5 W	80	0.50

Accessoires Optiques

Lentille ovalisante

Description	Code produit	C1
IO-180-FLC201-LED	139-2453	41.8

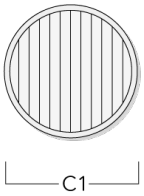

Grille nid d'abeille

Description	Code produit	C1
IW-FLC201-LED	139-2454	48

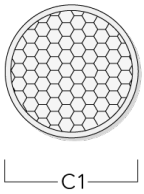

Visière

Description	Code produit	A	C1
ES-FLC201-LED	139-2455	59.5	75

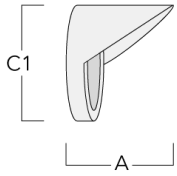

Canon anti-éblouissement

Description	Code produit	A	C1
ET-FLC201-LED	139-2456	60	75

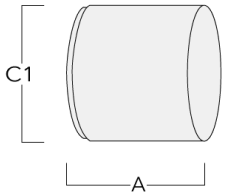

Accessoires d'installation

Junction box JB20

Description	Code produit	A	B	C1	C2
JB200 R82 Junction box	139-2590	55	82	140	80

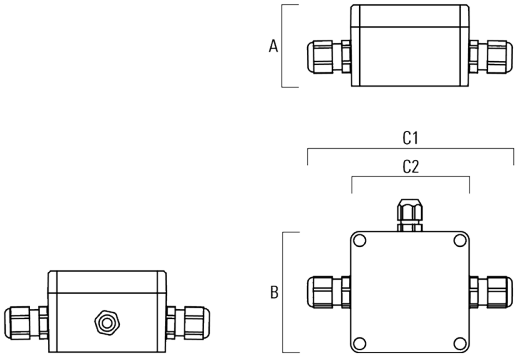

Collier pour mâts PC

Description	Code produit	D1	Poids (kg)
PC2 114-133/60 collier double pour tube (Ø 114-133)	139-2709	114-133	1.40

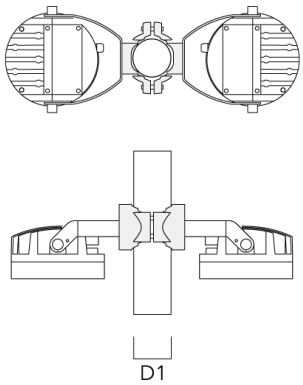

Accessoires Électriques

Gear box
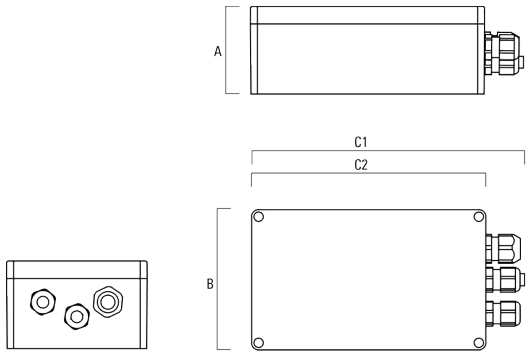
Description	Code produit	A	B	C1	C2
GB200 R200x120 gear box (medium) DALI	139-2622	75	120	229	200