ZAT440 LED

Mastleuchten

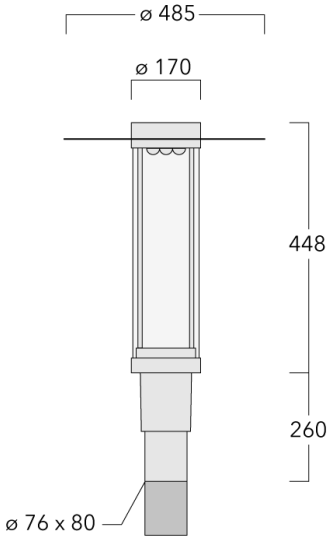

Beschreibung

IP66, SKI. SKII auf Anfrage. IK09. Korrosionsbeständiger Aluminiumguss. PCS beschichtete Edelstahlschrauben. 5CE Korrosionsschutz. CCG® Silikondichtung. PMMA Abdeckung. Eingebaute elektronische Betriebsgeräte, thermisch getrennt. DALI. CAD-optimierte OLC® One LED Concept Technik zur Lichtlenkung und Entblendung. Eingebaute LED Platine. Die Leuchte wird anschlussfertig geliefert und muss zur Installation nicht geöffnet werden.

Variante mit 2200 K erhältlich, bei Bestellung bitte angeben.

Spezifikationen

Materialbeschreibung

Gehäuse	Korrosionsbeständiger Aluminiumguss
Abdeckung	PMMA
Farben	RAL9004 Signalschwarz RAL9006 Weißaluminium RAL9007 Graualuminium RAL7016 Anthrazitgrau RAL9016 Verkehrsweiß
Dichtung	CCG® Silikondichtung
Schrauben	PCS beschichtete Edelstahlschrauben
Schutzart	IP66
Schlagfestigkeit	IK09
Korrosionsbeständigkeit	5CE
Windangriffsfläche	0.160 m^2

Elektrische Beschreibung

Netz	220-240V / 50-60 Hz
Netzgerät / Vorschaltgerät	Eingebaute elektronische Betriebsgeräte. DALI
Leistungsfaktor	> 0.9
Überspannungsschutz	6/6 kV (optional SP10)

Weitere Informationen

Lebensdauer	Ta=25° L90B10 > 90000h
Energieeffizienzklasse	C-D (Lichtquelle)

Auswahl

Lichtverteilung	Farbtemperaturen	Nominal Watt
asymmetrisch vorwärts, breitstrahlend [R65]	2700 K	15 W
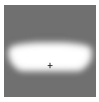 asymmetrisch seitlich [S65]	3000 K	
	4000 K	

Konfigurationen

Lichtverteilung	Artikelnummer	Lichtquelle	Bemessungslichtstrom	Bemessungsleistung	CRI	Gewicht (kg)
asymmetrisch seitlich [S65] 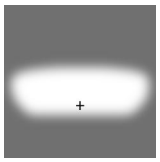	115-1721	LED-9/9W / 350 mA - 2700 K	1000.3	11 W	80	7.90
	115-1721-70	LED-9/9W / 350 mA - 2700 K	1069.3	11 W	70	7.90
	115-1722	LED-9/9W / 350 mA - 3000 K	1069.3	11 W	80	7.90
	115-1722-70	LED-9/9W / 350 mA - 3000 K	1241.8	11 W	70	7.90
	115-1723	LED-9/9W / 350 mA - 4000 K	1172.8	11 W	80	7.90
	115-1723-70	LED-9/9W / 350 mA - 4000 K	1310.8	11 W	70	7.90
	115-1724	LED-9/18W / 700 mA - 2700 K	1862.7	20 W	80	7.90
	115-1724-70	LED-9/18W / 700 mA - 2700 K	2000.7	20 W	70	7.90
	115-1725	LED-9/18W / 700 mA - 3000 K	2000.7	20 W	80	7.90
	115-1725-70	LED-9/18W / 700 mA - 3000 K	2276.7	20 W	70	7.90
	115-1726	LED-9/18W / 700 mA - 4000 K	2138.7	20 W	80	7.90
	115-1726-70	LED-9/18W / 700 mA - 4000 K	2414.6	20 W	70	7.90
	115-1727	LED-9/27W / 1050 mA - 2700 K	2828.6	29 W	80	7.90
	115-1727-70	LED-9/27W / 1050 mA - 2700 K	3242.5	29 W	70	7.90
	115-1728	LED-9/27W / 1050 mA - 3000 K	2966.6	29 W	80	7.90
	115-1728-70	LED-9/27W / 1050 mA - 3000 K	3380.5	29 W	70	7.90
	115-1729	LED-9/27W / 1050 mA - 4000 K	3104.5	29 W	80	7.90
	115-1729-70	LED-9/27W / 1050 mA - 4000 K	3518.5	29 W	70	7.90
asymmetrisch vorwärts, breitstrahlend [R65] 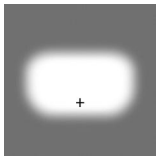	115-1712	LED-9/9W / 350 mA - 2700 K	1024.5	11 W	80	7.90
	115-1712-70	LED-9/9W / 350 mA - 2700 K	1095.2	11 W	70	7.90
	115-1713	LED-9/9W / 350 mA - 3000 K	1095.2	11 W	80	7.90
	115-1713-70	LED-9/9W / 350 mA - 3000 K	1271.8	11 W	70	7.90
	115-1714	LED-9/9W / 350 mA - 4000 K	1201.2	11 W	80	7.90
	115-1714-70	LED-9/9W / 350 mA - 4000 K	1342.5	11 W	70	7.90
	115-1715	LED-9/18W / 700 mA - 2700 K	1907.7	20 W	80	7.90
	115-1715-70	LED-9/18W / 700 mA - 2700 K	2049	20 W	70	7.90
	115-1716	LED-9/18W / 700 mA - 3000 K	2049	20 W	80	7.90
	115-1716-70	LED-9/18W / 700 mA - 3000 K	2331.7	20 W	70	7.90
	115-1717	LED-9/18W / 700 mA - 4000 K	2190.4	20 W	80	7.90
	115-1717-70	LED-9/18W / 700 mA - 4000 K	2473	20 W	70	7.90
	115-1718	LED-9/27W / 1050 mA - 2700 K	2896.9	29 W	80	7.90
	115-1718-70	LED-9/27W / 1050 mA - 2700 K	3320.9	29 W	70	7.90
	115-1719	LED-9/27W / 1050 mA - 3000 K	3038.2	29 W	80	7.90
	115-1719-70	LED-9/27W / 1050 mA - 3000 K	3462.2	29 W	70	7.90

Lichtverteilung	Artikelnummer	Lichtquelle	Bemes-sungslicht-strom	Bemes-sungsleis-tung	CRI	Gewicht (kg)
	115-1720	LED-9/27W / 1050 mA - 4000 K	3179.6	29 W	80	7.90
	115-1720-70	LED-9/27W / 1050 mA - 4000 K	3603.5	29 W	70	7.90

Montagezubehör

Wand- und Mastausleger RZ

Beschreibung	Artikelnummer	C1	D1	D2	D × L1	M1	Gewicht (kg)
RZ0-400 Wandausleger, einfach	115-1324	277	231	195	76 x 80	12	3.50

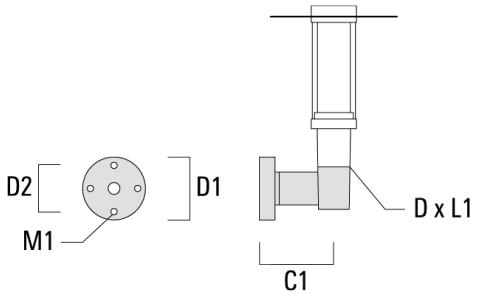
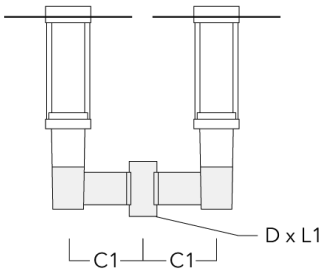
RZ2-400 Mastausleger, zweifach	115-1323	258			76 x 100		4.90