ZAT460

Lanternes

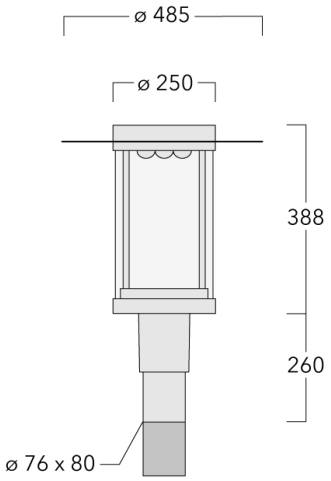

Description

IP66. Classe I. Classe II sur demande. IK08. Corps en fonte d'aluminium. Visserie inox avec traitementC PCS. Protection contre la corrosion 5CE. Joint silicone CCG® (compression contrôlée). Vasque autonettoyante sablée en PMMA. Modules à LED interchangeables individuellement. Lentille LED avec technologie OL® (mono optique multidirectionnelle) pour la maitrise du flux et de l'uniformité de l'éclairage.

Lanterne livrée pré-câblée pour un branchement facile en pied de mât.
Hauteur de mât recommandée selon la puissance: 3 à 6m. Luminaire livré en standard avec alimentation.

Version en 2200K disponible. À préciser lors de la demande de devis.

WE-EF Switzerland AG
Himmelrichstrasse 6, 6003 Luzern - Téléphone: +41 22 752 49 94
info.switzerland@we-ef.com - https://we-ef.com/ch_fr

Spécifications

Description du matériel

Corps	Corps en fonte d'aluminium
Lentille	PMMA
Couleurs	RAL9004 Noir de sécurité RAL9007 Aluminium gris RAL7016 Gris anthracite RAL9016 Blanc signalisation
Joint	Joint silicone CCG®
Visserie	PCS Inox avec recovrement polymère
IP	IP66
IK	IK08
Protection contre la corrosion	5CE
Surface exposée au vent	0.190 m^2

Description électrique

Driver	Driver électronique. DALI
Power factor	> 0.9

Informations complémentaires

Durée de vie	Ta=25° L90B10 > 90000h
Classe d'efficacité énergétique	C-D

Options

Distribution de la lumière

[R65] Bi-asymétrique - parkings et voiries larges

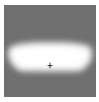
[S65] Eclairage routier - basses luminances

Température de couleur

2700 K

3000 K

4000 K

Données en sortie de luminaire

15 W

Configurations

Distribution de la lumière	Référence	Source lumineuse	Rated lumens	Rated input power	IRC	Poids (kg)
[R65] Bi-asymétrique - parkings et voiries larges 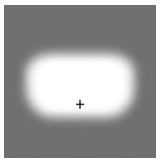	115-1742	LED-18/36W / 700 mA - 2700 K	3851.5	41 W	80	10.50
	115-1742-70	LED-18/36W / 700 mA - 2700 K	4136.8	41 W	70	10.50
	115-1743	LED-18/36W / 700 mA - 3000 K	4136.8	41 W	80	10.50
	115-1743-70	LED-18/36W / 700 mA - 3000 K	4707.4	41 W	70	10.50
	115-1744	LED-18/36W / 700 mA - 4000 K	4422.1	41 W	80	10.50
	115-1744-70	LED-18/36W / 700 mA - 4000 K	4992.7	41 W	70	10.50
	115-1745	LED-18/54W / 1050 mA - 2700 K	5848.5	59 W	80	10.50
	115-1745-70	LED-18/54W / 1050 mA - 2700 K	6704.4	59 W	70	10.50
	115-1746	LED-18/54W / 1050 mA - 3000 K	6133.8	59 W	80	10.50
	115-1746-70	LED-18/54W / 1050 mA - 3000 K	6989.7	59 W	70	10.50
	115-1747	LED-18/54W / 1050 mA - 4000 K	6419.1	59 W	80	10.50
	115-1747-70	LED-18/54W / 1050 mA - 4000 K	7275	59 W	70	10.50
[S65] Eclairage routier - basses luminances 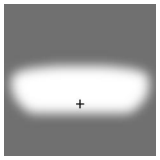	115-1748	LED-18/36W / 700 mA - 2700 K	3651.5	41 W	80	10.50
	115-1748-70	LED-18/36W / 700 mA - 2700 K	3921.9	41 W	70	10.50
	115-1749	LED-18/36W / 700 mA - 3000 K	3921.9	41 W	80	10.50
	115-1749-70	LED-18/36W / 700 mA - 3000 K	4462.9	41 W	70	10.50
	115-1750	LED-18/36W / 700 mA - 4000 K	4192.4	41 W	80	10.50
	115-1750-70	LED-18/36W / 700 mA - 4000 K	4733.4	41 W	70	10.50
	115-1751	LED-18/54W / 1050 mA - 2700 K	5544.8	59 W	80	10.50
	115-1751-70	LED-18/54W / 1050 mA - 2700 K	6356.2	59 W	70	10.50
	115-1752	LED-18/54W / 1050 mA - 3000 K	5815.3	59 W	80	10.50
	115-1752-70	LED-18/54W / 1050 mA - 3000 K	6626.7	59 W	70	10.50
	115-1753	LED-18/54W / 1050 mA - 4000 K	6085.8	59 W	80	10.50
	115-1753-70	LED-18/54W / 1050 mA - 4000 K	6897.2	59 W	70	10.50

Accessoires d'installation

Crosses murales et Crosses pour mât RZ

Description	Référence	C1	D1	D2	D × L1	M1	Poids (kg)
RZ0-400 crosse murale	115-1324	277	231	195	76 x 80	12	3.50

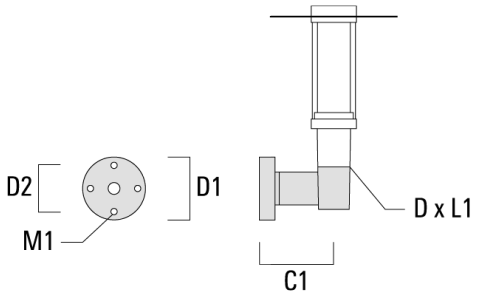
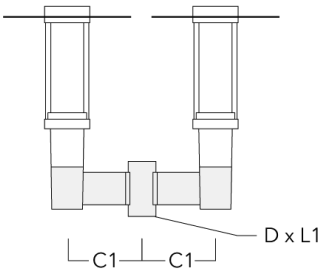
RZ2-400 crosse double	115-1323	258			76 x 100		4.90