ZAT470

Lanternes

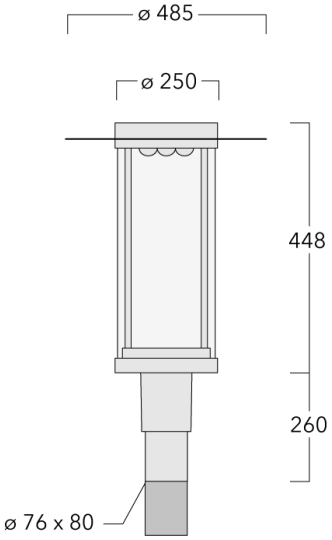

Description

IP66. Classe I. IK08. Corps en fonte d'aluminium. Visserie inox avec traitement PCS. Protection contre la corrosion 5CE. Joint silicone CCG® (compression contrôlée). Vasque autonettoyante sablée en PMMA. Modules à LED interchangeables individuellement. Lentille LED avec technologie OLC® (mono optique multidirectionnelle) pour la maitrise du flux et de l'uniformité de l'éclairage.

Lanterne livrée pré-câblée pour un branchement facile en pied de mât.
Hauteur de mât recommandée selon la puissance: 3 à 6m. Luminaire livré en standard avec alimentation DALI.

Version en 2200K disponible. À préciser lors de la demande de devis.

ULR = 0%. Code de flux CIE n°3. Ce luminaire respecte l'Arrêté TREP 1831126A.

Spécifications

Description du matériel

Corps	Corps en fonte d'aluminium
Lentille	PMMA
Couleurs	Peinture poudre disponible avec 35 couleurs différents
Joint	CCG® Joint silicone
Visserie	PCS Inox avec recovrement polymère
IP	IP66
IK	IK08
Protection contre la corrosion	5CE
Surface exposée au vent	0.205 m^2

Description électrique

Driver	Driver électronique. DALI
Power factor	> 0.9

Informations complémentaires

Durée de vie	Ta=25° L90B10 > 90000h
Classe d'efficacité énergétique	C-D

Options

Types photométries

[R65] Bi-asymétrique - parkings et voiries larges

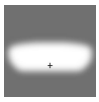
[S65] Eclairage routier - basses luminances

Température de couleur

2700 K

3000 K

4000 K

Données en sortie de luminaire

15 W

Configurations

Types photométries	Code produit	Type de Lampes	Rated lumens	Rated input power	IRC	Poids (kg)
[R65] Bi-asymétrique - parkings et voiries larges 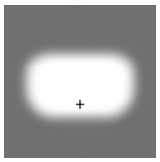	115-1766-70	LED-18/36W / 700 mA - 2700 K	4359.3	41 W	70	10.60
	115-1767-70	LED-18/36W / 700 mA - 3000 K	4960.6	41 W	70	10.60
	115-1768-70	LED-18/36W / 700 mA - 4000 K	5261.3	41 W	70	10.60
	115-1769-70	LED-18/54W / 1050 mA - 2700 K	7065.1	59 W	70	10.60
	115-1770-70	LED-18/54W / 1050 mA - 3000 K	7365.8	59 W	70	10.60
	115-1771-70	LED-18/54W / 1050 mA - 4000 K	7666.4	59 W	70	10.60
[S65] Eclairage routier - basses luminances 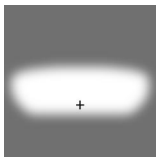	115-1772-70	LED-18/36W / 700 mA - 2700 K	4104.7	41 W	70	10.60
	115-1773-70	LED-18/36W / 700 mA - 3000 K	4670.8	41 W	70	10.60
	115-1774-70	LED-18/36W / 700 mA - 4000 K	4953.9	41 W	70	10.60
	115-1775-70	LED-18/54W / 1050 mA - 2700 K	6652.4	59 W	70	10.60
	115-1776-70	LED-18/54W / 1050 mA - 3000 K	6935.4	59 W	70	10.60
	115-1777-70	LED-18/54W / 1050 mA - 4000 K	7218.5	59 W	70	10.60

Accessoires d'installation

Crosses murales et Crosses pour mât RZ

Description	Code produit	C1	D1	D2	D × L1	M1	Poids (kg)
RZ0-400 crosse murale	115-1324	277	231	195	76 x 80	12	3.50

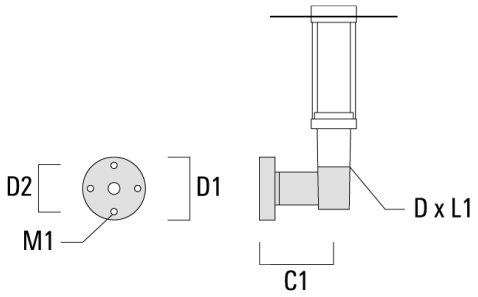
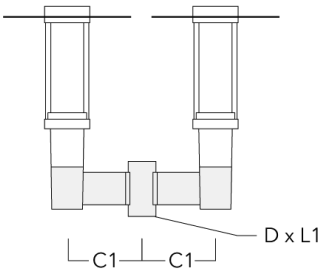
RZ2-400 crosse double	115-1323	258			76 x 100		4.90