# FLC220-CC LED [GP]

## Scheinwerfer symmetrisch

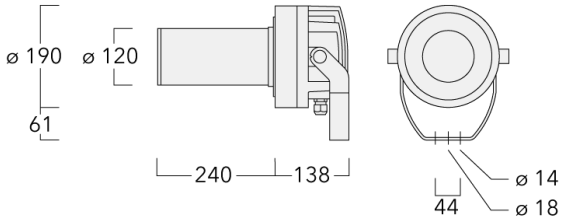


**Beschreibung**

RGBW/RGBA Farbwechsler Projektor [GP] zur Projektion von Gobos auf Flächen. Sphärisches und asphärisches, zweifaches Plankonvexlinsensystem aus Glas zur Erzeugung eines parallelen Lichtbündels. Gobo Motive auf Anfrage, Gobo muss separat bestellt werden.

IP66, SKI. IK07. Korrosionsbeständiger Aluminiumguss. PCS beschichtete Edelstahlschrauben. 5CE Korrosionsschutz. CCG® Silikondichtung. Sicherheitsglas. Eine Kabelverschraubung, eine zweite Kabelverschraubung zur Durchverdrahtung auf Anfrage. Eingebaute elektronische Betriebsgeräte, thermisch getrennt. Eingebaute RGBW/RGBA LED Platine, austauschbar. CAD-optimierte PMMA LED Linsen. DMX Schnittstelle. M20 Kabelverschraubung für Netz- und DMX-Kabel vorgesehen, WE-EF empfiehlt ein Kombikabel für DMX & Power "Power PUR-SR 3x1,5 + DMX".

Gobo Außendurchmesser 66 mm, max. bedruckbare Fläche D = 48 mm. WE-EF Empfehlung D = 38 mm.

# Spezifikationen

## Materialbeschreibung

| | |
|---|---|
| Gehäuse | Korrosionsbeständiger Aluminiumguss |
| Abdeckung | Sicherheitsglasscheibe |
| Farben | RAL9004 Signalschwarz<br>RAL9006 Weißaluminium<br>RAL9007 Graualuminium<br>RAL7016 Anthrazitgrau<br>RAL9016 Verkehrsweiß |
| Dichtung | CCG® Silikondichtung |
| Schrauben | PCS beschichtete Edelstahlschrauben |
| Schutzart | IP66 |
| Schlagfestigkeit | IK07 |
| Korrosionsbeständigkeit | 5CE |
| Windangriffsfläche | 0.06 $m^2$ |

## Elektrische Beschreibung

| | |
|---|---|
| Netz | 220-240V / 50-60 Hz |
| Netzgerät / Vorschaltgerät | DMX |
| Leistungsfaktor | > 0.9 |
| Überspannungsschutz | 1/2 kV (optional SP10) |

## Weitere Informationen

| | |
|---|---|
| Lebensdauer | Ta=25° L70B50 > 50000h |
| Energieeffizienzklasse | G (Lichtquelle) |

## Auswahl

| Lichtverteilung | Farbtemperaturen | Nominal Watt |
|---|---|---|
| symmetrisch Gobo-Projector [GP] - min. Öffnungswinkel | RGBW/4K | 0 W |
| symmetrisch Gobo-Projector [GP] - max. Öffnungswinkel | RGBA | |

## Konfigurationen

| Lichtverteilung | Artikelnummer | Lichtquelle | Bemes-sungslicht-strom | Bemes-sungsleis-tung | CRI | Gewicht (kg) |
|---|---|---|---|---|---|---|
| symmetrisch Gobo-Projector [GP] - max. Öffnungswinkel | 139-2296_max | LED-FT-24W - RGBW/4K | 763.2 | 25 W | 20/80 | 8.20 |
| | 139-2328_max | LED-FT-24W - RGBA | 719.2 | 25 W | 20 | 8.20 |
| symmetrisch Gobo-Projector [GP] - min. Öffnungswinkel | 139-2296_min | LED-FT-24W - RGBW/4K | 298.7 | 25 W | 20/80 | 8.20 |
| | 139-2328_min | LED-FT-24W - RGBA | 281.5 | 25 W | 20 | 8.20 |

# Montagezubehör

## Mastschelle PC

| Beschreibung | Artikelnummer | D1 | Gewicht (kg) |
|---|---|---|---|
| PC1 76-89/60 Mastschelle, einfach (Ø 76-89) | 139-2702 | 76-89 | 1.00 |

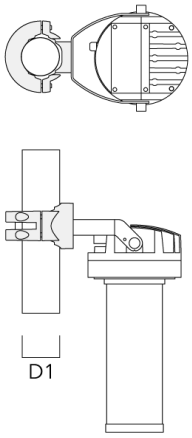


| | | | |
|---|---|---|---|
| PC2 76-89/60 Mastschelle, zweifach (Ø 76-89) | 139-2703 | 76-89 | 1.00 |

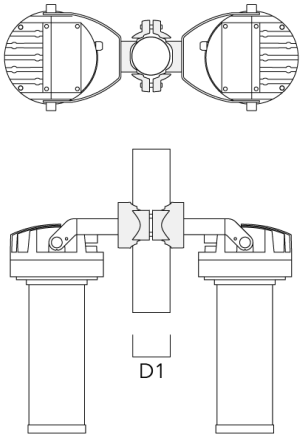

| Beschreibung | Artikelnummer | D1 | Gewicht (kg) |
|---|---|---|---|
| PC1 82-109/60 Mastschelle, einfach (Ø 82-109) | 139-2704 | 82-109 | 1.10 |

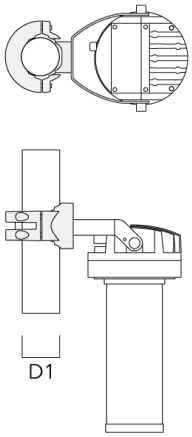


| | | | |
|---|---|---|---|
| PC2 82-109/60 Mastschelle, zweifach (Ø 82-109) | 139-2705 | 82-109 | 1.10 |

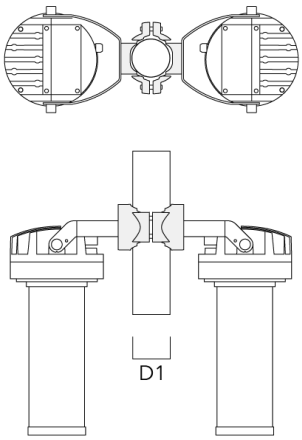

| Beschreibung | Artikelnummer | D1 | Gewicht (kg) |
|---|---|---|---|
| PC1 102-114/60 Mastschelle, einfach (Ø 102-114) | 139-2706 | 102-114 | 1.20 |

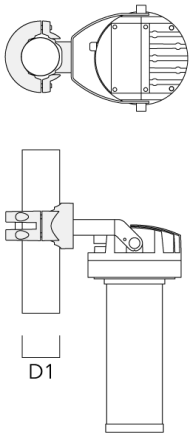


| | | | |
|---|---|---|---|
| PC2 102-114/60 Mastschelle, zweifach (Ø 102-114) | 139-2707 | 102-114 | 1.20 |

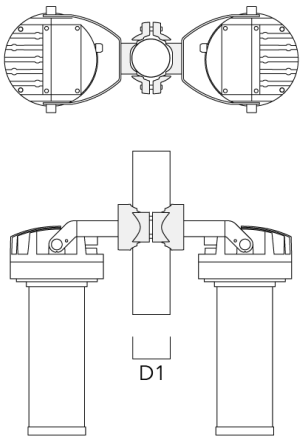

| Beschreibung | Artikelnummer | D1 | Gewicht (kg) |
|---|---|---|---|
| PC1 114-133/60 Mastschelle, einfach (Ø 144-133) | 139-2708 | 114-133 | 1.40 |

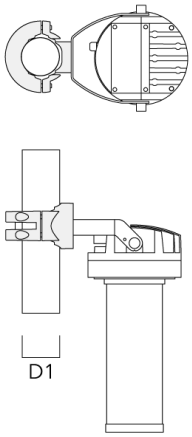


| | | | |
|---|---|---|---|
| PC2 114-133/60 Mastschelle, zweifach (Ø 114-133) | 139-2709 | 114-133 | 1.40 |

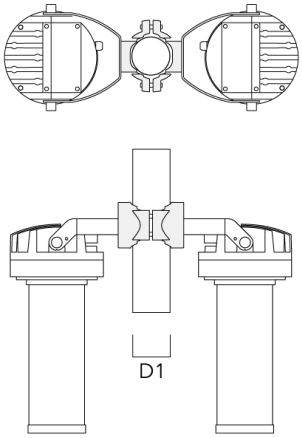

# Steuerung

## DMX Wireless Antenna

| Beschreibung | Artikelnummer |
|---|---|
| Antenne RF 5dB | 430-0036 |
| Antenne RF1.8 dB | 430-0018 |