# FLC220-CC LED [ZP]

## Scheinwerfer symmetrisch

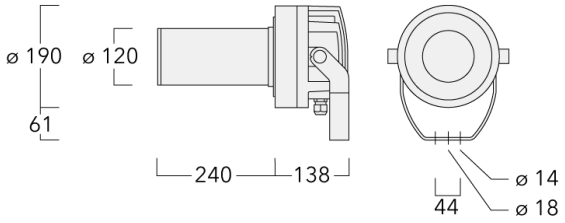


**Beschreibung**

RGBW/RGBA Farbwechsler Projektor [ZP] zur Erzeugung von scharf abgegrenzten Lichtkreisen. Sphärisches und asphärisches, zweifaches Plankonvexlinsensystem aus Glas zur Erzeugung eines parallelen Lichtbündels.

IP66, SKI. IK07. Korrosionsbeständiger Aluminiumguss. PCS beschichtete Edelstahlschrauben. 5CE Korrosionsschutz. CCG® Silikondichtung. Sicherheitsglas. Eine Kabelverschraubung, eine zweite Kabelverschraubung zur Durchverdrahtung auf Anfrage. Eingebaute elektronische Betriebsgeräte, thermisch getrennt. CAD-optimierte PMMA LED Linsen. Eingebaute RGBW/RGBA LED Platine mit WE-EF Colour Boost Technologie. Die Colour Boost Technologie ermöglicht eine gezielte Erhöhung des Lichtstroms einzelner Kanäle oder Farben über 100% hinaus. Dabei kann der maximale LED-Nennstrom pro Kanal, bei gleichzeitigem Betrieb von nur 3 oder weniger Kanälen bis auf 140% des normalen LED-Nennstroms beim Betrieb von allen 4 Kanälen gleichzeitig, im Rahmen der zur Verfügung stehenden Gesamtleistung des Scheinwerfers, erhöht werden. DMX Schnittstelle. M20 Kabelverschraubung für Netz- und DMX-Kabel vorgesehen, WE-EF empfiehlt ein Kombikabel für DMX & Power "Power PUR-SR 3x1,5 + DMX".

# Spezifikationen

## Materialbeschreibung

| | |
|---|---|
| Gehäuse | Korrosionsbeständiger Aluminiumguss |
| Abdeckung | Sicherheitsglasscheibe |
| Farben | RAL9004 Signalschwarz<br>RAL9006 Weißaluminium<br>RAL9007 Graualuminium<br>RAL7016 Anthrazitgrau<br>RAL9016 Verkehrsweiß |
| Dichtung | CCG® Silikondichtung |
| Schrauben | PCS beschichtete Edelstahlschrauben |
| Schutzart | IP66 |
| Schlagfestigkeit | IK07 |
| Korrosionsbeständigkeit | 5CE |
| Windangriffsfläche | 0.06 $m^2$ |

## Elektrische Beschreibung

| | |
|---|---|
| Netz | 220-240V / 50-60 Hz |
| Netzgerät / Vorschaltgerät | DMX |
| Leistungsfaktor | > 0.9 |
| Überspannungsschutz | 1/2 kV (optional SP10) |

## Weitere Informationen

| | |
|---|---|
| Lebensdauer | Ta=25° L70B50 > 50000h |
| Energieeffizienzklasse | G (Lichtquelle) |

## Auswahl

| Lichtverteilung | Farbtemperaturen | Nominal Watt |
|---|---|---|
| symmetrisch Zoom-Projector [ZP] - min Öffnungswinkel | RGBW/4K | 0 W |
| symmetrisch Zoom-Projector [ZP] - max Öffnungswinkel | RGBA | |

## Konfigurationen

| Lichtverteilung | Artikelnummer | Lichtquelle | Bemes-sungslicht-strom | Bemes-sungsleis-tung | CRI | Gewicht (kg) |
|---|---|---|---|---|---|---|
| symmetrisch Zoom-Projector [ZP] - min Öffnungswinkel | 139-2295_min | LED-FT-24W - RGBW/4K | 490.1 | 25 W | 20/80 | 8.20 |
| | 139-2327_min | LED-FT-24W - RGBA | 461.8 | 25 W | 20 | 8.20 |
| symmetrisch Zoom-Projector [ZP] - max Öffnungswinkel | 139-2295_max | LED-FT-24W - RGBW/4K | 763.2 | 25 W | 20/80 | 8.20 |
| | 139-2327_max | LED-FT-24W - RGBA | 719.2 | 25 W | 20 | 8.20 |

# Montagezubehör

## Mastschelle PC

| Beschreibung | Artikelnummer | D1 | Gewicht (kg) |
|---|---|---|---|
| PC1 76-89/60 Mastschelle, einfach (Ø 76-89) | 139-2702 | 76-89 | 1.00 |

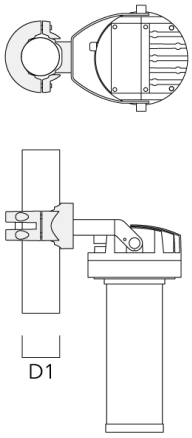


| | | | |
|---|---|---|---|
| PC2 76-89/60 Mastschelle, zweifach (Ø 76-89) | 139-2703 | 76-89 | 1.00 |

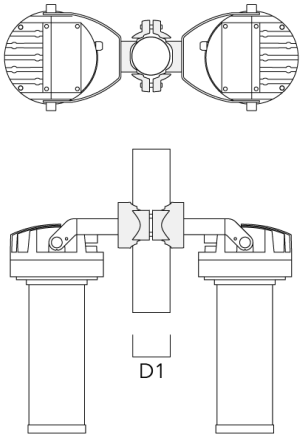

| Beschreibung | Artikelnummer | D1 | Gewicht (kg) |
|---|---|---|---|
| PC1 82-109/60 Mastschelle, einfach (Ø 82-109) | 139-2704 | 82-109 | 1.10 |

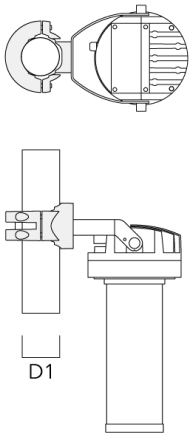


| | | | |
|---|---|---|---|
| PC2 82-109/60 Mastschelle, zweifach (Ø 82-109) | 139-2705 | 82-109 | 1.10 |

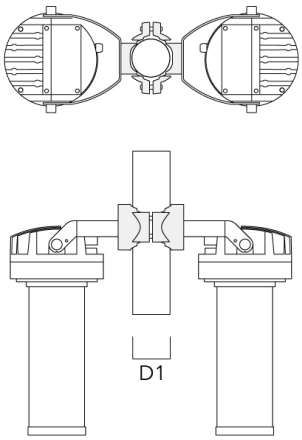

| Beschreibung | Artikelnummer | D1 | Gewicht (kg) |
|---|---|---|---|
| PC1 102-114/60 Mastschelle, einfach (Ø 102-114) | 139-2706 | 102-114 | 1.20 |

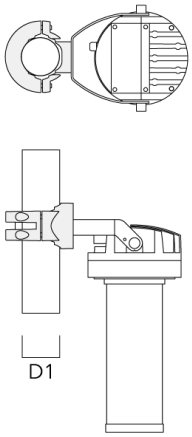


| | | | |
|---|---|---|---|
| PC2 102-114/60 Mastschelle, zweifach (Ø 102-114) | 139-2707 | 102-114 | 1.20 |

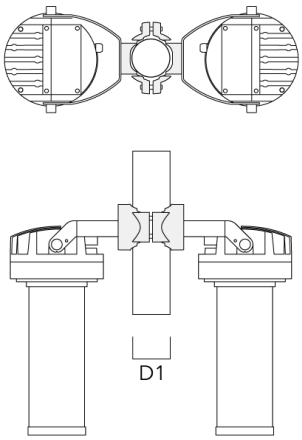

| Beschreibung | Artikelnummer | D1 | Gewicht (kg) |
|---|---|---|---|
| PC1 114-133/60 Mastschelle, einfach (Ø 144-133) | 139-2708 | 114-133 | 1.40 |

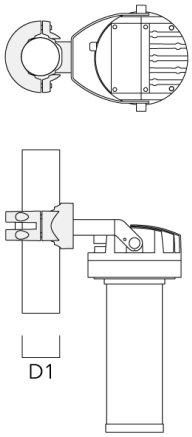


| | | | |
|---|---|---|---|
| PC2 114-133/60 Mastschelle, zweifach (Ø 114-133) | 139-2709 | 114-133 | 1.40 |

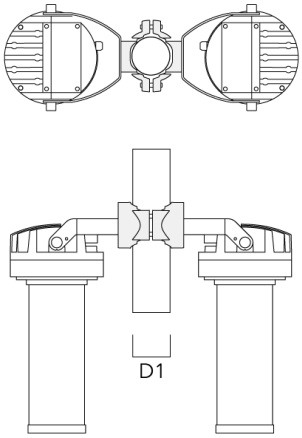

# Steuerung

## DMX Wireless Antenna

| Beschreibung | Artikelnummer |
|---|---|
| Antenne RF 5dB | 430-0036 |
| Antenne RF1.8 dB | 430-0018 |