FLC210-CC GOBO LED

Projecteurs

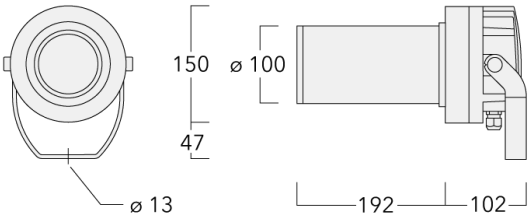

Description

Projecteur LED à Gobo et découpe (couteaux).
Technologie Colour Boost.

IP66. Classe III. IK05. Corps en fonte d'aluminium. Visserie inox avec traitement PCS. Protection contre la corrosion 5CE. Joint silicone. Verre de sécurité. Circuit LED installé en usine. Montage facile sans dérégler le train optique. Un presse-étoupe en standard, deux en variante. Driver électronique séparé thermiquement, protection surtension 6/6kV intégrée.

Spécifications

Description du matériel

Corps	Corps en fonte d'aluminium
Lentille	Verre de sécurité
Couleurs	Peinture poudre disponible avec 35 couleurs différents
Joint	CCG® Joint silicone
Visserie	PCS Inox avec recovrement polymère
IP	IP66
IK	IK05
Protection contre la corrosion	5CE

Description électrique

Driver	DMX
Power factor	> 0.9
Protection contre les surtensions	6/6kV

Informations complémentaires

Durée de vie	Ta=25° L70B50 > 50000h
Classe d'efficacité énergétique	G

Options

Types photométries	Température de couleur	Données en sortie de luminaire
projecteur gobo découpe [FP] - angle d'ouverture min	RGBW/4K	0 W
projecteur gobo découpe [FP] - angle d'ouverture max	RGBA	

Configurations

Types photométries	Code produit	Type de Lampes	Rated lumens	Rated input power	IRC	Poids (kg)
projecteur gobo découpe [FP] - angle d'ouverture max	139-2490_max	LED-FT-15W - RGBW/4K	572.1	17 W	20/80	4.00
	139-2491_max	LED-FT-15W - RGBA	529.2	17 W	20	4.00
projecteur gobo découpe [FP] - angle d'ouverture min	139-2490_min	LED-FT-15W - RGBW/4K	381.2	17 W	20/80	4.00
	139-2491_min	LED-FT-15W - RGBA	352.6	17 W	20	4.00

Accessoires Électriques

Gear box

Description	Code produit	A	B	C1	C2	Poids (kg)
GB200 R200x120 gear box (medium)	139-2526	75	120	229	200	1.05

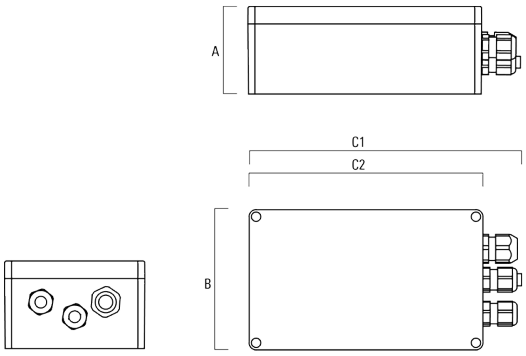

GB200 R230x140 gear box (large)	139-2527	95	140	259	230	1.20

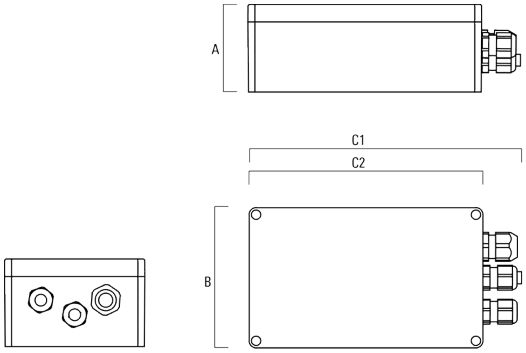

Accessoires d'installation

Collier pour mâts PC

Description	Code produit	D1	Poids (kg)
PC1 76-89/60 collier simple (Ø 76-89)	139-2702	76-89	1.00

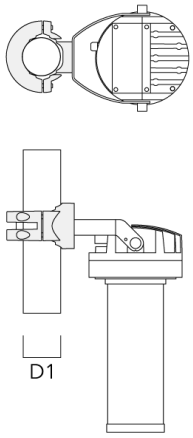

PC2 76-89/60 collier double pour tube (Ø 76-89)	139-2703	76-89	1.00

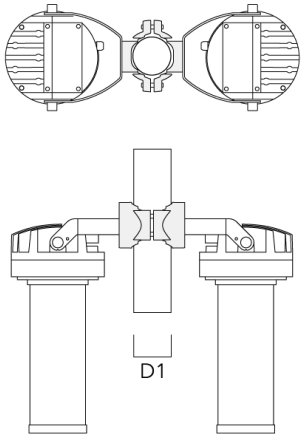

Description	Code produit	D1	Poids (kg)
PC1 82-109/60 collier simple (Ø 82-109)	139-2704	82-109	1.10

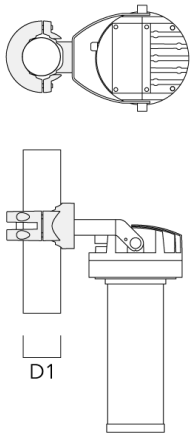

PC2 82-109/60 collier double pour tube (Ø 82-109)	139-2705	82-109	1.10

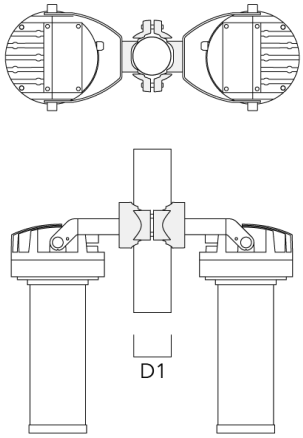

Description	Code produit	D1	Poids (kg)
PC1 102-114/60 collier simple (Ø 102-114)	139-2706	102-114	1.20

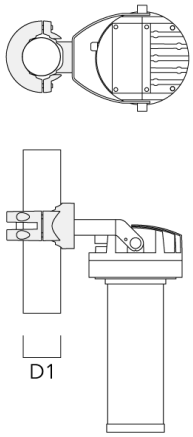

PC2 102-114/60 collier double pour tube (Ø 102-114)	139-2707	102-114	1.20

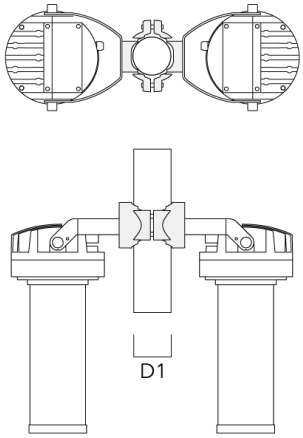

Description	Code produit	D1	Poids (kg)
PC1 114-133/60 collier simple (Ø 144-133)	139-2708	114-133	1.40

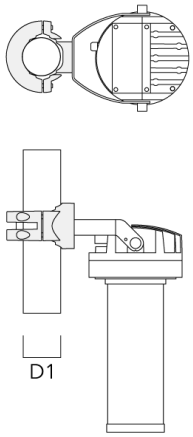
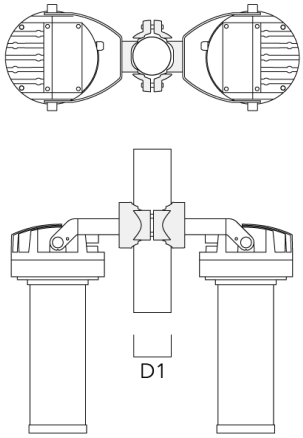
PC2 114-133/60 collier double pour tube (Ø 114-133)	139-2709	114-133	1.40