# FLC210-CC LED [FP]

## Projecteurs

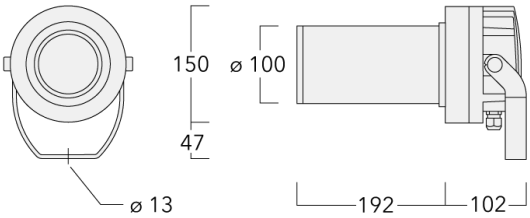


**Description**

Projecteur LED à découpe (couteaux). Projection de forme quadrilatère précise. Technologie Colour Boost. Changement de couleurs.

IP66. Classe III. IK05. Corps en fonte d'aluminium. Visserie inox avec traitement PCS. Protection contre la corrosion 5CE. Joint silicone. Verre de sécurité. Circuit LED installé en usine. Montage facile sans dérégler le train optique. Un presse-étoupe en standard, deux en variante. Driver électronique séparé thermiquement, protection surtension 6/6kV intégrée.

# Spécifications

## Description du matériel

| | |
|---|---|
| Corps | Corps en fonte d'aluminium |
| Lentille | Verre de sécurité |
| Couleurs | RAL9004 Noir de sécurité<br>RAL9007 Aluminium gris<br>RAL7016 Gris anthracite<br>RAL9016 Blanc signalisation |
| Joint | CCG® Joint silicone |
| Visserie | PCS  Inox avec recovrement polymère |
| IP | IP66 |
| IK | IK05 |
| Protection contre la corrosion | 5CE |

## Description électrique

| | |
|---|---|
| Driver | DMX |
| Power factor | > 0.9 |
| Protection contre les surtensions | 6/6kV |

## Informations complémentaires

| | |
|---|---|
| Durée de vie | Ta=25° L70B50 > 50000h |
| Classe d'efficacité énergétique | G |

## Options

| Distribution de la lumière | Température de couleur | Données en sortie de luminaire |
|---|---|---|
| projecteur gobo découpe [FP] - angle d'ouverture min | RGBW/4K | 0 W |
| projecteur gobo découpe [FP] - angle d'ouverture max | RGBA | |

## Configurations

| Distribution de la lumière | Référence | Source lumineuse | Rated lumens | Rated input power | IRC | Poids (kg) |
|---|---|---|---|---|---|---|
| projecteur gobo découpe [FP] - angle d'ouverture max | 139-2490_max | LED-FT-15W - RGBW/4K | 572.1 | 17 W | 20/80 | 4.00 |
| | 139-2491_max | LED-FT-15W - RGBA | 529.2 | 17 W | 20 | 4.00 |
| projecteur gobo découpe [FP] - angle d'ouverture min | 139-2490_min | LED-FT-15W - RGBW/4K | 381.2 | 17 W | 20/80 | 4.00 |
| | 139-2491_min | LED-FT-15W - RGBA | 352.6 | 17 W | 20 | 4.00 |

# Accessoires Électriques

## Gear box

| Description | Référence | A | B | C1 | C2 | Poids (kg) |
|---|---|---|---|---|---|---|
| GB200 R200x120 gear box (medium) | 139-2526 | 75 | 120 | 229 | 200 | 1.05 |

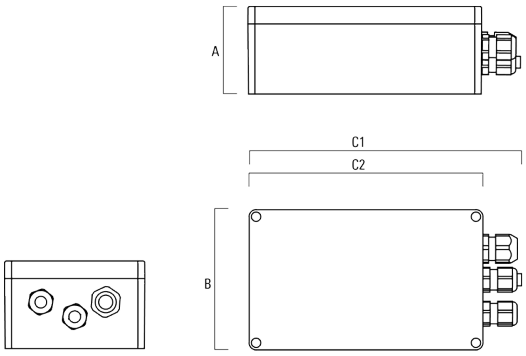


| | | | | | | |
|---|---|---|---|---|---|---|
| GB200 R230x140 gear box (large) | 139-2527 | 95 | 140 | 259 | 230 | 1.20 |

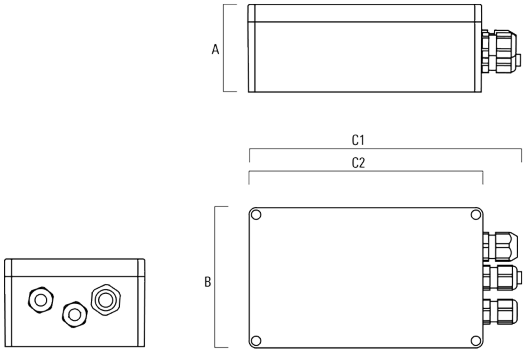

# Accessoires d'installation

## Collier pour mâts PC

| Description | Référence | D1 | Poids (kg) |
|---|---|---|---|
| PC1 76-89/60 collier simple (Ø 76-89) | 139-2702 | 76-89 | 1.00 |

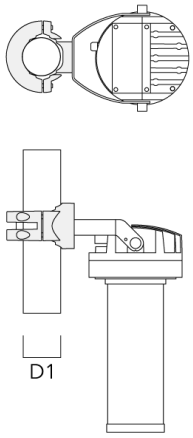


| | | | |
|---|---|---|---|
| PC2 76-89/60 collier double pour tube (Ø 76-89) | 139-2703 | 76-89 | 1.00 |

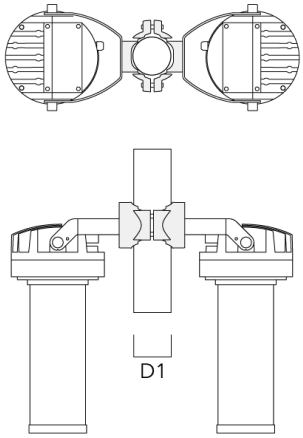

| Description | Référence | D1 | Poids (kg) |
|---|---|---|---|
| PC1 82-109/60 collier simple (Ø 82-109) | 139-2704 | 82-109 | 1.10 |

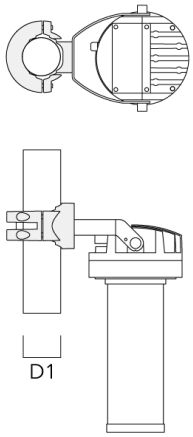


| | | | |
|---|---|---|---|
| PC2 82-109/60 collier double pour tube (Ø 82-109) | 139-2705 | 82-109 | 1.10 |

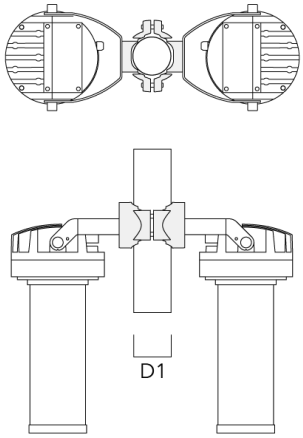

| Description | Référence | D1 | Poids (kg) |
|---|---|---|---|
| PC1 102-114/60 collier simple (Ø 102-114) | 139-2706 | 102-114 | 1.20 |

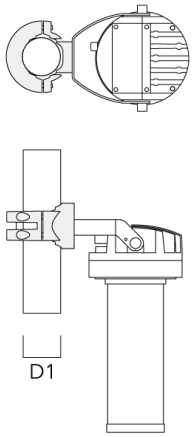


| | | | |
|---|---|---|---|
| PC2 102-114/60 collier double pour tube (Ø 102-114) | 139-2707 | 102-114 | 1.20 |

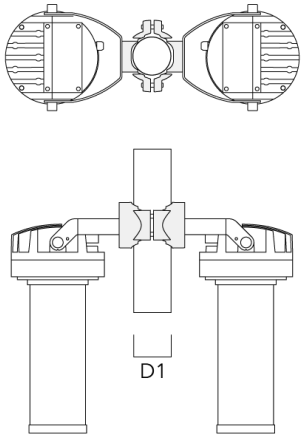

| Description | Référence | D1 | Poids (kg) |
|---|---|---|---|
| PC1 114-133/60 collier simple (Ø 144-133) | 139-2708 | 114-133 | 1.40 |

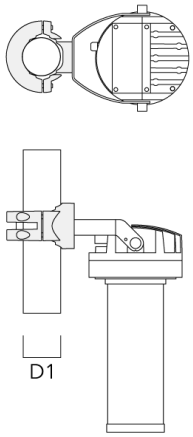

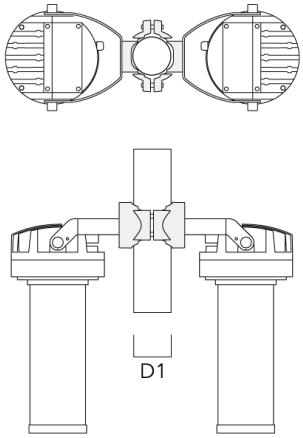
| | | | |
|---|---|---|---|
| PC2 114-133/60 collier double pour tube (Ø 114-133) | 139-2709 | 114-133 | 1.40 |