FLC210 LED [ZP]

Scheinwerfer symmetrisch

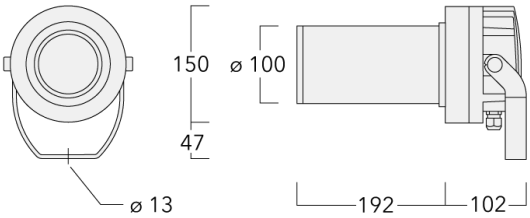

Beschreibung

Projektor [ZP] zur Erzeugung von scharf abgegrenzten Lichtkreisen. Sphärisches und asphärisches, zweifaches Plankonvexlinsensystem aus Glas zur Erzeugung eines parallelen Lichtbündels.

IP66, SKI. SKII auf Anfrage. IK05. Korrosionsbeständiger Aluminiumguss. PCS beschichtete Edelstahlschrauben. 5CE Korrosionsschutz. CCG® Silikondichtung. Sicherheitsglas. Eine Kabelverschraubung, eine zweite Kabelverschraubung zur Durchverdrahtung als Variante erhältlich. Eingebaute elektronische Betriebsgeräte, thermisch getrennt. Eingebaute LED Platine. CAD-optimierte Glas LED Linsen.

Spezifikationen

Materialbeschreibung

Gehäuse	Korrosionsbeständiger Aluminiumguss
Abdeckung	Sicherheitsglas
Farben	RAL9004 Signalschwarz RAL9006 Weißaluminium RAL9007 Graualuminium RAL7016 Anthrazitgrau RAL9016 Verkehrsweiß
Dichtung	CCG® Silikondichtung
Schrauben	PCS beschichtete Edelstahlschrauben
Schutzart	IP66
Schlagfestigkeit	IK05
Korrosionsbeständigkeit	5CE

Elektrische Beschreibung

Netz	220-240V / 50-60 Hz
Netzgerät / Vorschaltgerät	Standard. Variante mit DALI erhältlich, bei Bestellung bitte angeben.
Leistungsfaktor	> 0.9
Überspannungsschutz	6/6 kV (optional SP10, nur für ON/OFF)

Weitere Informationen

Lebensdauer	Ta=25° L70B50 > 50000h
Energieeffizienzklasse	F (Lichtquelle)

Auswahl

Lichtverteilung	Farbtemperaturen	Nominal Watt
symmetrisch Zoom-Projector [ZP] - min Öffnungswinkel	2700 K	0 W
symmetrisch Zoom-Projector [ZP] - max Öffnungswinkel	3000 K	
	4000 K	

Konfigurationen

Lichtverteilung	Artikelnummer	Lichtquelle	Bemes-sungslicht-strom	Bemes-sungsleis-tung	CRI	Gewicht (kg)
symmetrisch Zoom-Projector [ZP] - min Öffnungswinkel	139-2477_min	LED-FT-26W - 3000 K	1690.6	28 W	80	4.00
	139-2478_min	LED-FT-26W - 4000 K	1780.3	28 W	80	4.00
	139-2496_min	LED-FT-18W - 3000 K	1231.4	20 W	80	4.00
	139-2497_min	LED-FT-18W - 4000 K	1298.1	20 W	80	4.00
	139-2502_min	LED-FT-18W - 2700 K	1190.3	20 W	80	4.00
	139-2505_min	LED-FT-26W - 2700 K	1636.7	28 W	80	4.00
symmetrisch Zoom-Projector [ZP] - max Öffnungswinkel	139-2477_max	LED-FT-26W - 3000 K	1827.3	28 W	80	4.00
	139-2478_max	LED-FT-26W - 4000 K	1924.3	28 W	80	4.00
	139-2496_max	LED-FT-18W - 3000 K	1330.9	20 W	80	4.00
	139-2497_max	LED-FT-18W - 4000 K	1403	20 W	80	4.00
	139-2502_max	LED-FT-18W - 2700 K	1286.6	20 W	80	4.00
	139-2505_max	LED-FT-26W - 2700 K	1769	28 W	80	4.00

Montagezubehör

Mastschelle PC

Beschreibung	Artikelnummer	D1	Gewicht (kg)
PC1 76-89/60 Mastschelle, einfach (Ø 76-89)	139-2702	76-89	1.00

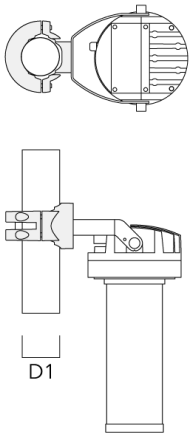

PC2 76-89/60 Mastschelle, zweifach (Ø 76-89)	139-2703	76-89	1.00

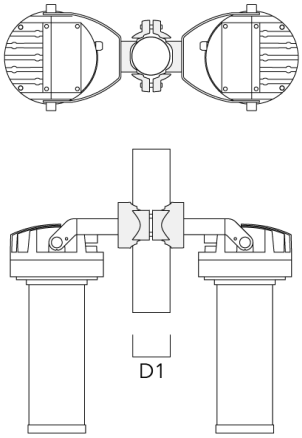

Beschreibung	Artikelnummer	D1	Gewicht (kg)
PC1 82-109/60 Mastschelle, einfach (Ø 82-109)	139-2704	82-109	1.10

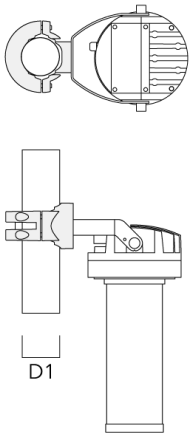

PC2 82-109/60 Mastschelle, zweifach (Ø 82-109)	139-2705	82-109	1.10

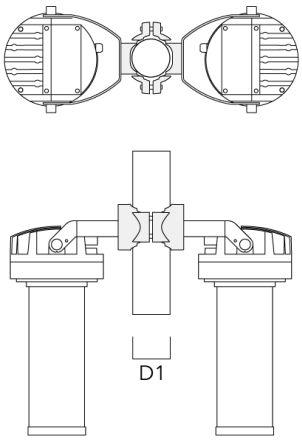

Beschreibung	Artikelnummer	D1	Gewicht (kg)
PC1 102-114/60 Mastschelle, einfach (Ø 102-114)	139-2706	102-114	1.20

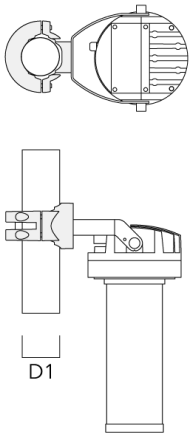

PC2 102-114/60 Mastschelle, zweifach (Ø 102-114)	139-2707	102-114	1.20

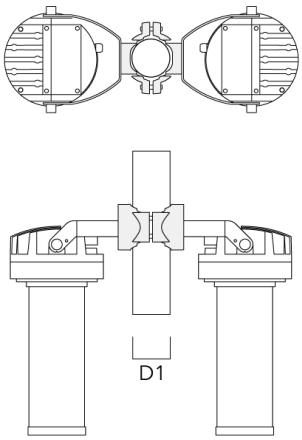

Beschreibung	Artikelnummer	D1	Gewicht (kg)
PC1 114-133/60 Mastschelle, einfach (Ø 144-133)	139-2708	114-133	1.40

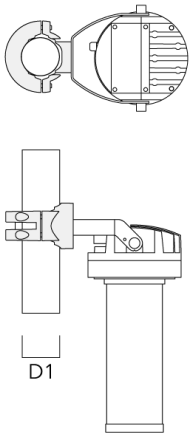
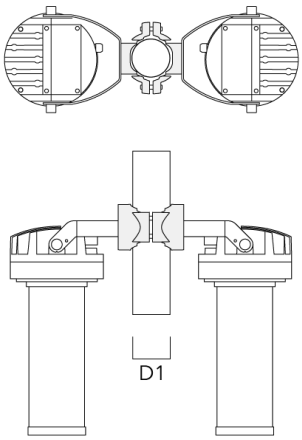
PC2 114-133/60 Mastschelle, zweifach (Ø 114-133)	139-2709	114-133	1.40