FLC210 LED [GP]

Scheinwerfer symmetrisch

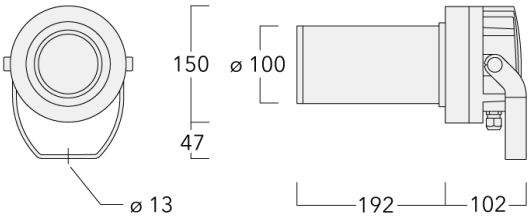

Beschreibung

Projektor [GP] zur Projektion von Gobos auf Flächen. Sphärisches und asphärisches, zweifaches Plankonvexlinsensystem aus Glas zur Erzeugung eines parallelen Lichtbündels. Gobo Motive auf Anfrage, Gobo muss separat bestellt werden.

IP66, SKI. SKII auf Anfrage. IK05. Korrosionsbeständiger Aluminiumguss. PCS beschichtete Edelstahlschrauben. 5CE Korrosionsschutz. CCG® Silikondichtung. Sicherheitsglas. Eine Kabelverschraubung. Eingebaute elektronische Betriebsgeräte, thermisch getrennt. Eingebaute LED Platine. CAD-optimierte Glas LED Linsen.

Gobo Außendurchmesser 46,6 mm, max. bedruckbare Fläche D = 38 mm.

Spezifikationen

Materialbeschreibung

Gehäuse	Korrosionsbeständiger Aluminiumguss
Abdeckung	Sicherheitsglas
Farben	RAL9004 Signalschwarz RAL9006 Weißaluminium RAL9007 Graualuminium RAL7016 Anthrazitgrau RAL9016 Verkehrsweiß
Dichtung	CCG® Silikondichtung
Schrauben	PCS beschichtete Edelstahlschrauben
Schutzart	IP66
Schlagfestigkeit	IK05
Korrosionsbeständigkeit	5CE

Elektrische Beschreibung

Netz	220-240V / 50-60 Hz
Netzgerät / Vorschaltgerät	Standard. Variante mit DALI erhältlich, bei Bestellung bitte angeben.
Leistungsfaktor	> 0.9
Überspannungsschutz	6/6 kV (optional SP10, nur für ON/OFF)

Weitere Informationen

Lebensdauer	Ta=25° L70B50 > 50000h
Energieeffizienzklasse	F (Lichtquelle)

Auswahl

Lichtverteilung	Farbtemperaturen	Nominal Watt
symmetrisch Gobo-Projector [GP] - min. Öffnungswinkel	2700 K	0 W
symmetrisch Gobo-Projector [GP] - max. Öffnungswinkel	3000 K	
	4000 K	

Konfigurationen

Lichtverteilung	Artikelnummer	Lichtquelle	Bemes-sungslicht-strom	Bemes-sungsleis-tung	CRI	Gewicht (kg)
symmetrisch Gobo-Projector [GP] - max. Öffnungswinkel	139-2479_max	LED-FT-26W - 3000 K	1153.8	28 W	80	4.00
	139-2480_max	LED-FT-26W - 4000 K	1215.1	28 W	80	4.00
	139-2498_max	LED-FT-18W - 3000 K	840.4	20 W	80	4.00
	139-2499_max	LED-FT-18W - 4000 K	885.9	20 W	80	4.00
	139-2503_max	LED-FT-18W - 2700 K	812.4	20 W	80	4.00
	139-2506_max	LED-FT-26W - 2700 K	1117	28 W	80	4.00
symmetrisch Gobo-Projector [GP] - min. Öffnungswinkel	139-2479_min	LED-FT-26W - 3000 K	1105.4	28 W	80	4.00
	139-2480_min	LED-FT-26W - 4000 K	1164.1	28 W	80	4.00
	139-2498_min	LED-FT-18W - 3000 K	805.1	20 W	80	4.00
	139-2499_min	LED-FT-18W - 4000 K	848.7	20 W	80	4.00
	139-2503_min	LED-FT-18W - 2700 K	778.3	20 W	80	4.00
	139-2506_min	LED-FT-26W - 2700 K	1070.1	28 W	80	4.00

Montagezubehör

Mastschelle PC

Beschreibung	Artikelnummer	D1	Gewicht (kg)
PC1 76-89/60 Mastschelle, einfach (Ø 76-89)	139-2702	76-89	1.00

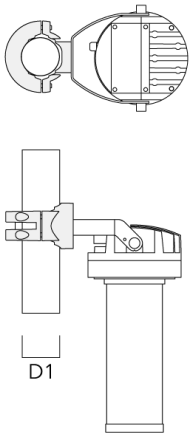

PC2 76-89/60 Mastschelle, zweifach (Ø 76-89)	139-2703	76-89	1.00

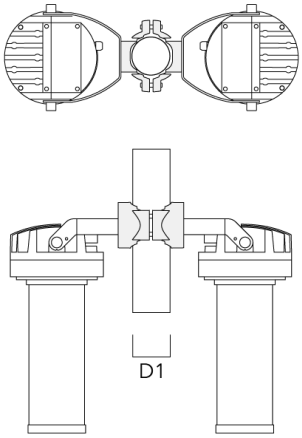

Beschreibung	Artikelnummer	D1	Gewicht (kg)
PC1 82-109/60 Mastschelle, einfach (Ø 82-109)	139-2704	82-109	1.10

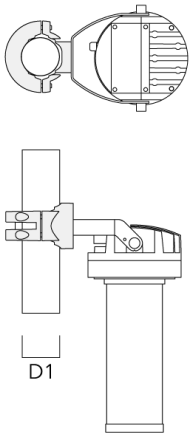

PC2 82-109/60 Mastschelle, zweifach (Ø 82-109)	139-2705	82-109	1.10

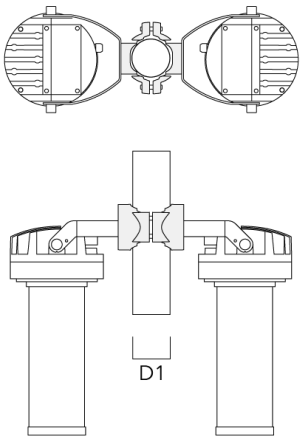

Beschreibung	Artikelnummer	D1	Gewicht (kg)
PC1 102-114/60 Mastschelle, einfach (Ø 102-114)	139-2706	102-114	1.20

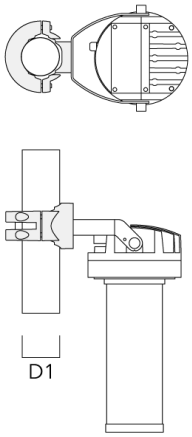

PC2 102-114/60 Mastschelle, zweifach (Ø 102-114)	139-2707	102-114	1.20

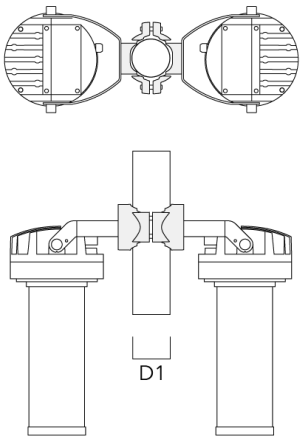

Beschreibung	Artikelnummer	D1	Gewicht (kg)
PC1 114-133/60 Mastschelle, einfach (Ø 144-133)	139-2708	114-133	1.40

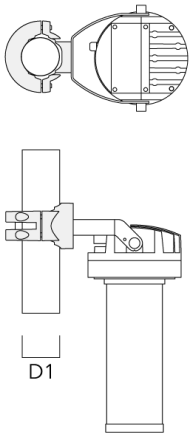

PC2 114-133/60 Mastschelle, zweifach (Ø 114-133)	139-2709	114-133	1.40

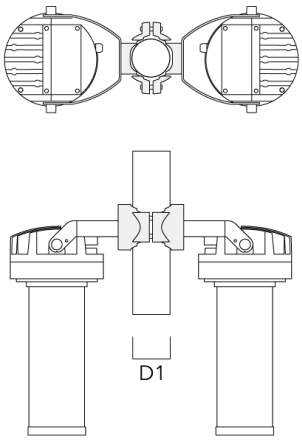

Optisches Zubehör

Gobo Kassette

Beschreibung	Artikelnummer
Gobo Kassette für FLC210 [GP]	139-2858