FLC210 LED [GP]

Projecteurs

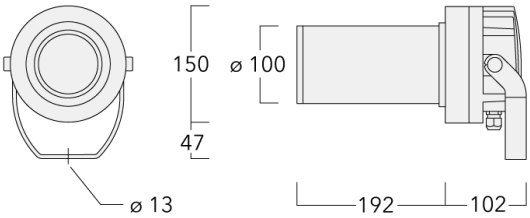

Description

Projecteur changement de couleurs LED à GOBO. Projection d'image (GOBO en verre) ou de forme (GOBO métal).

IP66. Classe I. Classe II sur demande. IK07. Corps en fonte d'aluminium. Visserie inox avec traitement PCS. Protection contre la corrosion 5CE. Joint silicone. Verre de sécurité. Circuit LED installé en usine. (Dé)montage facile sans dérégler le train optique. Une entrée de câble (seconde entrée en option, sur demande). Driver électronique séparé thermiquement, protection surtension 6/6kV intégrée.
Motif GOBO (verre ou métal) à commander séparément.

Diamètre extérieur Gobo : 46.6mm
Zone imprimable : 38mm

Spécifications

Description du matériel

Corps	Marine-grade, die-cast aluminium alloy
Lentille	Safety glass lens
Couleurs	RAL9004 Noir de sécurité RAL9007 Aluminium gris RAL7016 Gris anthracite RAL9016 Blanc signalisation
Joint	Silicone CCG® Controlled Compression Gasket
Visserie	PCS Polymer Coated Stainless Steel Hardware
IP	IP66
IK	IK05
Protection contre la corrosion	5CE

Description électrique

Driver	Standard - version DALI disponible en option
Power factor	> 0.9

Informations complémentaires

Durée de vie	Ta=25° L70B50 > 50000h
Classe d'efficacité énergétique	F

Options

Distribution de la lumière

symmetric Gobo-Projector [GP] - min aperture angle

symmetric Gobo-Projector [GP] - max aperture angle

Température de couleur

2700 K

3000 K

4000 K

Données en sortie de luminaire

0 W

Configurations

Distribution de la lumière	Référence	Source lumineuse	Rated lumens	Rated input power	IRC	Poids (kg)
symmetric Gobo-Projector [GP] - max aperture angle	139-2479_max	LED-FT-26W - 3000 K	1153.8	28 W	80	4.00
	139-2480_max	LED-FT-26W - 4000 K	1215.1	28 W	80	4.00
	139-2498_max	LED-FT-18W - 3000 K	840.4	20 W	80	4.00
	139-2499_max	LED-FT-18W - 4000 K	885.9	20 W	80	4.00
	139-2503_max	LED-FT-18W - 2700 K	812.4	20 W	80	4.00
	139-2506_max	LED-FT-26W - 2700 K	1117	28 W	80	4.00
symmetric Gobo-Projector [GP] - min aperture angle	139-2479_min	LED-FT-26W - 3000 K	1105.4	28 W	80	4.00
	139-2480_min	LED-FT-26W - 4000 K	1164.1	28 W	80	4.00
	139-2498_min	LED-FT-18W - 3000 K	805.1	20 W	80	4.00
	139-2499_min	LED-FT-18W - 4000 K	848.7	20 W	80	4.00
	139-2503_min	LED-FT-18W - 2700 K	778.3	20 W	80	4.00
	139-2506_min	LED-FT-26W - 2700 K	1070.1	28 W	80	4.00

Accessoires d'installation

Collier pour mâts PC

Description	Référence	D1	Poids (kg)
PC1 76-89/60 collier simple (Ø 76-89)	139-2702	76-89	1.00

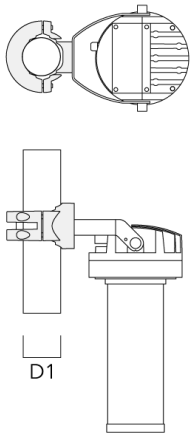

PC2 76-89/60 collier double pour tube (Ø 76-89)	139-2703	76-89	1.00

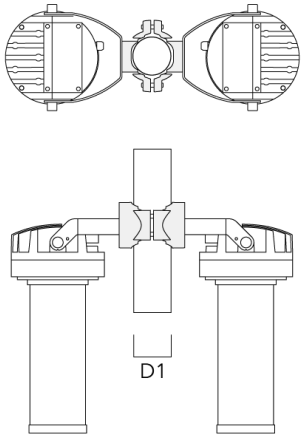

Description	Référence	D1	Poids (kg)
PC1 82-109/60 collier simple (Ø 82-109)	139-2704	82-109	1.10

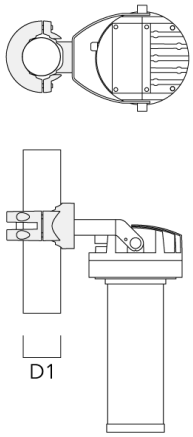

PC2 82-109/60 collier double pour tube (Ø 82-109)	139-2705	82-109	1.10

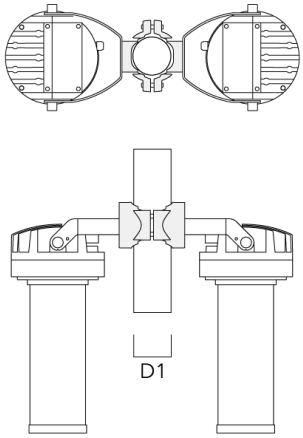

Description	Référence	D1	Poids (kg)
PC1 102-114/60 collier simple (Ø 102-114)	139-2706	102-114	1.20

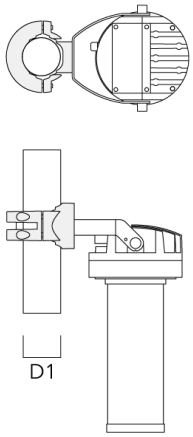

PC2 102-114/60 collier double pour tube (Ø 102-114)	139-2707	102-114	1.20

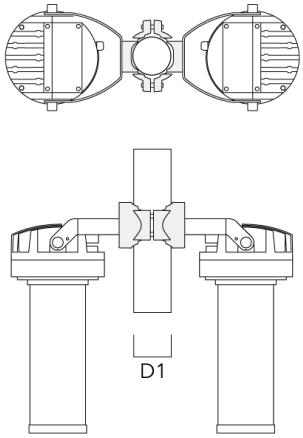

Description	Référence	D1	Poids (kg)
PC1 114-133/60 collier simple (Ø 144-133)	139-2708	114-133	1.40

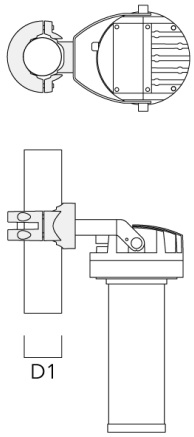

PC2 114-133/60 collier double pour tube (Ø 114-133)	139-2709	114-133	1.40

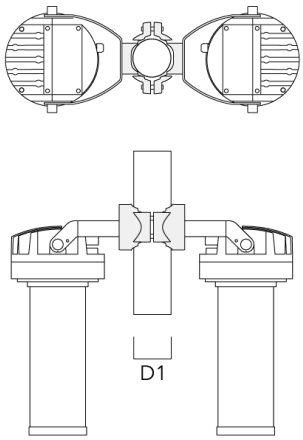

Accessoires Optiques

Gobo cartridge

Description	Référence
Cartouche gobo pour FLC210 [GP]	139-2858