FLC301 - Sockelmontage

Scheinwerfer symmetrisch

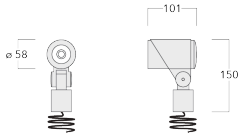

Beschreibung

IP66, SKI. IK07. Korrosionsbeständiger Aluminiumguss. PCS beschichtete Edelstahlschrauben. 5CE Korrosionsschutz. CCG® Silikondichtung. Sicherheitsglas. Eingebaute elektronische Betriebsgeräte. CAD-optimierte Technik zur Lichtlenkung und Entblendung. Eingebaute LED Platine. Die Leuchte wird anschlussfertig geliefert und muss zur Installation nicht geöffnet werden. Inklusive 1,5 m flexibler Anschlussleitung, PVC frei. Gelenk 340° drehbar, nach vorne 73° und nach hinten 90° neigbar.

Netzspannungsversionen, ON-OFF, Schutzklasse I. Eingebauter elektronischer EC-Konverter.

Optisches Zubehör muss werkseitig eingebaut werden, bei der Bestellung angegeben werden.

Spezifikationen

Materialbeschreibung

Gehäuse	Korrosionsbeständiger Aluminiumguss
Abdeckung	Sicherheitsglas
Farben	RAL9004 Signalschwarz RAL9007 Graualuminium RAL7016 Anthrazitgrau RAL9016 Verkehrsweiß
Dichtung	CCG® Silikondichtung
Schrauben	PCS beschichtete Edelstahlschrauben
Schutzart	IP66
Schlagfestigkeit	IK07
Korrosionsbeständigkeit	5CE
Windangriffsfläche	0.015 m^2

Elektrische Beschreibung

Netzgerät / Vorschaltgerät	Eingebaute elektronische Betriebsgeräte
Leistungsfaktor	>0.9

Weitere Informationen

Lebensdauer	Ta=25° L90B10 > 90000h
Energieeffizienzklasse	D-E (Lichtquelle)

Auswahl

Lichtverteilung

symmetrisch breitstrahlend [B]

symmetrisch mediumstrahlend [M]

symmetric, narrow beam [E]

symmetrisch extrem engstrahlend [EE]

symmetrisch extrem engstrahlend, 'sharp cut-off' [EES]

bandförmig extrem engstrahlend [EE]

bandförmig extrem engstrahlend, 'sharp cut-off' [EES]

wallwash

Farbtemperaturen

2700 K

3000 K

4000 K

Nominal Watt

0 W

Konfigurationen

Lichtverteilung	Artikelnummer	Lichtquelle	Bemes-sungslicht-strom	Bemes-sungsleis-tung	CRI	Gewicht (kg)
bandförmig extrem engstrahlend [EE] 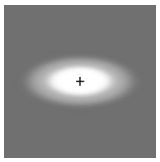	145-7186+145-7229	LED-1/4W / 350 mA – 2700 K	384.7	5 W	80	0.70
	145-7187+145-7229	LED-1/4W / 350 mA – 3000 K	384.7	5 W	80	0.70
	145-7188+145-7229	LED-1/4W / 350 mA – 4000 K	416.1	5 W	80	0.70
bandförmig extrem engstrahlend, 'sharp cut-off' [EES] 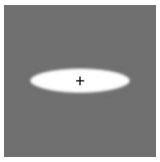	145-7189+145-7229	LED-1/4W / 350 mA – 2700 K	343.5	5 W	80	0.70
	145-7190+145-7229	LED-1/4W / 350 mA – 3000 K	343.5	5 W	80	0.70
	145-7191+145-7229	LED-1/4W / 350 mA – 4000 K	369.9	5 W	80	0.70
symmetric, narrow beam [E] 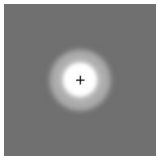	145-7240	LED-1/4W / 350 mA – 2700 K	415.2	5 W	80	0.70
	145-7241	LED-1/4W / 350 mA – 3000 K	415.2	5 W	80	0.70
	145-7242	LED-1/4W / 350 mA – 4000 K	449.1	5 W	80	0.70
symmetrisch breitstrahlend [B] 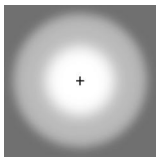	145-7180	LED-1/4W / 350 mA – 2700 K	379.1	5 W	80	0.70
	145-7181	LED-1/4W / 350 mA – 3000 K	379.1	5 W	80	0.70
	145-7182	LED-1/4W / 350 mA – 4000 K	410.1	5 W	80	0.70
symmetrisch extrem engstrahlend [EE] 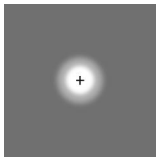	145-7186	LED-1/4W / 350 mA – 2700 K	415.5	5 W	80	0.70
	145-7187	LED-1/4W / 350 mA – 3000 K	415.5	5 W	80	0.70
	145-7188	LED-1/4W / 350 mA – 4000 K	449.5	5 W	80	0.70
symmetrisch extrem engstrahlend, 'sharp cut-off' [EES]	145-7189	LED-1/4W / 350 mA – 2700 K	382.2	5 W	80	0.70
	145-7190	LED-1/4W / 350 mA – 3000 K	382.2	5 W	80	0.70
	145-7191	LED-1/4W / 350 mA – 4000 K	411.6	5 W	80	0.70
symmetrisch mediumstrahlend [M]	145-7183	LED-1/4W / 350 mA – 2700 K	398.4	5 W	80	0.70
	145-7184	LED-1/4W / 350 mA – 3000 K	398.4	5 W	80	0.70
	145-7185	LED-1/4W / 350 mA – 4000 K	431	5 W	80	0.70

Lichtverteilung	Artikelnummer	Lichtquelle	Bemes-sungslicht-strom	Bemes-sungsleis-tung	CRI	Gewicht (kg)
wallwash	145-7183+145-7230	LED-1/4W / 350 mA – 2700 K	358.8	5 W	80	0.70
	145-7184+145-7230	LED-1/4W / 350 mA – 3000 K	331.7	5 W	80	0.70
	145-7185+145-7230	LED-1/4W / 350 mA – 4000 K	358.8	5 W	80	0.70

Montagezubehör

Flächen- und Mastbefestigung

Beschreibung	Artikelnummer	A	B	Gewicht (kg)
Mastbefestigung FLC300	145-9536	70		0.20

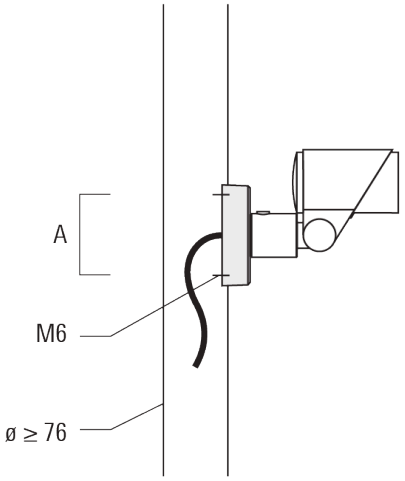

Montageplatte für FLC300	145-9535	100	85	0.20

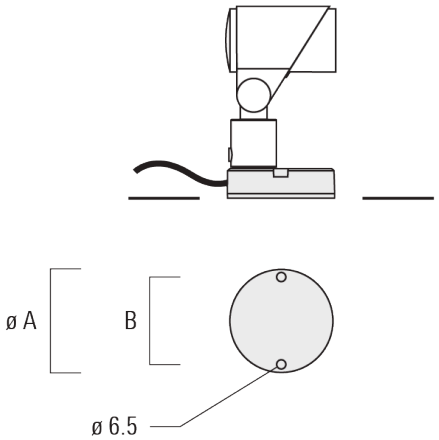

Erdspieß EF

Beschreibung	Artikelnummer	A	Gewicht (kg)
Erdspieß EF1 für FLC300	310-9102	270	1.20

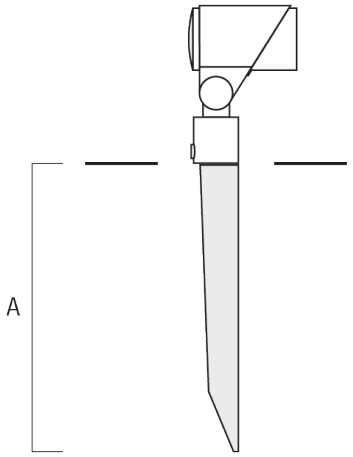

Wandanschlussdose

Beschreibung	Artikelnummer	A	B	C1	D1	Gewicht (kg)
Anschlussdose JB1 mit seitlichem Anschluss	310-9002	107	67	135	67	1.20

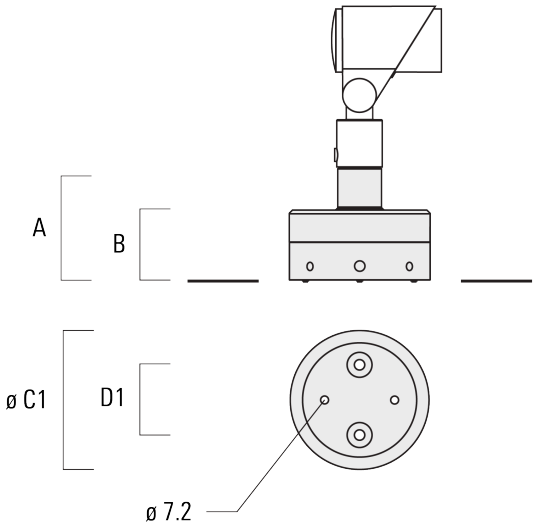

Beschreibung	Artikelnummer	A	B	C1	D1	Gewicht (kg)
Anschlussdose JB1 für Wandanschluss	310-9025	107	67	135	67	1.10

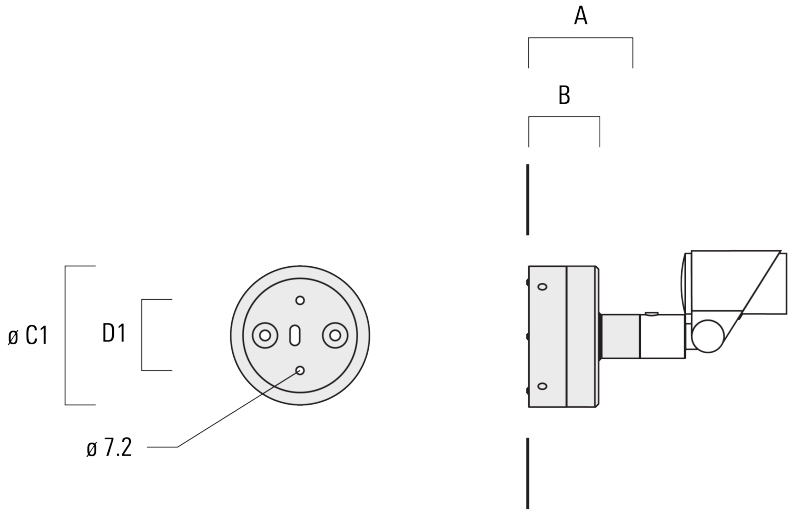

Optisches Zubehör

Streulinse bandförmig

Beschreibung	Artikelnummer	C1
Streulinse IO-180	145-7229	42.5

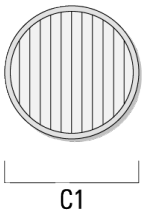

Streulinse, wallwash

Beschreibung	Artikelnummer	C1
IO-20-WW-FLC301-LED	145-7230	42.5

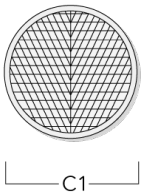

Wabenblende

Beschreibung	Artikelnummer	C1
Wabenblende IW	145-7231	42.5

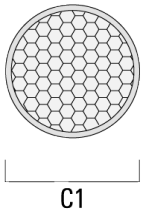

Seitenblende

Beschreibung	Artikelnummer	A	C1
Seitenblende ES	145-7232	20.5	58

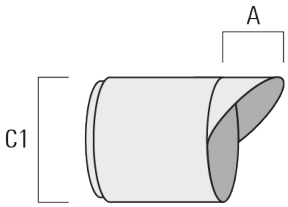

Abblendtubus
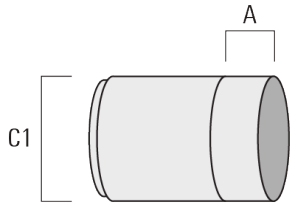
Beschreibung	Artikelnummer	A	C1
Abblendtubus ETCanon anti-éblouissement ET	145-7233	22.5	58