# FLC301 - embout adaptable

## Projecteurs

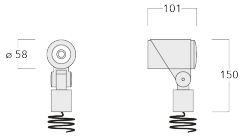


**Description**

IP66. Classe I. IK07. Corps en fonte d'aluminium. Visserie inox avec traitement PCS. Protection contre la corrosion 5CE. Joint silicone CCG®. Verre de sécurité. Le luminaire est scellé en usine et il n'est pas nécessaire de l'ouvrir pendant l'installation.

La gestion thermique avancée protège les LED tout en optimisant l'efficacité lumineuse. Optique optimisée par CAO pour une illumination supérieure et un contrôle de l'éblouissement. Incluant 1,5 m de câble flexible sans PVC.

Les accessoires optiques sont installés en usine. A spécifier lors de la demande de devis.

# Spécifications

## Description du matériel

| | |
|---|---|
| Corps | Corps en fonte d'aluminium |
| Lentille | Verre de sécurité |
| Couleurs | RAL9004 Noir de sécurité<br>RAL9007 Aluminium gris<br>RAL7016 Gris anthracite<br>RAL9016 Blanc signalisation |
| Joint | Joint silicone CCG® |
| Visserie | PCS Inox avec recovrement polymère |
| IP | IP66 |
| IK | IK07 |
| Protection contre la corrosion | 5CE |
| Surface exposée au vent | 0.015 m² |

## Description électrique

| | |
|---|---|
| Driver | Driver électronique |
| Power factor | >0.9 |

## Informations complémentaires

| | |
|---|---|
| Durée de vie | Ta=25° L90B10 > 90000h |
| Classe d'efficacité énergétique | D-E |

# Options

## Distribution de la lumière

faisceau symétrique, extensif [B]

faisceau symétrique, médium [M]

faisceau symétrique, intensif [E]

faisceau symétrique, ultra intensif [EE]

faisceau symétrique, ultra intensif, 'cut-off' [EES]

faisceau ovalisante, ultra intensif [EE]

faisceau symétrique ovalisante, ultra intensif, 'cut-off'

wallwash

## Température de couleur

2700 K

3000 K

4000 K

## Données en sortie de luminaire

0 W

## Configurations

| Distribution de la lumière | Référence | Source lumineuse | Rated lumens | Rated input power | IRC | Poids (kg) |
|---|---|---|---|---|---|---|
| faisceau ovalisante, ultra intensif [EE] 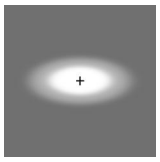 | 145-7186+145-7229 | LED-1/4W / 350 mA – 2700 K | 384.7 | 5 W | 80 | 0.70 |
| | 145-7187+145-7229 | LED-1/4W / 350 mA – 3000 K | 384.7 | 5 W | 80 | 0.70 |
| | 145-7188+145-7229 | LED-1/4W / 350 mA – 4000 K | 416.1 | 5 W | 80 | 0.70 |
| faisceau symétrique ovalisante, ultra intensif, 'cut-off' 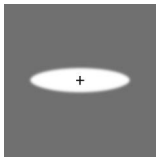 | 145-7189+145-7229 | LED-1/4W / 350 mA – 2700 K | 343.5 | 5 W | 80 | 0.70 |
| | 145-7190+145-7229 | LED-1/4W / 350 mA – 3000 K | 343.5 | 5 W | 80 | 0.70 |
| | 145-7191+145-7229 | LED-1/4W / 350 mA – 4000 K | 369.9 | 5 W | 80 | 0.70 |
| faisceau symétrique, extensif [B] 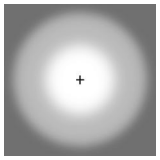 | 145-7180 | LED-1/4W / 350 mA – 2700 K | 379.1 | 5 W | 80 | 0.70 |
| | 145-7181 | LED-1/4W / 350 mA – 3000 K | 379.1 | 5 W | 80 | 0.70 |
| | 145-7182 | LED-1/4W / 350 mA – 4000 K | 410.1 | 5 W | 80 | 0.70 |
| faisceau symétrique, intensif [E] 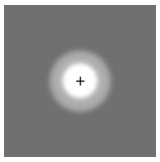 | 145-7240 | LED-1/4W / 350 mA – 2700 K | 415.2 | 5 W | 80 | 0.70 |
| | 145-7241 | LED-1/4W / 350 mA – 3000 K | 415.2 | 5 W | 80 | 0.70 |
| | 145-7242 | LED-1/4W / 350 mA – 4000 K | 449.1 | 5 W | 80 | 0.70 |
| faisceau symétrique, médium [M] | 145-7183 | LED-1/4W / 350 mA – 2700 K | 398.4 | 5 W | 80 | 0.70 |
| | 145-7184 | LED-1/4W / 350 mA – 3000 K | 398.4 | 5 W | 80 | 0.70 |
| | 145-7185 | LED-1/4W / 350 mA – 4000 K | 431 | 5 W | 80 | 0.70 |
| faisceau symétrique, ultra intensif [EE] 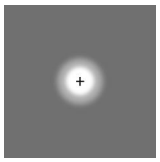 | 145-7186 | LED-1/4W / 350 mA – 2700 K | 415.5 | 5 W | 80 | 0.70 |
| | 145-7187 | LED-1/4W / 350 mA – 3000 K | 415.5 | 5 W | 80 | 0.70 |
| | 145-7188 | LED-1/4W / 350 mA – 4000 K | 449.5 | 5 W | 80 | 0.70 |
| faisceau symétrique, ultra intensif, 'cut-off' [EES] | 145-7189 | LED-1/4W / 350 mA – 2700 K | 382.2 | 5 W | 80 | 0.70 |
| | 145-7190 | LED-1/4W / 350 mA – 3000 K | 382.2 | 5 W | 80 | 0.70 |
| | 145-7191 | LED-1/4W / 350 mA – 4000 K | 411.6 | 5 W | 80 | 0.70 |

| Distribution de la lumière | Référence | Source lumineuse | Rated lumens | Rated input power | IRC | Poids (kg) |
|---|---|---|---|---|---|---|
| wallwash | 145-7183+145-7230 | LED-1/4W / 350 mA – 2700 K | 358.8 | 5 W | 80 | 0.70 |
| | 145-7184+145-7230 | LED-1/4W / 350 mA – 3000 K | 331.7 | 5 W | 80 | 0.70 |
| | 145-7185+145-7230 | LED-1/4W / 350 mA – 4000 K | 358.8 | 5 W | 80 | 0.70 |

# Accessoires d'installation

## Flat surface and Column fitter

| Description | Référence | A | B | Poids (kg) |
|---|---|---|---|---|
| FLC300 Adaptateur sur mât | 145-9536 | 70 | | 0.20 |

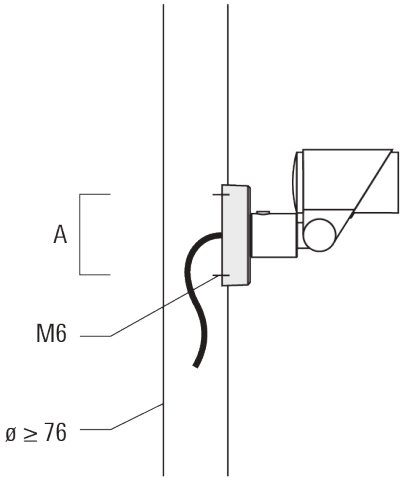


| | | | | |
|---|---|---|---|---|
| Adaptateur pour surface plane | 145-9535 | 100 | 85 | 0.20 |

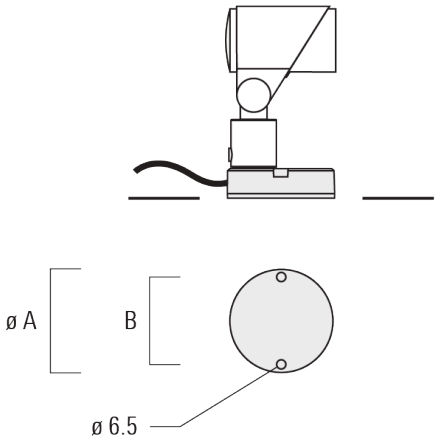

## Piquet à planter EF

| Description | Référence | A | Poids (kg) |
|---|---|---|---|
| Piquet à planter pour FLC300 | 310-9102 | 270 | 1.20 |

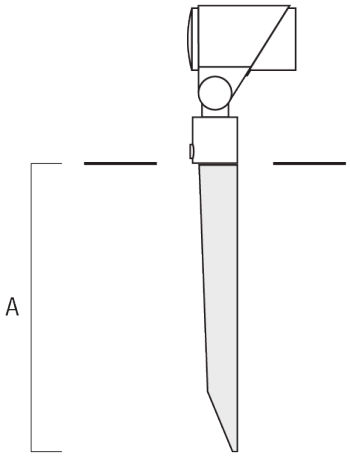


## JB1 Boîte de dérivation étanche

| Description | Référence | A | B | C1 | D1 | Poids (kg) |
|---|---|---|---|---|---|---|
| Boîte de jonction, entrée latérale | 310-9002 | 107 | 67 | 135 | 67 | 1.20 |

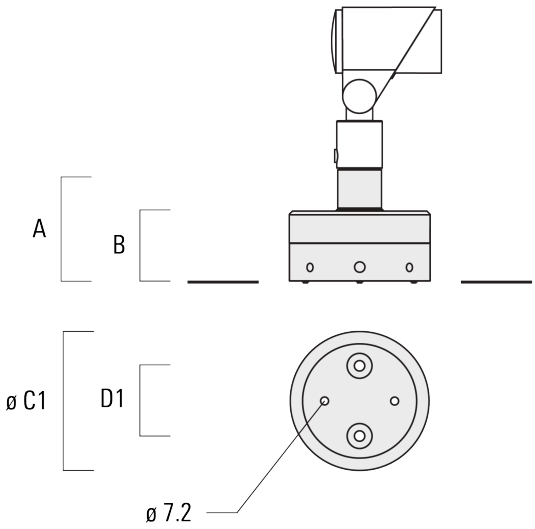

| Description | Référence | A | B | C1 | D1 | Poids (kg) |
|---|---|---|---|---|---|---|
| Boîte de jonction, entrée murale | 310-9025 | 107 | 67 | 135 | 67 | 1.10 |

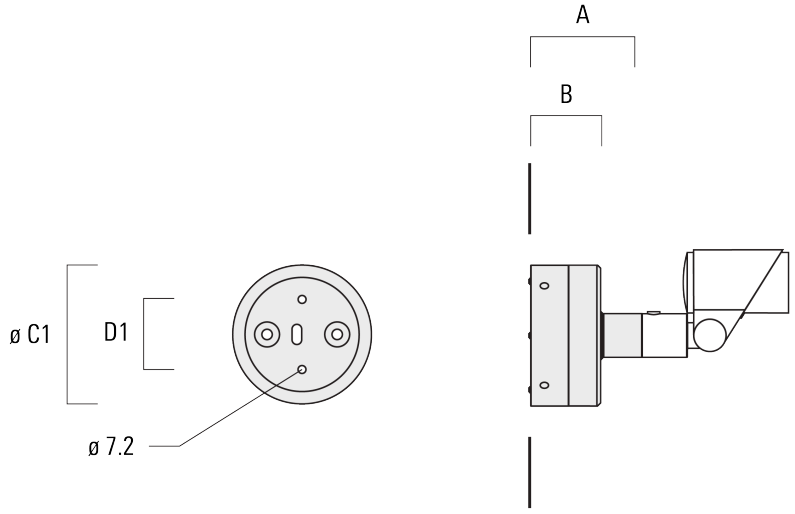

# Accessoires Optiques

## Lentille ovalisante

| Description | Référence | C1 |
|---|---|---|
| Lentille ovalisante IO-180 | 145-7229 | 42.5 |

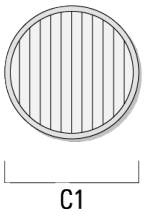


## Lentille ovalisante "lèche mur"

| Description | Référence | C1 |
|---|---|---|
| IO-20-WW-FLC301-LED | 145-7230 | 42.5 |

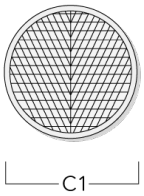

## Grille nid d'abeille

| Description | Référence | C1 |
|---|---|---|
| Grille nid d'abeille IW | 145-7231 | 42.5 |

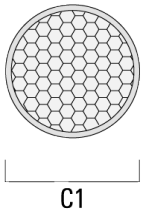


## Visière

| Description | Référence | A | C1 |
|---|---|---|---|
| Visière ES | 145-7232 | 20.5 | 58 |

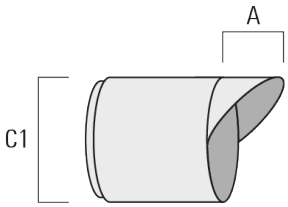

## Canon anti-éblouissement
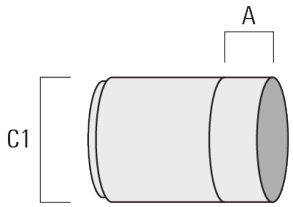
| Description | Référence | A | C1 |
|---|---|---|---|
| Canon anti-éblouissement ET | 145-7233 | 22.5 | 58 |