CFT540-CC LED

Lanternes

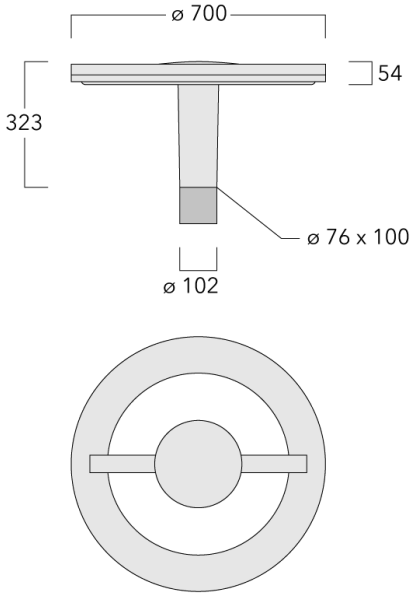

Description

Changement de couleurs RGBW/RGBA. IP66. Classe I. IK08. Corps en fonte d'aluminium. Visserie inox avec traitement PCS. Protection contre la corrosion 5CE. Vasque autonettoyante en polycarbonate, RFC® (technologie Reflection Free Contour). Joint silicone CCG® (compression contrôlée). Modules LED interchangeables avec dissipateur de chaleur. DMX interface. Lentille LED avec technologie OLC® (mono optique multidirectionnelle) pour la maîtrise du flux et l'uniformité de l'éclairage.
ULR = 0%. Code de flux CIE n°3. Ce luminaire respecte l'Arrêté TREP 1831126A.

Spécifications

Description du matériel

Corps	Corps en fonte d'aluminium, visserie inox avec traitement PCS
Lentille	PMMA, technologie OLC®
Couleurs	Peinture poudre disponible avec 35 couleurs différents
Joint	Joint silicone CCG®
Visserie	PCS Inox avec recovrement polymère
IP	IP66
IK	IK08
Protection contre la corrosion	5CE
Surface exposée au vent	0.24 m^2

Description électrique

Alimentation électrique	220-240V / 50-60 Hz
Driver	Driver électronique. DMX
Power factor	> 0.9
Protection contre les surtensions	6/6 kV (optional SP10)

Informations complémentaires

Durée de vie	Ta=25° L90B10 > 90000h
CLASSE D'EFFICACITÉ ÉNERGÉTIQUE	

Options

Types photométries	Température de couleur	Données en sortie de luminaire
[C50] Circulaire symétrique	RGBW/3K	42 W
symétrique, lentille diffusante rectangulaire [R]	RGBW/4K	
	RGBA	

Configurations

Types photométries	Code produit	Type de Lampes	Rated lumens	Rated input power	IRC	Poids (kg)
[C50] Circulaire symétrique 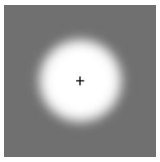	105-0315	LED-36/95W - RGBW/3K	8109.7	99 W	20/80	13.30
	105-0339	LED-36/95W - RGBW/4K	8109.7	99 W	20/80	13.30
	105-0340	LED-36/95W/230mA - RGBA (PCA)	7225	99 W	20	13.30
symétrique, lentille diffusante rectangulaire [R] 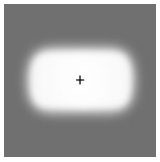	105-0341	LED-36/95W - RGBW/3K	7664.6	99 W	20/80	13.30
	105-0342	LED-36/95W - RGBW/4K	7664.6	99 W	20/80	13.30
	105-0343	LED-36/95W/230mA - RGBA (PCA)	6828.5	99 W	20	13.30

Control

DMX Wireless Antenna

Description	Code produit
Antenna RF 5dB	430-0036
Antenna RF1.8dB	430-0018