DOC240 LED

Deckenleuchten

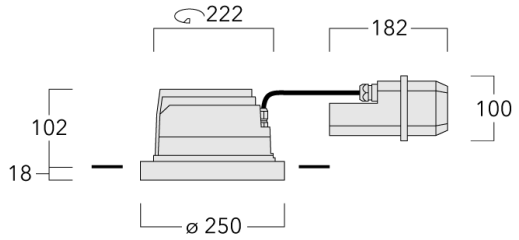

Beschreibung

IP66, SKI. SKII auf Anfrage. IK07. Korrosionsbeständiger Aluminiumguss. PCS beschichtete Edelstahlschrauben. 5CE Korrosionsschutz. Silikondichtung. Sicherheitsglas, abklappbar. Rahmen mit Sicherungsscharnier. Zwei Kabeleinführungen. Eingebaute elektronische Betriebsgeräte, thermisch getrennt. CAD-optimierte OLC® One LED Concept Technik zur Lichtlenkung und Entblendung. Eingebaute LED Platine.

Für die Montage in Betondecken wird ein Einbautopf benötigt, der separat bestellt werden muss. Deckenbündige oder erhabene Montage.

Leuchte zur Installation in chlorhaltigen Atmosphären wie z.B. in Schwimmbädern auf Anfrage, bei Bestellung bitte angeben.

Spezifikationen

Materialbeschreibung

Gehäuse	Korrosionsbeständiger Aluminiumguss
Abdeckung	Sicherheitsglas, abklappbar
Farben	RAL9004 Signalschwarz RAL9006 Weißaluminium RAL9007 Graualuminium RAL7016 Anthrazitgrau RAL9016 Verkehrsweiß
Dichtung	Silikondichtung
Schrauben	PCS beschichtete Edelstahlschrauben
Schutzart	IP66
Schlagfestigkeit	IK07
Korrosionsbeständigkeit	5CE

Elektrische Beschreibung

Netz	220-240V / 50-60 Hz
Netzgerät / Vorschaltgerät	Standard. Variante mit DALI erhältlich, bei Bestellung bitte angeben.
Überspannungsschutz	6/6 kV

Weitere Informationen

Lebensdauer	Ta=25° L90B10 > 90000h
Energieeffizienzklasse	C-D (Lichtquelle)

Auswahl

Lichtverteilung

symmetrisch breitstrahlend [B]

symmetrisch mediumstrahlend [M]

symmetrisch extrem engstrahlend [EE]

bandförmig extrem engstrahlend [EE]

symmetrisch extrem engstrahlend, 'sharp cut-off' [EES]

bandförmig extrem engstrahlend, 'sharp cut-off' [EES]

wallwash [A20]

Farbtemperaturen

3000 K

4000 K

2700 K

Nominal Watt

56 W

Konfigurationen

Lichtverteilung	Artikelnummer	Lichtquelle	Bemes-sungslicht-strom	Bemes-sungsleis-tung	CRI	Gewicht (kg)
bandförmig extrem engstrahlend [EE] 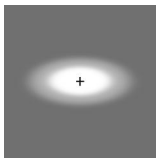	134-1400+134-1382	LED-24/48W / 700 mA - 3000 K	5545.2	54 W	80	4.00
	134-1401+134-1382	LED-24/48W / 700 mA - 4000 K	5927.6	54 W	80	4.00
bandförmig extrem engstrahlend, 'sharp cut-off' [EES] 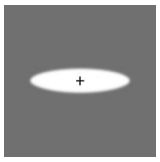	134-1402+134-1382	LED-24/48W / 700 mA - 3000 K	6104.9	54 W	80	4.00
	134-1403+134-1382	LED-24/48W / 700 mA - 4000 K	6526	54 W	80	4.00
symmetrisch breitstrahlend [B]	134-1396	LED-24/48W / 700 mA - 3000 K	5388.5	54 W	80	4.00
	134-1397	LED-24/48W / 700 mA - 4000 K	5760.1	54 W	80	4.00
	134-1935	LED-24/48W / 700 mA - 2700 K	5016.9	54 W	80	4.00
symmetrisch extrem engstrahlend [EE] 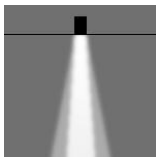	134-1400+134-1382	LED-24/48W / 700 mA - 3000 K	5986.1	54 W	80	4.00
	134-1401	LED-24/48W / 700 mA - 4000 K	6398.9	54 W	80	4.00
	134-1937	LED-24/48W / 700 mA - 2700 K	5573.3	54 W	80	4.00
symmetrisch extrem engstrahlend, 'sharp cut-off' [EES] 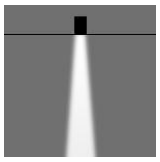	134-1402	LED-24/48W / 700 mA - 3000 K	6442.7	54 W	80	4.00
	134-1403	LED-24/48W / 700 mA - 4000 K	6887	54 W	80	4.00
	134-1938	LED-24/48W / 700 mA - 2700 K	5998.4	54 W	80	4.00
symmetrisch mediumstrahlend [M]	134-1398	LED-24/48W / 700 mA - 3000 K	6047.2	54 W	80	4.00
	134-1399	LED-24/48W / 700 mA - 4000 K	6464.2	54 W	80	4.00
	134-1936	LED-24/48W / 700 mA - 2700 K	5630.1	54 W	80	4.00
wallwash [A20]	134-1398+134-1492	LED-24/48W / 700 mA - 3000 K	4851.9	54 W	80	4.00
	134-1399+134-1492	LED-24/48W / 700 mA - 4000 K	5186.6	54 W	80	4.00

Lichtverteilung	Artikelnummer	Lichtquelle	Bemes-sungslicht-strom	Bemes-sungsleis-tung	CRI	Gewicht (kg)

Montagezubehör

Einbautopf, erhabene Montage

Beschreibung	Artikelnummer	A	B	C1	C
Einbautopf BDO24-I	134-0798	570	305	285	270

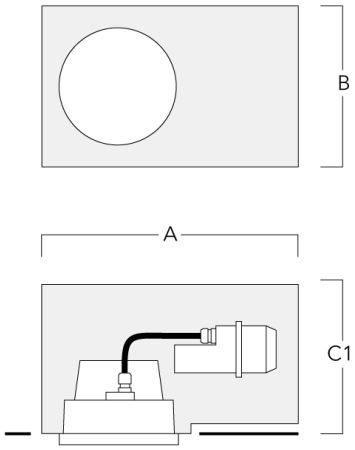

Einbautopf, bündige Montage

Beschreibung	Artikelnummer	A	B	C1	C
Einbautopf BDO24-II	134-1162	573	305	303	270

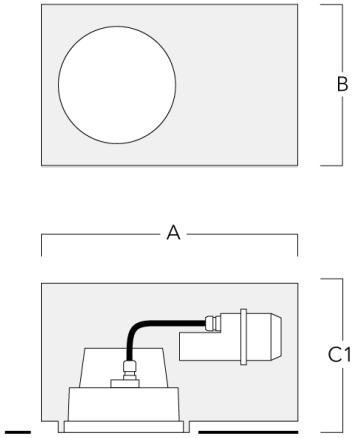

Einbautopf, bündige - reduzierte Einbautiefe

Beschreibung	Artikelnummer	A	B	C1
Einbautopf BDO24-II-RE	134-1714	574	305	227

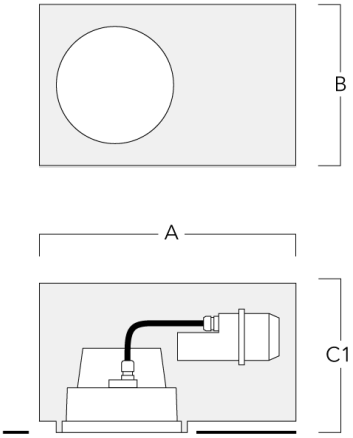

Einbautopf, erhaben - reduzierte Einbautiefe

Beschreibung	Artikelnummer	A	B	C1
Einbautopf BDO24-I-RE	134-1717	574	305	209

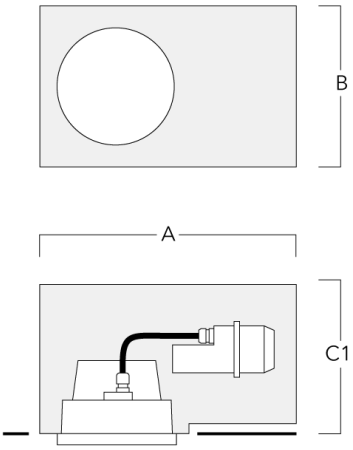

Einbautopf, bündig mit Schattenfuge - reduzierte Einbautiefe

Beschreibung	Artikelnummer	A	B	C1
Einbautopf BDO24-III-RE	134-1718	573	305	227

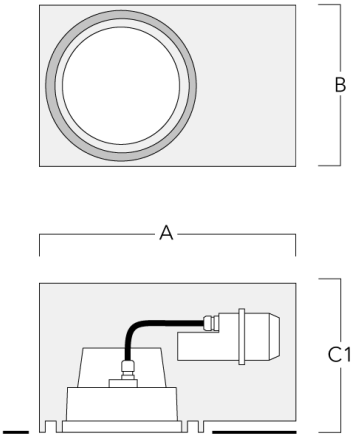

Optisches Zubehör

Streulinse allseitig

Beschreibung	Artikelnummer	C1
IO-360-DAC/DOC240-LED	134-1441	191

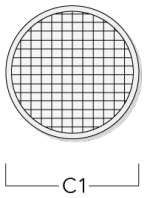

Wabenblende

Beschreibung	Artikelnummer	C1
Wabenblende	134-1445	191

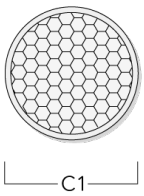

Wallwash Linse

Beschreibung	Artikelnummer	C1
IO-20-WW-DAC/DOC240-LED	134-1492	191

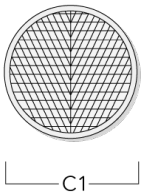

Streulinse bandförmig

Beschreibung	Artikelnummer	C1
IO-180-DAC/DOC240-LED	134-1382	191

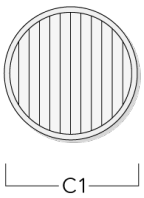

Steuerung

DALI interface

Beschreibung	Artikelnummer	C
DALI interface	430-0013	90