DOC240 LED

Downlights

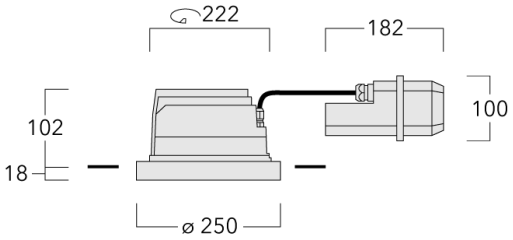

Description

IP66, Classe I. IK07. Corps en fonte d'aluminium. Visserie inox avec traitement PCS. Protection contre la corrosion 5CE. Joint silicone. Verre de sécurité. Deux entrées de câble.
Luminaire pilotable en DALI.

Pour le montage dans un plafond en béton, nous conseillons l'emploi d'un boîtier d'encastrement.

Spécifications

Description du matériel

Corps	Corps en fonte d'aluminium, visserie inox avec traitement PCS
Lentille	Verre de sécurité sur charnière
Couleurs	Peinture poudre disponible avec 35 couleurs différents
Joint	Joint silicone
Visserie	PCS Polymer Coated Stainless Steel Hardware
IP	IP66
IK	IK07
Protection contre la corrosion	5CE

Description électrique

Alimentation électrique	220-240V / 50-60 Hz
Driver	Driver électronique séparé thermiquement

Informations complémentaires

Durée de vie	Ta=25° L90B10 > 90000h
Classe d’efficacité énergétique	C-D

Options

Types photométries

faisceau symétrique, extensif [B]

faisceau symétrique, médium [M]

faisceau symétrique, ultra intensif [EE]

faisceau symétrique ovalisante, extensif

faisceau symétrique, ultra intensif, 'cut-off' [EES]

faisceau symétrique ovalisante, ultra intensif, 'cut-off'

wallwash [A20]

Température de couleur

3000 K

4000 K

2700 K

Données en sortie de luminaire

56 W

Configurations

Types photométries	Code produit	Type de Lampes	Rated lumens	Rated input power	IRC	Poids (kg)
faisceau symétrique ovalisante, extensif 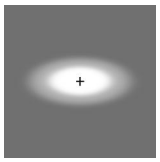	134-1400+134-1382	LED-24/48W / 700 mA - 3000 K	5545.2	54 W	80	4.00
	134-1401+134-1382	LED-24/48W / 700 mA - 4000 K	5927.6	54 W	80	4.00
faisceau symétrique ovalisante, ultra intensif, 'cut-off' 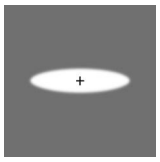	134-1402+134-1382	LED-24/48W / 700 mA - 3000 K	6104.9	54 W	80	4.00
faisceau symétrique, extensif [B]	134-1396	LED-24/48W / 700 mA - 3000 K	5388.5	54 W	80	4.00
	134-1397	LED-24/48W / 700 mA - 4000 K	5760.1	54 W	80	4.00
	134-1935	LED-24/48W / 700 mA - 2700 K	5016.9	54 W	80	4.00
faisceau symétrique, médium [M]	134-1398	LED-24/48W / 700 mA - 3000 K	6047.2	54 W	80	4.00
	134-1399	LED-24/48W / 700 mA - 4000 K	6464.2	54 W	80	4.00
	134-1936	LED-24/48W / 700 mA - 2700 K	5630.1	54 W	80	4.00
faisceau symétrique, ultra intensif [EE]	134-1400+134-1382	LED-24/48W / 700 mA - 3000 K	5986.1	54 W	80	4.00
	134-1401	LED-24/48W / 700 mA - 4000 K	6398.9	54 W	80	4.00
	134-1937	LED-24/48W / 700 mA - 2700 K	5573.3	54 W	80	4.00
faisceau symétrique, ultra intensif, 'cut-off' [EES]	134-1402	LED-24/48W / 700 mA - 3000 K	6442.7	54 W	80	4.00
	134-1403	LED-24/48W / 700 mA - 4000 K	6887	54 W	80	4.00
	134-1938	LED-24/48W / 700 mA - 2700 K	5998.4	54 W	80	4.00
wallwash [A20]	134-1398+134-1492	LED-24/48W / 700 mA - 3000 K	4851.9	54 W	80	4.00
	134-1399+134-1492	LED-24/48W / 700 mA - 4000 K	5186.6	54 W	80	4.00

Types photométries	Code produit	Type de Lampes	Rated lumens	Rated input power	IRC	Poids (kg)

Accessoires d'installation

Pots d'encastrement, Finition en débord

Description	Code produit	A	B	C1	C
Pots d'encastrement BDO24-I	134-0798	570	305	285	270

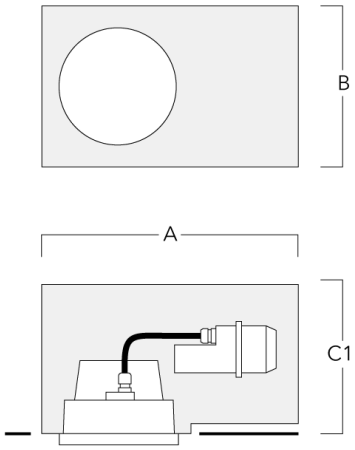

Pots d'encastrement, Finition à fleur

Description	Code produit	A	B	C1	C
Pots d'encastrement BDO24-II	134-1162	573	305	303	270

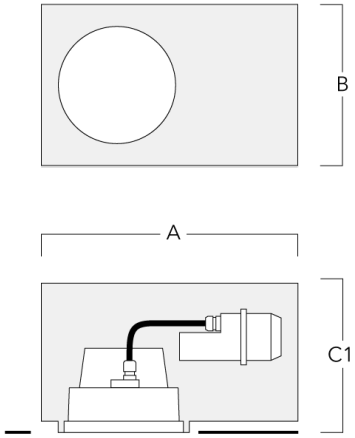

Pots d'encastrement

Description	Code produit	A	B	C1
Pots d'encastrement BDO24-II-RE	134-1714	574	305	227

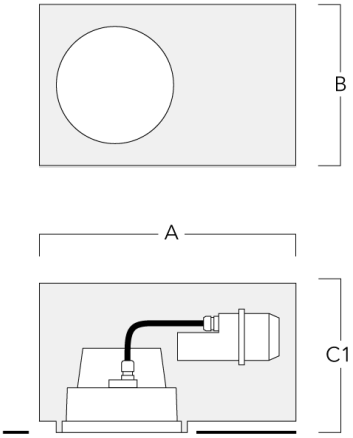

Pots d'encastrement BDO24-II-RE	134-1717	574	305	209

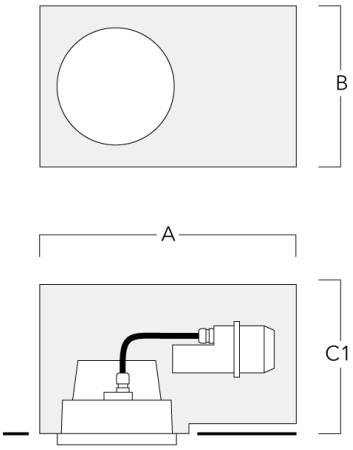

Installation blockout, flush with shadow line - reduced depth

Description	Code produit	A	B	C1
Pots d'encastrement BDO24-III-RE	134-1718	573	305	227

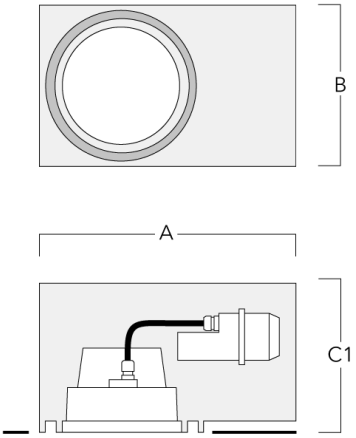

Accessoires Optiques

Lentille e'largissante

Description	Code produit	C1
IO-360-DAC/DOC240-LED	134-1441	191

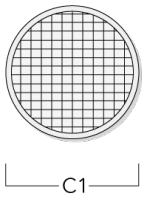

Grille nid d'abeille

Description	Code produit	C1
Grille nid d'abeille	134-1445	191

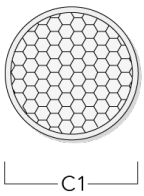

Lentille rasante

Description	Code produit	C1
IO-20-WW-DAC/DOC240-LED	134-1492	191

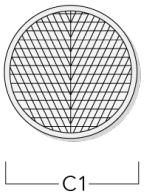

Lentille ovalisante

Description	Code produit	C1
IO-180-DAC/DOC240-LED	134-1382	191

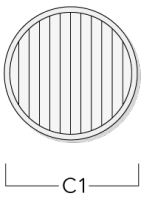

Control

DALI interface

Description	Code produit	C
DALI interface	430-0013	90