ETC120-GB LED

Encastrés de sol

WE-EF Switzerland AG
Himmelrichstrasse 6, 6003 Luzern - Téléphone: +41 22 752 49 94
info.switzerland@we-ef.com - https://we-ef.com/ch_fr

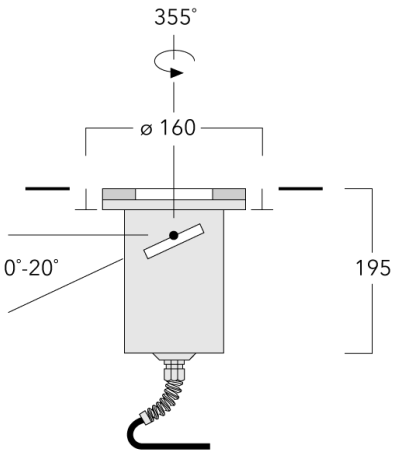

Description

IP67*, Classe I. Classe II sur demande. IK10+. Caisson et collerette en acier inoxydable. Visserie inox avec traitement PCS. Joint silicone. Verre de sécurité. Charge admissible 5 tonnes. Passage des véhicules autorisé à faible vitesse. Câble d'alimentation de 1.5m monté, scellé et résiné en usine. (Dé)montage du châssis sans outils. Inclinable à 20° et rotatif sur 355°.
Verre antidérapant disponible en option. Version en 2200K disponible. À préciser lors de la demande de devis.

Le luminaire n'est pas adapté à un fonctionnement permanent sous l'eau et doit être éteint en cas d'inondation.

* Testé en plus selon IP66, IP67, IP68 0,1 bar 3h, jusqu'à 1 m de profondeur selon DIN EN 60598 et IP69K/80° selon DIN EN 60529.

Spécifications

Description du matériel

Corps	Caisson et collerette en acier inoxydable. Visserie inox avec traitement PCS.
Lentille	Lentille LED en PMMA. Verre de sécurité. Passage des véhicules autorisé à faible vitesse.
Couleurs	Acier inoxydable
Joint	Joint silicone
Visserie	PCS Inox avec recovrement polymère
IP	IP67
IK	IK10+
Protection contre la corrosion	5CE

Description électrique

Alimentation électrique	220-240V / 50-60 Hz
Driver	Driver électronique
Power factor	> 0.9

Informations complémentaires

Durée de vie	Ta=25° L90B10 > 90000h
Classe d'efficacité énergétique	C-D

Options

Distribution de la lumière

faisceau symétrique, médium [M]

faisceau symétrique, ultra intensif [EE]

faisceau ovalisante, ultra intensif [EE]

faisceau symétrique, ultra intensif, 'cut-off' [EES]

faisceau symétrique ovalisante, ultra intensif, 'cut-off'

Température de couleur

3000 K

4000 K

2700 K

Données en sortie de luminaire

8 W

Configurations

Distribution de la lumière	Référence	Source lumineuse	Rated lumens	Rated input power	IRC	Poids (kg)
faisceau ovalisante, ultra intensif [EE] 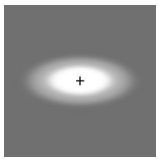	185-7593+185-9612	LED-3/6W / 700 mA - 3000 K	630	7.5 W	80	3.90
	185-7596+185-9612	LED-3/6W / 700 mA - 4000 K	673.5	7.5 W	80	3.90
faisceau symétrique ovalisante, ultra intensif, 'cut-off' 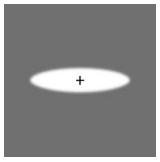	185-7682+185-9612	LED-3/6W / 700 mA - 3000 K	661.3	7.5 W	80	3.90
	185-7684+185-9612	LED-3/6W / 700 mA - 4000 K	561	7.7 W	80	3.90
faisceau symétrique, médium [M] 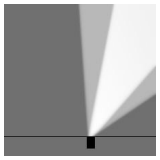	185-3449	LED-3/6W / 700 mA - 2700 K	648.3	7.5 W	80	3.80
	185-7592	LED-3/6W / 700 mA - 3000 K	696.3	7.5 W	80	3.80
	185-7595	LED-3/6W / 700 mA - 4000 K	744.3	7.5 W	80	3.80
faisceau symétrique, ultra intensif [EE] 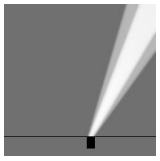	185-3501	LED-3/6W / 700 mA - 2700 K	605.8	7.5 W	80	3.80
	185-7593	LED-3/6W / 700 mA - 3000 K	650.7	7.5 W	80	3.80
	185-7596+185-9612	LED-3/6W / 700 mA - 4000 K	695.6	7.5 W	80	3.80
faisceau symétrique, ultra intensif, 'cut-off' [EES] 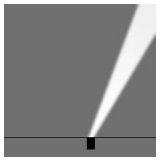	185-3540	LED-3/6W / 700 mA - 2700 K	652.3	7.5 W	80	3.80
	185-7682	LED-3/6W / 700 mA - 3000 K	700.7	7.5 W	80	3.80
	185-7684	LED-3/6W / 700 mA - 4000 K	749	7.5 W	80	3.80

Accessoires d'installation

Plaque de montage

Description	Référence	C1
Plaque de montage BE12	185-0796	160

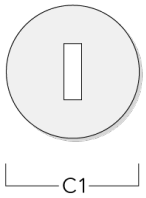

Pots d'encastrement

Description	Référence	D1	D2	H1	Poids (kg)	D	H
BET12 Pot d'encastrement	185-0923	160	225	300	1	160/225	300

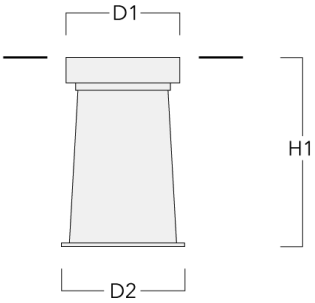

Accessoires Électriques

Boite de dérivation étanche

Description	Référence	C1	M1	M2
Boite de dérivation étanche démontable à gel à mémoire SJB	185-1624	146	Ø 10	Ø 12 - 19

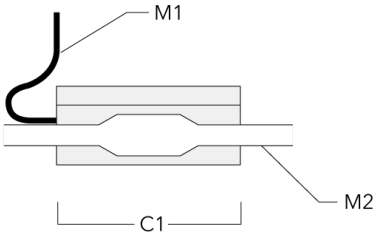

Accessoires Optiques

Lentille e'largissante

Description	Référence	C1
Lentille IO-360	185-2865	60

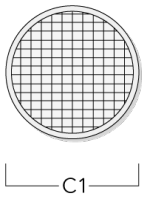

Lentille ovalisante
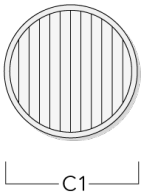
Description	Référence	C1
Lentille IO-180	185-9612	60