LTM440-COB

Colonnes d' éclairage

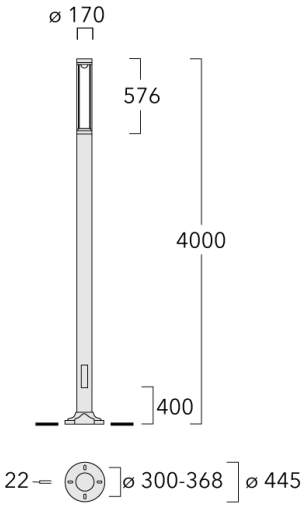

Description

IP66. Classe I. IK10. Corps en fonte d'aluminium. Visserie inox avec traitement PCS. Protection contre la corrosion 5CE. Joint silicone CCG®. Vasque en polycarbonate. Lentille diffusante 360° LED en PMMA. Le parasurtenseur et livré avec un boîtier contre les surtensions.

Livrée pré-câblée, avec porte de visite.

Spécifications

Description du matériel

Corps	Corps en fonte d'aluminium, visserie inox avec traitement PCS
Lentille	Polycarbonate
Couleurs	Peinture poudre disponible avec 35 couleurs différents
Joint	Joint silicone CCG®
Visserie	PCS Inox avec recovrement polymère
IP	IP66
IK	IK10
Protection contre la corrosion	5CE

Description électrique

Alimentation électrique	220-240V / 50-60 Hz
Driver	Driver électronique

Informations complémentaires

Durée de vie	Ta=25° L70B50 > 50000h
Classe d'efficacité énergétique	B-C

Options

Types photométries

[C50] Circulaire symétrique

[R50] Photométrie bi-asymétrique

Température de couleur

3000 K

4000 K

2700 K

Données en sortie de luminaire

2 W

27 W

Configurations

Types photométries	Code produit	Type de Lampes	Rated lumens	Rated input power	IRC	Poids (kg)
[C50] Circulaire symétrique 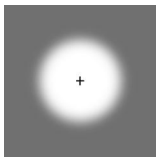	115-1521	LED-FT-17W / 500 mA - 3000 K	2508.1	20 W	80	25.00
	115-1522	LED-FT-17W / 500 mA - 4000 K	2614.3	20 W	80	25.00
	115-1523	LED-FT-24W / 700 mA - 3000 K	3447.6	27 W	80	25.00
	115-1524	LED-FT-24W / 700 mA - 4000 K	3594.6	27 W	80	25.00
	115-1778	LED-FT-17W / 500 mA - 2700 K	2397.8	20 W	80	25.00
	115-1779	LED-FT-24W / 700 mA - 2700 K	3308.7	27 W	80	25.00
[R50] Photométrie bi-asymétrique 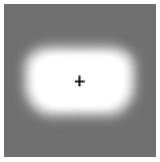	115-1840	LED-FT-17W / 500 mA - 3000 K	2403.3	20 W	80	25.00
	115-1845	LED-FT-17W / 500 mA - 4000 K	2505.1	20 W	80	25.00
	115-1846	LED-FT-17W / 500 mA - 2700 K	2297.6	20 W	80	25.00
	115-1847	LED-FT-24W / 700 mA - 3000 K	3303.6	27 W	80	25.00
	115-1848	LED-FT-24W / 700 mA - 4000 K	3444.5	27 W	80	25.00
	115-1849	LED-FT-24W / 700 mA - 2700 K	3170.5	27 W	80	25.00
	115-1850	LED-FT-37W / 700 mA - 3000 K	4955.4	42 W	80	25.00
	115-1851	LED-FT-37W / 700 mA - 4000 K	5241.1	42 W	80	25.00
	115-1852	LED-FT-37W / 700 mA - 2700 K	4810.5	42 W	80	25.00

Accessoires d'installation

Base à enterrer

Description	Code produit	D1	D2	D3	D4	H1	H2	M1	Poids (kg)
Base à enterrer ESV10	300-0949	415	340	126	133	1000	500	18	25.30

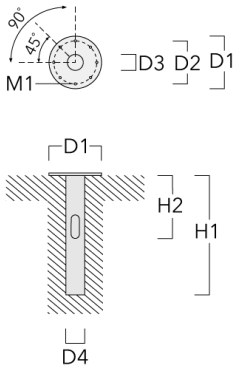

Accessoires Optiques

Light shield

Description	Code produit
LS180-[C60]	159-0321