OLV330 LED

Appliques murales

WE-EF LUMIERE
ZAC de Chesnes Nord, 6 Rue de Brisson, CS80330, 38290 Satolas et Bonce - Téléphone: +33 4 74 99 14 44
info.france@we-ef.com - https://we-ef.com/fr
Sous réserve de modifications techniques et d'erreurs. - Généré le 05/12/2025

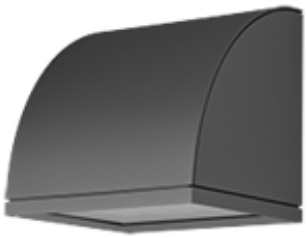

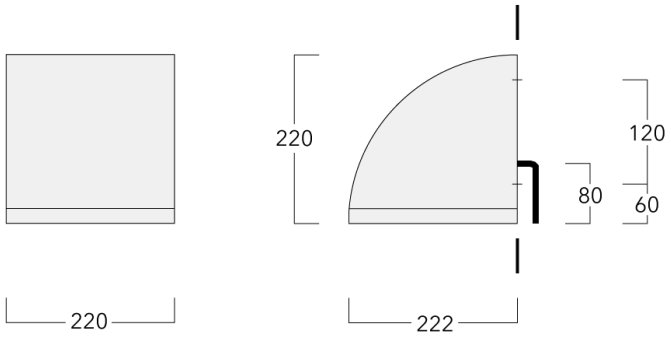

Description

IP65, Classe I. IK07. Corps en fonte d'aluminium. Visserie inox avec traitement PCS. Protection contre la corrosion 5CE. Joint silicone. Verre de sécurité. Deux entrées de câble. Version en 2200K disponible. À préciser lors de la demande de devis.
Luminaire pilotable en DALI.

Montage en éclairage direct ou indirect.

Spécifications

Description du matériel

Corps	Corps en fonte d'aluminium
Lentille	Verre de sécurité
Couleurs	Peinture poudre disponible avec 35 couleurs différents
Joint	Joint silicone CCG®
Visserie	PCS Inox avec recovrement polymère
IP	IP65
IK	IK07
Protection contre la corrosion	5CE

Description électrique

Alimentation électrique	220-240V / 50-60 Hz
Driver	Driver électronique

Informations complémentaires

Durée de vie	Ta=25° L90B10 > 90000h
Classe d'efficacité énergétique	C-D

Options

Types photométries	Température de couleur	Données en sortie de luminaire
faisceau symétrique, médium [M]	3000 K	15 W
faisceau symétrique, ultra intensif, 'cut-off' [EES]	4000 K	21 W
	2700 K	0 W

Configurations

Types photométries	Code produit	Type de Lampes	Rated lumens	Rated input power	IRC	Poids (kg)
faisceau symétrique, médium [M]	132-0522	LED-12/12W / 350 mA - 3000 K	1602.7	13.9 W	80	6.60
	132-0523	LED-12/12W / 350 mA - 4000 K	1757.8	13.9 W	80	6.60
	132-0532	LED-12/18W / 500 mA - 3000 K	2223.1	21 W	80	6.60
	132-0533	LED-12/18W / 500 mA - 4000 K	2378.2	21 W	80	6.60
	132-0633	LED-12/12W / 350 mA - 2700 K	1499.3	13.9 W	80	6.60
	132-0634	LED-12/18W / 500 mA - 2700 K	2068	21 W	80	6.60
faisceau symétrique, ultra intensif, 'cut-off' [EES]	132-0524	LED-12/12W / 350 mA - 3000 K	1645.1	13.9 W	80	6.60
	132-0525	LED-12/12W / 350 mA - 4000 K	1804.3	13.9 W	80	6.60
	132-0534	LED-12/18W / 500 mA - 3000 K	2281.9	21 W	80	6.60
	132-0535	LED-12/18W / 500 mA - 4000 K	2441.1	21 W	80	6.60
	132-0635	LED-12/12W / 350 mA - 2700 K	1539	13.9 W	80	6.60
	132-0636	LED-12/18W / 500 mA - 2700 K	2122.7	21 W	80	6.60

Control

DALI interface

Description	Code produit	Informations complémentaires	C
DALI interface	430-0013	DALI variant. The luminaire is equipped with a DT6 Dali driver (Dali 2.0). Dali 2.0 -Application controllers and Input devices defined -Single-masters and multi-masters allowed -Event priorities defined -Separate addressing & grouping from control gear Note: Mixing Dali 1 and Dali 2.0 drivers can cause problems because the addressing and the command scope has changed!	90