ZFY250-COB

Bornes d'éclairage

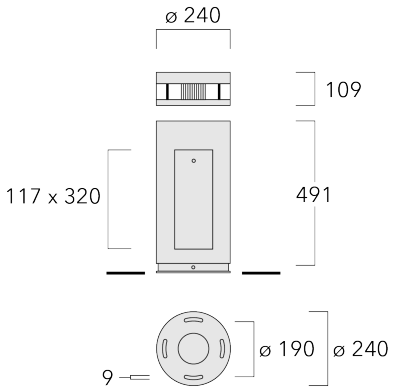

Description

IP66. Classe I. IK10. Corps en fonte d'aluminium. Visserie inox avec traitement PCS. Protection contre la corrosion 5CE. Joint silicone CCG®. Vasque en PC. Lentille LED en PMMA. Le parasurtenseur et livré avec un boîtier contre les surtensions. Luminaire pilotable en DALI.
Borne livrée pré-cablée, avec porte de visite.

WE-EF LUMIERE
ZAC de Chesnes Nord, 6 Rue de Brisson, CS80330, 38290 Satolas et Bonce - Téléphone: +33 4 74 99 14 44
info.france@we-ef.com - https://we-ef.com/fr
Sous réserve de modifications techniques et d'erreurs. - Généré le 06/12/2025

Spécifications

Description du matériel

Corps	Corps en fonte d'aluminium
Lentille	COB Polycarbonate
Couleurs	Peinture poudre disponible avec 35 couleurs différents
Joint	Joint silicone CCG®
Visserie	PCS Polymer Coated Stainless Steel Hardware
IP	IP66
IK	IK10
Protection contre la corrosion	5CE

Description électrique

Driver	Driver électronique
Protection contre les surtensions	10/10kV (SP10)

Informations complémentaires

Durée de vie	Ta=25° L70B50 > 50000h
Classe d'efficacité énergétique	D-E

Options

Types photométries	Température de couleur	Données en sortie de luminaire
symétrique, lentille diffusante circulaire 360° [C60]	3000 K	27 W 2 W
	4000 K	

Configurations

Types photométries	Code produit	Type de Lampes	Rated lumens	Rated input power	IRC	Poids (kg)
symétrique, lentille diffusante circulaire 360° [C60] 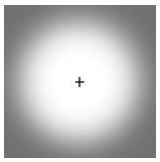	117-0238	LED-FT-17W / 500 mA - 3000 K	758.2	20 W	80	12.80
	117-0239	LED-FT-17W / 500 mA - 4000 K	790.4	20 W	80	12.80
	117-0240	LED-FT-24W / 700 mA - 3000 K	1042.3	27 W	80	12.80
	117-0241	LED-FT-24W / 700 mA - 4000 K	1086.7	27 W	80	12.80

Accessoires d'installation

Base à enterrer

Description	Code produit	D1	D2	D3	D4	H1	H2	M1	M2	Poids (kg)
Base à enterrer ESV4	300-0464	220	190	102	108	400	350	8	6	4.30

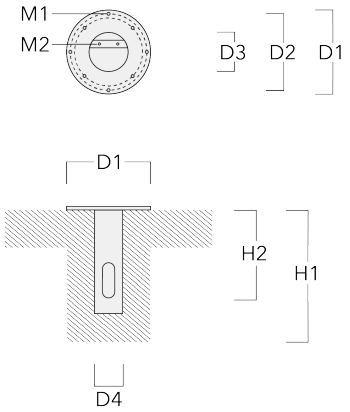

Accessoires Optiques

Light shield

Description	Code produit	H1	Poids (kg)
LS180 ZFY	117-0228	49	0.03

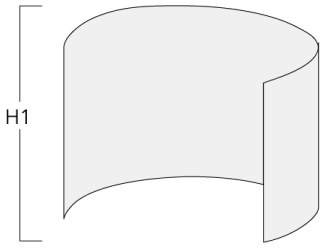

Control

Eco Step Dim® Motion

Description	Code produit	Informations complémentaires
Détecteur Autonome pour bornes WE-EF	430-0030	

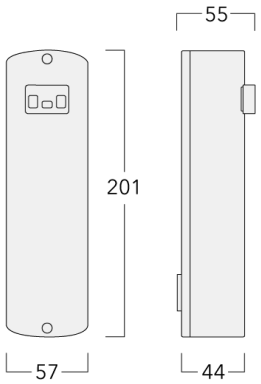

Détecteur Maître pour bornes WE-EF	430-0031	

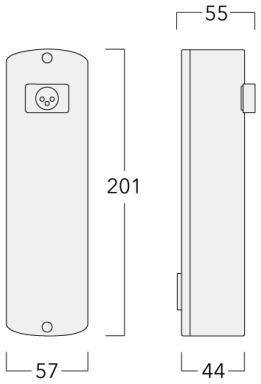
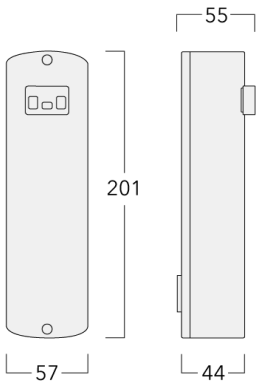
Description	Code produit	Informations complémentaires
Détecteur Esclave pour bornes WE-EF	430-0037	Capteur de mouvement pour bornes d'éclairage - IP66, IK07 - boîtier en PC homologué UL - persienne en aluminium avec revêtement en poudre (couleur à définir) - boîtier de mouvement avec capteur Panasonic PIR intégré (détection de l'illumination de la surface) intégré dans le fut (aucune vis visible de l'extérieur) - capteur bien protégé contre le vandalisme, encastré à fleur du fut - portée max.18x8m (X / Y) - électronique avec relais et alimentation de haute qualité à l'intérieur de la borne - fabriqué en conformité avec les normes européennes