PIA230 LED

Appliques murales

WE-EF Switzerland AG
Himmelrichstrasse 6, 6003 Luzern - Téléphone: +41 22 752 49 94
info.switzerland@we-ef.com - https://we-ef.com/ch_fr
Sous réserve de modifications techniques et d'erreurs. - Généré le 05/12/2025

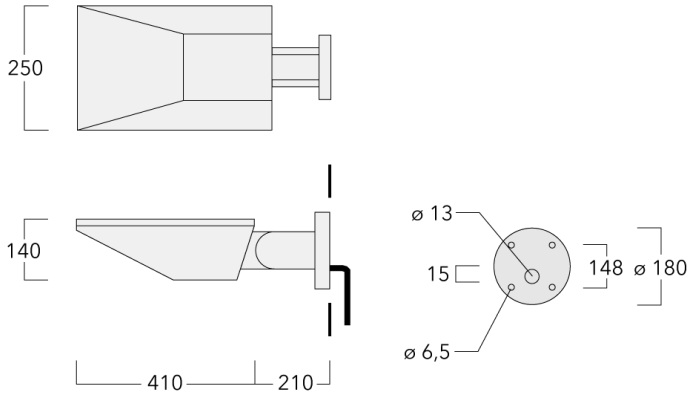

Description

IP66. Classe I. Classe II sur demande. IK08. Corps en fonte d'aluminium. Visserie inox avec traitement PCS. Protection contre la corrosion 5CE. CCG® joint silicone. Vitre RFC ® monté dans un cadre aluminium suspendable. Modules LED interchangeables avec dissipateur de chaleur. Lentille PMMA avec technologie OLC® pour la maîtrise du flux et la précision de l'éclairage. Luminaire +15°/-30° inclinable.

Version en 2200K disponible. À préciser lors de la demande de devis.

Spécifications

Description du matériel

Corps	Corps en fonte d'aluminium
Lentille	Verre de sécurité sur charnière
Couleurs	RAL9004 Noir de sécurité RAL9007 Aluminium gris RAL7016 Gris anthracite RAL9016 Blanc signalisation
Joint	Joint silicone CCG®
Visserie	PCS Inox avec recovrement polymère
IP	IP66
IK	IK08
Protection contre la corrosion	5CE

Description électrique

Alimentation électrique	220-240V / 50-60 Hz
Driver	Driver électronique

Informations complémentaires

Durée de vie	Ta=25° L90B10 > 90000h
Classe d'efficacité énergétique	C-D

Options

Distribution de la lumière

[S65] Eclairage routier - basses luminances

[R65] Bi-asymétrique - parkings et voiries larges

[A60] Asymétrique - grands espaces

Température de couleur

3000 K

4000 K

2700 K

Données en sortie de luminaire

0 W

Configurations

Distribution de la lumière	Référence	Source lumineuse	Rated lumens	Rated input power	IRC	Poids (kg)
[A60] Asymétrique - grands espaces 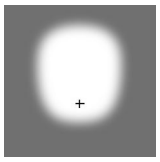	108-1666	LED-12/24W / 700 mA - 3000 K	2606.4	27 W	80	8.50
	108-1667	LED-12/24W / 700 mA - 4000 K	2786.2	27 W	80	8.50
	108-1751	LED-18/36W / 700 mA - 3000 K	3909.6	41 W	80	8.50
	108-1752	LED-18/36W / 700 mA - 4000 K	4179.3	41 W	80	8.50
	108-2537	LED-12/24W / 700 mA - 2700 K	2426.7	27 W	80	8.50
	108-2538	LED-18/36W / 700 mA - 2700 K	3640	41 W	80	8.50
[R65] Bi-asymétrique - parkings et voiries larges 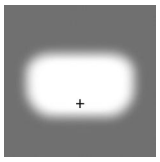	108-1664	LED-12/24W / 700 mA - 3000 K	2434.4	27 W	80	8.50
	108-1665	LED-12/24W / 700 mA - 4000 K	2602.3	27 W	80	8.50
	108-1749	LED-18/36W / 700 mA - 3000 K	3651.7	41 W	80	8.50
	108-1750	LED-18/36W / 700 mA - 4000 K	3903.5	41 W	80	8.50
	108-2539	LED-12/24W / 700 mA - 2700 K	2266.5	27 W	80	8.50
	108-2540	LED-18/36W / 700 mA - 2700 K	3399.8	41 W	80	8.50
[S65] Eclairage routier - basses luminances 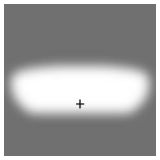	108-1660	LED-12/24W / 700 mA - 3000 K	2780.3	27 W	80	8.50
	108-1661	LED-12/24W / 700 mA - 4000 K	2972.1	27 W	80	8.50
	108-1747	LED-18/36W / 700 mA - 3000 K	4170.5	41 W	80	8.50
	108-1748	LED-18/36W / 700 mA - 4000 K	4458.1	41 W	80	8.50
	108-2535	LED-12/24W / 700 mA - 2700 K	2588.6	27 W	80	8.50
	108-2536	LED-18/36W / 700 mA - 2700 K	3882.9	41 W	80	8.50

WE-EF Switzerland AG
Himmelrichstrasse 6, 6003 Luzern - Téléphone: +41 22 752 49 94
info.switzerland@we-ef.com - https://we-ef.com/ch_fr
Sous réserve de modifications techniques et d'erreurs. - Généré le 05/12/2025