CFY259 LED - 685 mm

Bornes d'éclairage

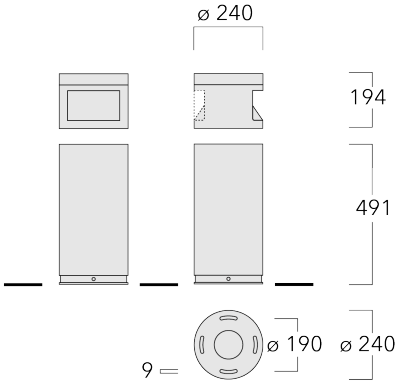

Description

IP66. Classe I. Classe II sur demande. IK10. Corps en fonte d'aluminium. Visserie inox avec traitement PCS. Protection contre la corrosion 5CE. Joint silicone CCG®. Le parasurtenseur et livré avec un boîtier contre les surtensions. Borne livrée pré-câblée, avec porte de visite.

Version en 2200K disponible. À préciser lors de la demande de devis.

Version avec Eco Step Dim® Motion disponible. À préciser lors de la demande de devis.

Spécifications

Description du matériel

Corps	Corps en fonte d'aluminium, visserie inox avec traitement PCS
Lentille	verre givré
Couleurs	RAL9004 Noir de sécurité RAL9007 Aluminium gris RAL7016 Gris anthracite RAL9016 Blanc signalisation
Joint	Joint silicone CCG®
Visserie	PCS Inox avec recovrement polymère
IP	IP66
IK	IK10
Protection contre la corrosion	5CE

Description électrique

Alimentation électrique	220-240V / 50-60 Hz
Driver	Standard - version DALI disponible en option

Informations complémentaires

Durée de vie	Ta=25° L90B10 > 90000h
Classe d’efficacité énergétique	D

Options

Distribution de la lumière

faisceau asymétrique, extensif, single

faisceau asymétrique, extensif, double

Température de couleur

3000 K

4000 K

2700 K

Données en sortie de luminaire

0 W

Configurations

Distribution de la lumière	Référence	Source lumineuse	Rated lumens	Rated input power	IRC	Poids (kg)
faisceau asymétrique, extensif, double 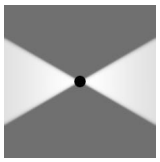	117-0273	LED-2x6/24W / 700 mA - 3000 K	736.6	27 W	80	15.00
	117-0274	LED-2x6/24W / 700 mA - 4000 K	787.4	27 W	80	15.00
	117-0275	LED-2x6/36W / 1050 mA - 3000 K	1092.3	40 W	80	15.00
	117-0276	LED-2x6/36W / 1050 mA - 4000 K	1143.1	40 W	80	15.00
	117-0330	LED-2x6/24W / 700 mA - 2700 K	685.8	27 W	80	15.00
	117-0331	LED-2x6/36W / 1050 mA - 2700 K	1041.5	40 W	80	15.00
faisceau asymétrique, extensif, single 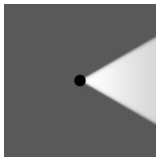	117-0211	LED-6/12W / 700 mA - 3000 K	368.3	14.5 W	80	15.00
	117-0212	LED-6/12W / 700 mA - 4000 K	393.7	14.5 W	80	15.00
	117-0213	LED-6/18W / 1050 mA - 3000 K	546.1	21 W	80	15.00
	117-0255	LED-6/18W / 1050 mA - 4000 K	571.5	21 W	80	15.00
	117-0328	LED-6/12W / 700 mA - 2700 K	342.9	14.5 W	80	15.00
	117-0329	LED-6/18W / 1050 mA - 2700 K	520.7	21 W	80	15.00

Accessoires d'installation

Base à enterrer

Description	Référence	D1	D2	D3	D4	H1	H2	M1	M2	Poids (kg)
Base à enterrer ESV4	300-0464	220	190	102	108	400	350	8	6	4.30

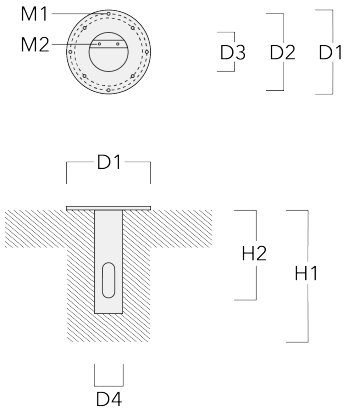

Control

Eco Step Dim® Motion

Description	Référence	Informations complémentaires
Eco Step Dim® Motion - Linked-Primary	430-0030	

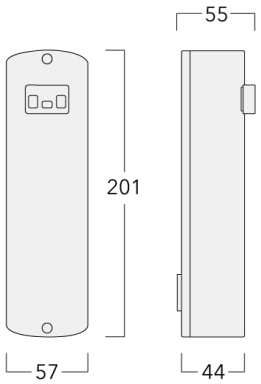

Eco Step Dim® Motion - Linked-Secondary	430-0031	

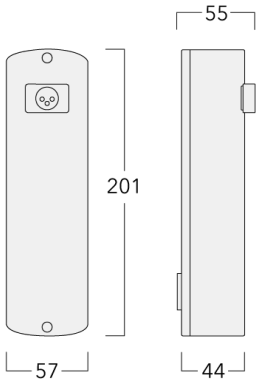
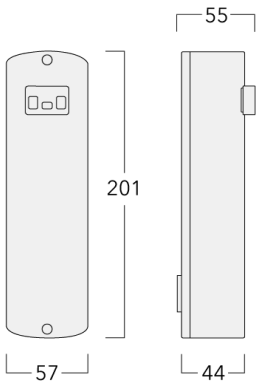
Description	Référence	Informations complémentaires
Eco Step Dim® Motion - Stand-Alone	430-0037	Capteur de mouvement pour bornes d'éclairage - IP66, IK07 - boîtier en PC homologué UL - persienne en aluminium avec revêtement en poudre (couleur à définir) - boîtier de mouvement avec capteur Panasonic PIR intégré (détection de l'illumination de la surface) intégré dans le fut (aucune vis visible de l'extérieur) - capteur bien protégé contre le vandalisme, encastré à fleur du fut - portée max.18x8m (X / Y) - électronique avec relais et alimentation de haute qualité à l'intérieur de la borne - fabriqué en conformité avec les normes européennes