ESC130 LED

Encastrés de sol

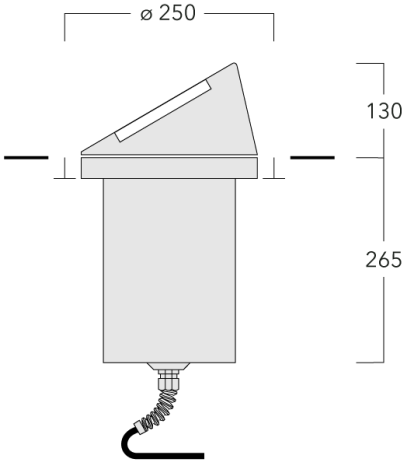

Description

IP67, Classe I, IK07. Caisson et collerette en acier inoxydable. Visserie inox avec traitement PCS. Joint silicone. Verre inclinée à 30° auto-nettoyant. Câble d'alimentation de 1.5m monté, scellé et résiné en usine.

Equipement électrique intégré. Version en 2200K disponible. À préciser lors de la demande de devis.

Pour l'installation, nous recommandons l'utilisation d'un pot d'encastrement. A commander séparément.

WE-EF LUMIERE
ZAC de Chesnes Nord, 6 Rue de Brisson, CS80330, 38290 Satolas et Bonce - Téléphone: +33 4 74 99 14 44
info.france@we-ef.com - https://we-ef.com/fr

Spécifications

Description du matériel

Corps	Caisson et collerette en acier inoxydable
Lentille	Verre de sécurité
Couleurs	Peinture poudre disponible avec 35 couleurs différents
Joint	Joint silicone
Visserie	PCS Inox avec recovrement polymère
IP	IP67
IK	IK07
Protection contre la corrosion	5CE

Description électrique

Driver	Driver électronique

Informations complémentaires

Durée de vie	Ta=25° L90B10 > 90000h
Classe d'efficacité énergétique	C-D

Options

Types photométries

faisceau symétrique, médium [M]

faisceau symétrique, ultra intensif [EE]

faisceau symétrique, ultra intensif, 'cut-off' [EES]

Température de couleur

3000 K

4000 K

2700 K

Données en sortie de luminaire

0 W

Configurations

Types photométries	Code produit	Type de Lampes	Rated lumens	Rated input power	IRC	Poids (kg)
faisceau symétrique, médium [M] 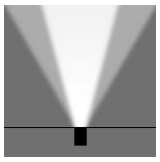	185-3077	LED-12/18W / 500 mA - 3000 K	1755.1	21 W	80	7.90
	185-3078	LED-12/18W / 500 mA - 4000 K	1877.5	21 W	80	7.90
	185-3531	LED-12/18W / 500 mA - 2700 K	1632.6	21 W	80	7.90
faisceau symétrique, ultra intensif [EE] 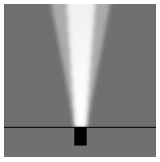	185-3079	LED-12/18W / 500 mA - 3000 K	1801.1	21 W	80	7.90
	185-3080	LED-12/18W / 500 mA - 4000 K	1926.8	21 W	80	7.90
	185-3506	LED-12/18W / 500 mA - 2700 K	1675.4	21 W	80	7.90
faisceau symétrique, ultra intensif, 'cut-off' [EES]	185-3081	LED-12/18W / 500 mA - 3000 K	1894.3	21 W	80	7.90
	185-3082	LED-12/18W / 500 mA - 4000 K	2026.4	21 W	80	7.90
	185-3532	LED-12/18W / 500 mA - 2700 K	1762.1	21 W	80	7.90

Accessoires d'installation

Pots d'encastrement

Description	Code produit	D1	D2	H1	Poids (kg)	D	H
BET13 MDPE Pot d'encastrement	185-0322	250	270	375	1.50	250/270	375

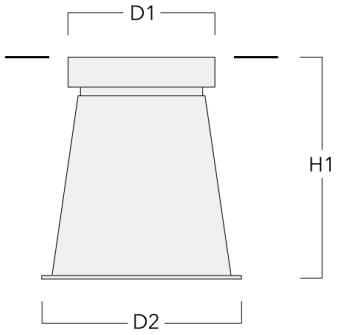

Plaque de montage

Description	Code produit	C1
Plaque de montage BE13	185-0325	250

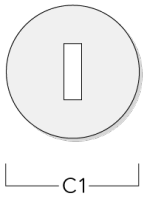

Accessoires Électriques

Boite de dérivation étanche
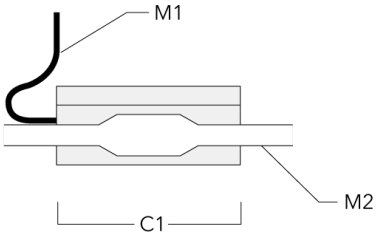
Description	Code produit	C1	M1	M2
Boite de dérivation étanche démontable à gel à mémoire SJB	185-1624	146	Ø 10	Ø 12 - 19