ESC140 LED

Encastrés de sol

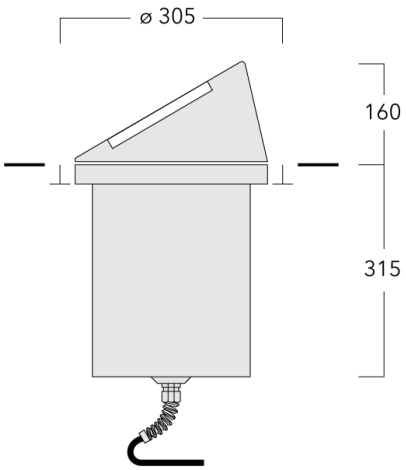

Description

IP67, Classe I, IK07. Caisson et collerette en acier inoxydable. Visserie inox avec traitement PCS. Joint silicone. Verre inclinée à 30° auto-nettoyant. Câble d'alimentation de 1.5m monté, scellé et résiné en usine.

Equipement électrique intégré.

Pour l'installation, nous recommandons l'utilisation d'un pot d'encastrement. A commander séparément.

WE-EF Switzerland AG
Himmelrichstrasse 6, 6003 Luzern - Téléphone: +41 22 752 49 94
info.switzerland@we-ef.com - https://we-ef.com/ch_fr

Spécifications

Description du matériel

Corps	Caisson et collerette en acier inoxydable
Lentille	Verre de sécurité
Couleurs	RAL9004 Noir de sécurité RAL9007 Aluminium gris RAL7016 Gris anthracite RAL9016 Blanc signalisation
Joint	Joint silicone
Visserie	PCS Inox avec recovrement polymère
IP	IP67
IK	IK07
Protection contre la corrosion	5CE

Description électrique

Driver	Driver électronique

Informations complémentaires

Durée de vie	Ta=25° L90B10 > 90000h
Classe d'efficacité énergétique	C-D

Options

Distribution de la lumière

faisceau symétrique, médium [M]

faisceau symétrique, ultra intensif [EE]

faisceau symétrique, ultra intensif, 'cut-off' [EES]

Température de couleur

3000 K

4000 K

2700 K

Données en sortie de luminaire

0 W

Configurations

Distribution de la lumière	Référence	Source lumineuse	Rated lumens	Rated input power	IRC	Poids (kg)
faisceau symétrique, médium [M] 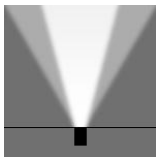	185-3003	LED-24/24W / 350 mA - 3000 K	2530.6	26.5 W	80	10.40
	185-3083	LED-24/24W / 350 mA - 4000 K	2775.5	26.5 W	80	10.40
	185-3376	LED-24/24W / 350 mA - 2700 K	2367.3	26.5 W	80	10.40
faisceau symétrique, ultra intensif [EE] 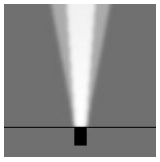	185-3084	LED-24/24W / 350 mA - 3000 K	2596.9	26.5 W	80	10.40
	185-3085	LED-24/24W / 350 mA - 4000 K	2848.3	26.5 W	80	10.40
	185-3533	LED-24/24W / 350 mA - 2700 K	2429.4	26.5 W	80	10.40
faisceau symétrique, ultra intensif, 'cut-off' [EES]	185-3086	LED-24/24W / 350 mA - 3000 K	2731.3	26.5 W	80	10.40
	185-3087	LED-24/24W / 350 mA - 4000 K	2995.6	26.5 W	80	10.40
	185-3534	LED-24/24W / 350 mA - 2700 K	2555.1	26.5 W	80	10.40

Accessoires d'installation

Pots d'encastrement

Description	Référence	D1	D2	H1	Poids (kg)	D	H
BET14 MDPE pot d'encastrement	185-0323	300	325	420	2.50	300/325	420

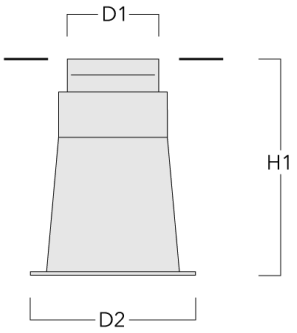

Plaque de montage

Description	Référence	C1
Plaque de montage BE14	185-0326	300

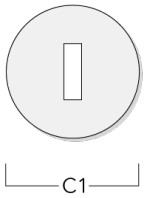

Accessoires Électriques

Boite de dérivation étanche
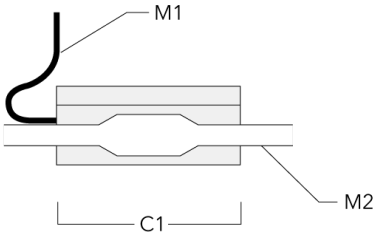
Description	Référence	C1	M1	M2
Boite de dérivation étanche démontable à gel à mémoire SJB	185-1624	146	Ø 10	Ø 12 - 19