CFT530 LED

Mastleuchten

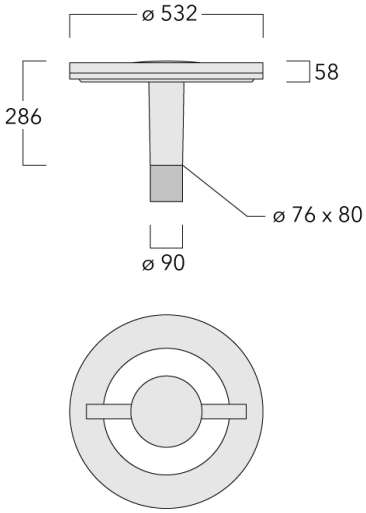

Beschreibung

IP66, SKI. SKII auf Anfrage. IK08. Korrosionsbeständiger Aluminiumguss. PCS beschichtete Edelstahlschrauben. 5CE Korrosionsschutz. CCG® Controlled Compression Gasket Silikondichtung. RFC® Reflection Free Contour Abdeckung. Eingebaute elektronische Betriebsgeräte, thermisch getrennt. DALI. CAD-optimierte OLC® One LED Concept Technik zur Lichtlenkung und Entblendung. Eingebaute LED Platine. Die Leuchte wird anschlussfertig geliefert und muss zur Installation nicht geöffnet werden.

Variante mit 2200 K erhältlich, bei Bestellung bitte angeben.

Spezifikationen

Materialbeschreibung

Gehäuse	Korrosionsbeständiger Aluminiumguss
Abdeckung	PMMA RFC® Reflection Free Contour technology
Farben	RAL9004 Signalschwarz RAL9007 Graualuminium RAL7016 Anthrazitgrau RAL9016 Verkehrsweiß
Dichtung	CCG® Silikondichtung
Schrauben	PCS beschichtete Edelstahlschrauben
Schutzart	IP66
Schlagfestigkeit	IK08
Korrosionsbeständigkeit	5CE
Windangriffsfläche	0.16 m^2

Elektrische Beschreibung

Netz	220-240V / 50-60 Hz
Netzgerät / Vorschaltgerät	Eingebaute elektronische Betriebsgeräte. DALI
Leistungsfaktor	> 0.9

Weitere Informationen

Lebensdauer	Ta=25° L90B10 > 90000h
Energieeffizienzklasse	C-D (Lichtquelle)

Auswahl

Lichtverteilung	Farbtemperaturen	Nominal Watt
symmetrisch, entblendet [C50]	3000 K	0 W
rectangular [R]	4000 K	
	2700 K	

Konfigurationen

Lichtverteilung	Artikelnummer	Lichtquelle	Bemessungslichtstrom	Bemessungsleistung	CRI	Gewicht (kg)
rectangular [R] 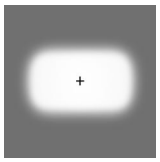	105-0094	LED-24/24W / 350 mA - 3000 K	3472.4	26.5 W	80	9.80
	105-0094-70	LED-24/24W / 350 mA - 3000 K	4032.5	26.5 W	70	9.80
	105-0095	LED-24/24W / 350 mA - 4000 K	3808.5	26.5 W	80	9.80
	105-0095-70	LED-24/24W / 350 mA - 4000 K	4256.5	26.5 W	70	9.80
	105-0098	LED-24/48W / 700 mA - 3000 K	6182.6	54 W	80	9.80
	105-0098-70	LED-24/48W / 700 mA - 3000 K	7035.4	54 W	70	9.80
	105-0099	LED-24/48W / 700 mA - 4000 K	6609	54 W	80	9.80
	105-0099-70	LED-24/48W / 700 mA - 4000 K	7461.8	54 W	70	9.80
	105-0239	LED-24/24W / 350 mA - 2700 K	3248.4	26.5 W	80	9.80
	105-0239-70	LED-24/24W / 350 mA - 2700 K	3472.4	26.5 W	70	9.80
	105-0240	LED-24/48W / 700 mA - 2700 K	5756.2	54 W	80	9.80
	105-0240-70	LED-24/48W / 700 mA - 2700 K	6182.6	54 W	70	9.80
symmetrisch, entblendet [C50] 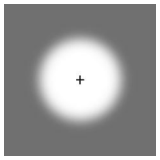	105-0092	LED-24/24W / 350 mA - 3000 K	3510.8	26.5 W	80	9.80
	105-0092-70	LED-24/24W / 350 mA - 3000 K	4077.1	26.5 W	70	9.80
	105-0093	LED-24/24W / 350 mA - 4000 K	3850.6	26.5 W	80	9.80
	105-0093-70	LED-24/24W / 350 mA - 4000 K	4303.6	26.5 W	70	9.80
	105-0096	LED-24/48W / 700 mA - 3000 K	6251.1	54 W	80	9.80
	105-0096-70	LED-24/48W / 700 mA - 3000 K	7113.3	54 W	70	9.80
	105-0097	LED-24/48W / 700 mA - 4000 K	6682.2	54 W	80	9.80
	105-0097-70	LED-24/48W / 700 mA - 4000 K	7544.4	54 W	70	9.80
	105-0237	LED-24/24W / 350 mA - 2700 K	3284.3	26.5 W	80	9.80
	105-0237-70	LED-24/24W / 350 mA - 2700 K	3510.8	26.5 W	70	9.80
	105-0238	LED-24/48W / 700 mA - 2700 K	5820	54 W	80	9.80
	105-0238-70	LED-24/48W / 700 mA - 2700 K	6251.1	54 W	70	9.80

Steuerung

Eco Step Dim® Basic

Beschreibung	Artikelnummer
Eco Step Dim® Basic LED	430-0001

Eco Step Dim® Advanced

Beschreibung	Artikelnummer
Eco Step Dim® Advanced LED	430-0002

R2C Ready to Connect

Beschreibung	Artikelnummer
R2C Ready to Connect (oben)	430-0019

WE-EF Switzerland AG
Himmelrichstrasse 6, 6003 Luzern - Tel: +41 41 210 49 95
info.switzerland@we-ef.com - https://we-ef.com/ch_de