FLC240 LED

Projecteurs

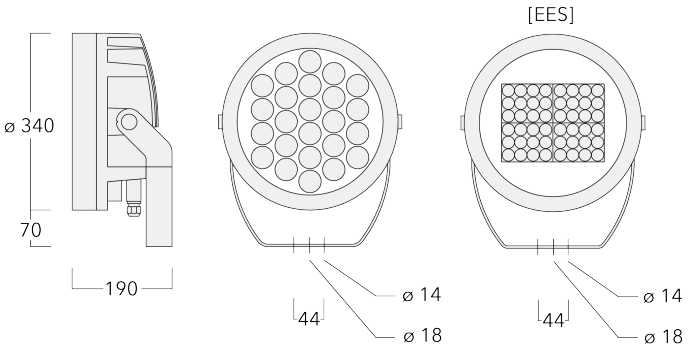

Description

IP66. Classe I. IK07. Corps en fonte d'aluminium. Visserie inox avec traitement PCS. Protection contre la corrosion 5CE. Joint silicone. Verre de sécurité. Luminaire pilotable en DALI. Version en 2200K disponible jusqu'à 1050mA, sauf pour la photométrie [EES]. À préciser lors de la demande de devis.

Spécifications

Description du matériel

Corps	Corps en fonte d'aluminium
Lentille	Verre de sécurité
Couleurs	Peinture poudre disponible avec 35 couleurs différents
Joint	Joint silicone
Visserie	Visserie inox avec traitement PCS
IP	IP66
IK	IK07
Protection contre la corrosion	5CE
Surface exposée au vent	0.090 m^2

Description électrique

Driver	Driver électronique
Power factor	> 0.9

Informations complémentaires

Durée de vie	Ta=25° L90B10 > 90000h

Options

Types photométries

faisceau symétrique, médium [M]

faisceau symétrique, intensif [E]

faisceau symétrique, ultra intensif [EE]

faisceau symétrique, extensif [B]

faisceau ovalisante, ultra intensif [EE]

faisceau ovalisante, médium [M]

wallwash

faisceau ovalisante, extensif [B]

faisceau symétrique, ultra intensif, 'cut-off' [EES]

Température de couleur

3000 K

4000 K

2700 K

Données en sortie de luminaire

0 W

72 W

96 W

127 W

Configurations

Types photométries	Code produit	Type de Lampes	Rated lumens	Rated input power	IRC	Poids (kg)
faisceau ovalisante, extensif [B] 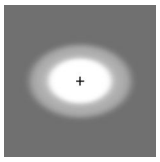	139-1923+139-1855	LED-24/72W / 1050 mA - 3000 K	7991.5	79 W	80	12.60
	139-1924+139-1855	LED-24/72W / 1050 mA - 4000 K	8363.2	79 W	80	12.60
	139-1925+139-1855	LED-24/104W / 1400 mA - 3000 K	9735.3	106 W	80	12.60
	139-1926+139-1855	LED-24/104W / 1400 mA - 4000 K	10177.8	106 W	80	12.60
faisceau ovalisante, médium [M] 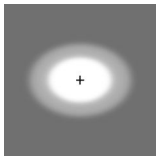	139-1818+139-1855	LED-24/72W / 1050 mA - 3000 K	8714	79 W	80	12.60
	139-1819+139-1855	LED-24/72W / 1050 mA - 4000 K	9119.3	79 W	80	12.60
	139-1824+139-1855	LED-24/104W / 1400 mA - 3000 K	10615.6	106 W	80	12.60
	139-1825+139-1855	LED-24/104W / 1400 mA - 4000 K	11098.2	106 W	80	12.60
faisceau ovalisante, ultra intensif [EE] 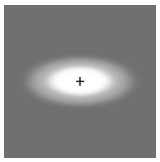	139-1822+139-1855	LED-24/72W / 1050 mA - 3000 K	8819.2	79 W	80	12.60
	139-1823+139-1855	LED-24/72W / 1050 mA - 4000 K	9229.4	79 W	80	12.60
	139-1828+139-1855	LED-24/104W / 1400 mA - 3000 K	10850.7	106 W	80	12.60
	139-1829+139-1855	LED-24/104W / 1400 mA - 4000 K	11343.9	106 W	80	12.60
	139-2272+139-1855	LED-24/72W / 1050 mA - 2700 K	8409	79 W	80	12.60
	139-2278+139-1855	LED-24/104W / 1400 mA - 2700 K	10258.8	106 W	80	12.60
faisceau symétrique, extensif [B] 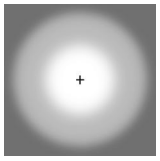	139-1923	LED-24/72W / 1050 mA - 3000 K	8869	79 W	80	12.60
	139-1924	LED-24/72W / 1050 mA - 4000 K	9281.5	79 W	80	12.60
	139-1925	LED-24/104W / 1400 mA - 3000 K	10960.8	106 W	80	12.60
	139-1926	LED-24/104W / 1400 mA - 4000 K	11459	106 W	80	12.60
	139-2227	LED-24/104W / 1400 mA - 2700 K	10362.9	106 W	80	12.60
	139-2249	LED-24/72W / 1050 mA - 2700 K	8456.5	79 W	80	12.60
faisceau symétrique, intensif [E] 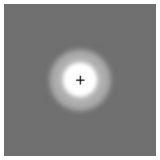	139-1820	LED-24/72W / 1050 mA - 3000 K	8794.3	79 W	80	12.60
	139-1821	LED-24/72W / 1050 mA - 4000 K	9203.3	79 W	80	12.60
	139-1826	LED-24/104W / 1400 mA - 3000 K	10824.4	106 W	80	12.60
	139-1827	LED-24/104W / 1400 mA - 4000 K	11316.5	106 W	80	12.60
	139-2229	LED-24/104W / 1400 mA - 2700 K	10234	106 W	80	12.60
	139-2250	LED-24/72W / 1050 mA - 2700 K	8385.2	79 W	80	12.60
faisceau symétrique, médium [M]	139-1818	LED-24/72W / 1050 mA - 3000 K	9348.3	79 W	80	12.60
	139-1819	LED-24/72W / 1050 mA - 4000 K	9783.1	79 W	80	12.60
	139-1824	LED-24/104W / 1400 mA - 3000 K	11497.6	106 W	80	12.60
	139-1825	LED-24/104W / 1400 mA - 4000 K	12020.2	106 W	80	12.60
	139-2152	LED-24/72W / 1050 mA - 2700 K	8913.5	79 W	80	12.60
	139-2228	LED-24/104W / 1400 mA - 2700 K	10870.4	106 W	80	12.60
	139-1822	LED-24/72W / 1050 mA - 3000 K	9254	79 W	80	12.60

Types photométries	Code produit	Type de Lampes	Rated lumens	Rated input power	IRC	Poids (kg)
faisceau symétrique, ultra intensif [EE] 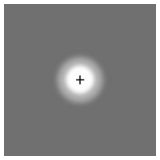	139-1823	LED-24/72W / 1050 mA - 4000 K	9684.4	79 W	80	12.60
	139-1828	LED-24/104W / 1400 mA - 3000 K	11600.1	106 W	80	12.60
	139-1829	LED-24/104W / 1400 mA - 4000 K	12127.4	106 W	80	12.60
	139-2272	LED-24/72W / 1050 mA - 2700 K	8823.6	79 W	80	12.60
	139-2278	LED-24/104W / 1400 mA - 2700 K	10967.4	106 W	80	12.60
faisceau symétrique, ultra intensif, 'cut-off' [EES]	139-3137	LED-48/72W / 500 mA - 2700 K	6498.9	77 W	80	12.60
	139-3138	LED-48/72W / 500 mA - 3000 K	6947.1	77 W	80	12.60
	139-3139	LED-48/72W / 500 mA - 4000 K	6947.1	77 W	80	12.60
	139-3141	LED-48/96W / 700 mA - 2700 K	8515.8	105.5 W	80	12.60
	139-3142	LED-48/96W / 700 mA - 3000 K	9188.2	105.5 W	80	12.60
	139-3143	LED-48/96W / 700 mA - 4000 K	9188.2	105.5 W	80	12.60
	139-3145	LED-48/127W / 900 mA - 2700 K	10308.7	139 W	80	12.60
	139-3146	LED-48/127W / 900 mA - 3000 K	10981	139 W	80	12.60
	139-3147	LED-48/127W / 900 mA - 4000 K	10981	139 W	80	12.60
wallwash	139-1818+139-1854	LED-24/72W / 1050 mA - 3000 K	7763.5	79 W	80	12.60
	139-1819+139-1854	LED-24/72W / 1050 mA - 4000 K	8124.5	79 W	80	12.60
	139-1824+139-1854	LED-24/104W / 1400 mA - 3000 K	9548.2	106 W	80	12.60
	139-1825+139-1854	LED-24/104W / 1400 mA - 4000 K	9982.2	106 W	80	12.60
	139-2152+139-1854	LED-24/72W / 1050 mA - 2700 K	7402.4	79 W	80	12.60
	139-2228+139-1854	LED-24/104W / 1400 mA - 2700 K	9027.4	106 W	80	12.60

Accessoires d'installation

Socle de montage EM

Description	Code produit	D1	D2	H1	M1	Poids (kg)
EM1-M16 socle de montage	270-9038	160	130	203	9	2

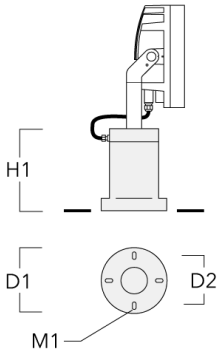

Traverse pour mâts

Description	Code produit	A	C1	D × L1	Poids (kg)	D × S
TA1 traverse simple (Ø 76 x 200)	147-0023		130	76 x 200	1.90	76 x 200

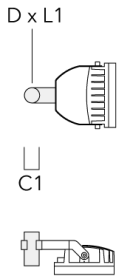

Description	Code produit	A	C1	D × L1	Poids (kg)	D × S
TA2 traverse double (Ø 76 x 200)	147-0024		130	76 x 200	1.90	76 x 200

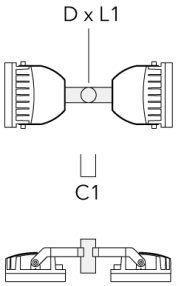

TA2-L traverse longue orientable (Ø 76 x 200)	147-0105	±90°	420	76 x 200	16.10	76 x 200

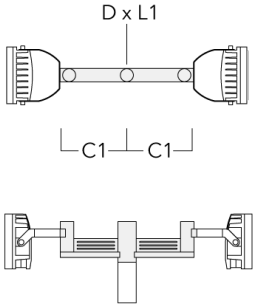

Description	Code produit	A	C1	D × L1	Poids (kg)	D × S
TA3 traverse triple orientable (Ø 89 x 200)	147-0025	±90°	650	89 x 200	17.90	89 x 200

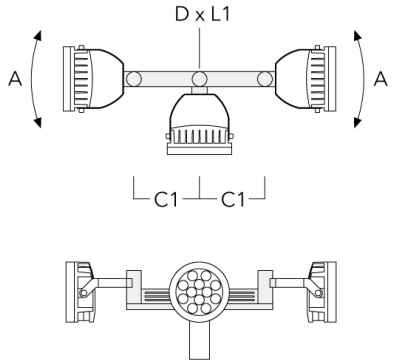

TA4 Traverse pour 4 projecteurs (Ø 89 x 200)	147-0099	±90°	650	89 x 200	20.80	89 x 200

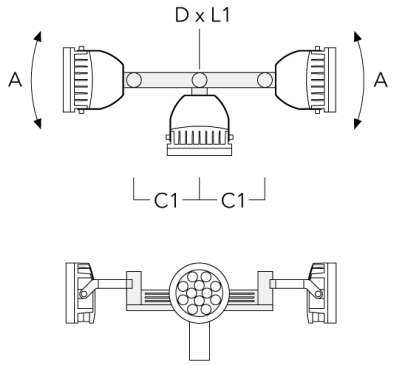

Description	Code produit	A	C1	D × L1	Poids (kg)	D × S
TA1 traverse simple (Ø 108 x 200)	147-0096		130	108 x 200	7.50	108 x 200

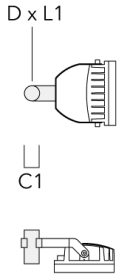

TA2 traverse double (Ø 108 x 200)	147-0097		130	108 x 200	7.50	108 x 200

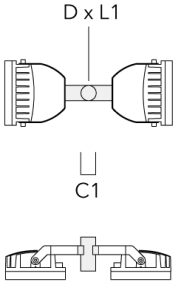

Description	Code produit	A	C1	D × L1	Poids (kg)	D × S
TA2-L traverse longue orientable (Ø 108 x 200)	147-0148	±90°	420	108 x 200	20.20	108 x 200

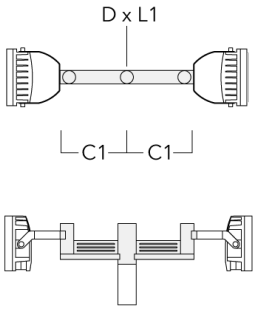

TA3 traverse triple orientable (Ø 108 x 200)	147-0098	±90°	650	108 x 200	24.20	108 x 200

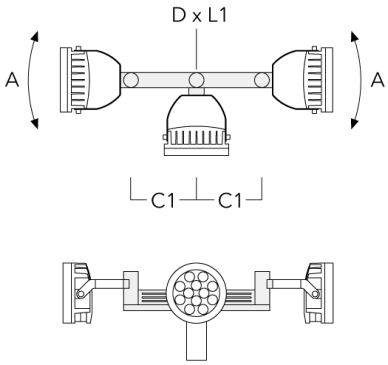

Description	Code produit	A	C1	D × L1	Poids (kg)	D × S
TA4 Traverse pour 4 projecteurs (Ø 108 x 200)	147-0100	±90°	650	108 x 200	24.20	108 x 200

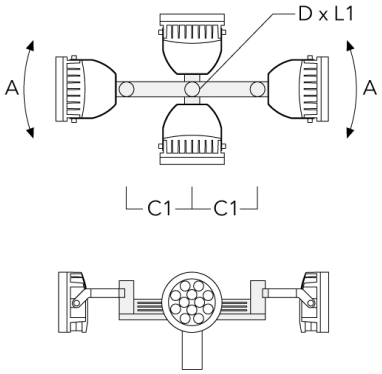

Collier pour mâts TS

Description	Code produit	D1	Poids (kg)	D
TS1-2/M12 collier simple pour tube (Ø 76-89)	147-0543	76-89	1.40	76-89

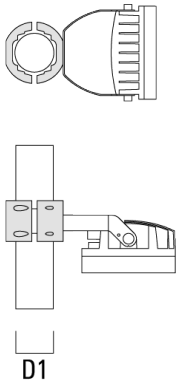

Description	Code produit	D1	Poids (kg)	D
TS1-2/M12 collier simple pour tube (Ø 102-114)	147-0526	102-114	1.50	102-114

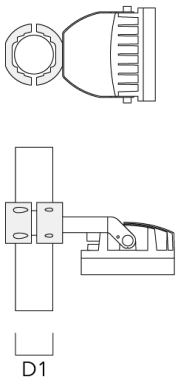

TS1-2/M12 collier simple pour tube (Ø 114-133)	147-0544	114-133	1.70	114-133

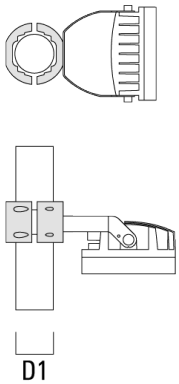

Description	Code produit	D1	Poids (kg)	D
TS2-2/M12 collier double pour tube (Ø 76-89)	147-0545	76-89	1.40	76-89

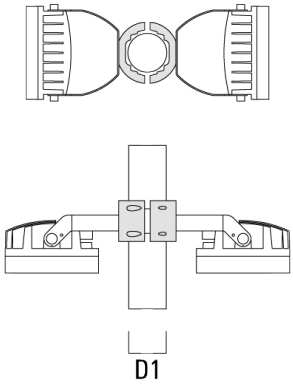

TS2-2/M12 collier double pour tube (Ø 102-114)	147-0527	102-114	1.50	102-114

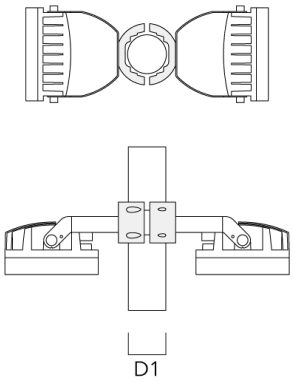

Description	Code produit	D1	Poids (kg)	D
TS2-2/M12 colier double pour tube (Ø 114-133)	147-0546	114-133	1.60	114-133

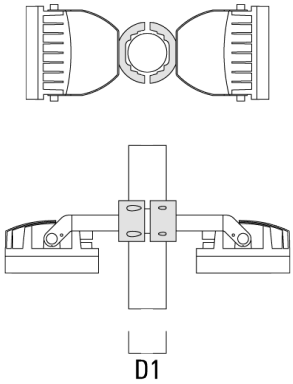

Base à enterrer

Description	Code produit	D1	D2	D3	D4	H1	H2	M1	Poids (kg)
Base à enterrer ESV4	300-0461	145	130	102	108	400	350	8	7.05

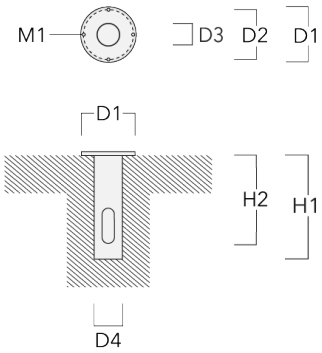

Collier pour mâts PC

Description	Code produit	D1	Poids (kg)
PC2 76-89/60 collier double pour tube (Ø 76-89)	139-2703	76-89	1.00

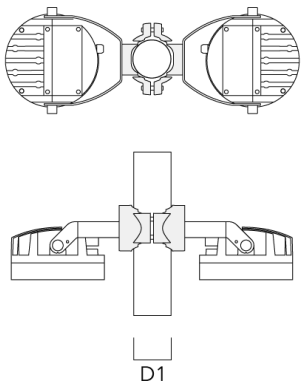

PC1 76-89/60 collier simple (Ø 76-89)	139-2702	76-89	1.00

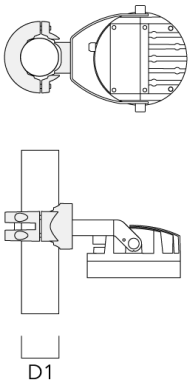

Description	Code produit	D1	Poids (kg)
PC2 102-114/60 collier double pour tube (Ø 102-114)	139-2707	102-114	1.20

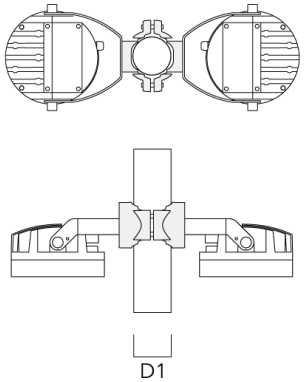

PC1 102-114/60 collier simple (Ø 102-114)	139-2706	102-114	1.20

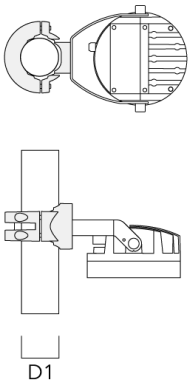

Description	Code produit	D1	Poids (kg)
PC2 114-133/60 collier double pour tube (Ø 114-133)	139-2709	114-133	1.40

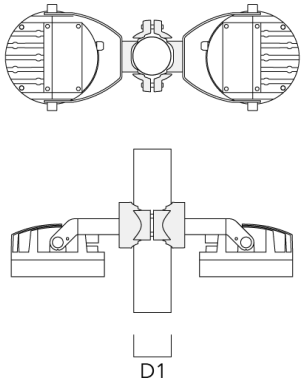

PC1 114-133/60 collier simple (Ø 114-133)	139-2708	114-133	1.40

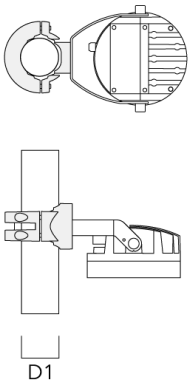

Description	Code produit	D1	Poids (kg)
PC2 82-109/60 collier double pour tube (Ø 82-109)	139-2705	82-109	1.10

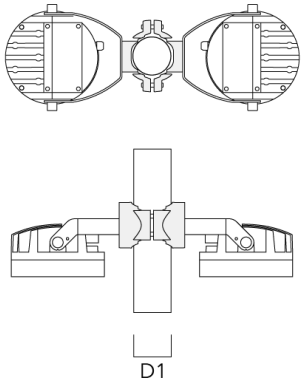

PC1 82-109/60 collier simple (Ø 82-109)	139-2704	82-109	1.10

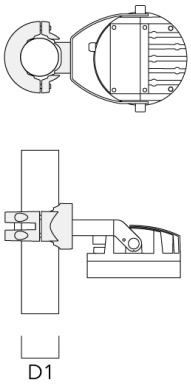

Accessoires Optiques

Lentille e'largissante

Description	Code produit	C1
IO-360-FLC240-LED	139-1856	289

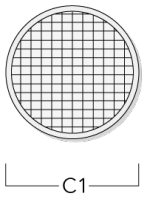

Grille nid d'abeille

Description	Code produit	C1
Honeycomb Louvre IW	139-1857	279

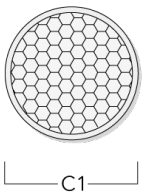

Canon anti-éblouissement

Description	Code produit	A	C1
ET-FLC240-LED	139-1859	200	346

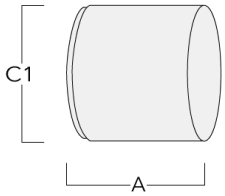

Visière

Description	Code produit	A	C1
ES-FLC240-LED	139-1858	200	346

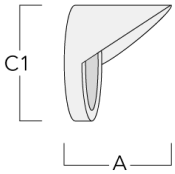

Control

R2C Ready to Connect

Description	Code produit
R2C Ready to Connect (top)	430-0019