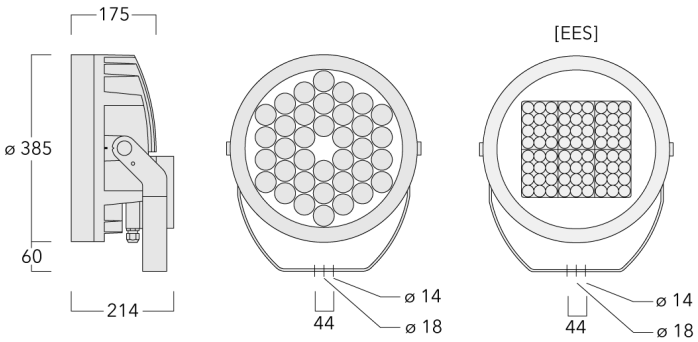

Description

.
IP66. Classe I. IK07. Corps en fonte d'aluminium. Visserie inox avec traitement PCS. Protection contre la corrosion 5CE. Joint silicone CCG®. Verre de sécurité. Luminaire pilotable en DALI pour la version 1050mA. Version en 2200K disponible jusqu'à 1050mA, sauf pour la photométrie [EES]. À préciser lors de la demande de devis.

Spécifications

Description du matériel

Corps	Corps en fonte d'aluminium, visserie inox avec traitement PCS
Lentille	Verre de sécurité
Couleurs	Peinture poudre disponible avec 35 couleurs différents
Joint	Joint silicone CCG®
IP	IP66
IK	IK07
Protection contre la corrosion	5CE
Surface exposée au vent	0.116 m^2

Description électrique

Alimentation électrique	220-240V / 50-60 Hz
Driver	Driver électronique

Informations complémentaires

Durée de vie	Ta=25° L90B10 > 90000h
Classe d'efficacité énergétique	C-D

Options

Types photométries

faisceau symétrique, médium [M]

faisceau symétrique, intensif [E]

faisceau symétrique, ultra intensif [EE]

faisceau symétrique, extensif [B]

faisceau ovalisante, ultra intensif [EE]

faisceau ovalisante, médium [M]

wallwash

faisceau ovalisante, extensif [B]

faisceau symétrique, ultra intensif, 'cut-off' [EES]

Température de couleur

3000 K

4000 K

2700 K

Données en sortie de luminaire

0 W

108 W

144 W

Configurations

Types photométries	Code produit	Type de Lampes	Rated lumens	Rated input power	IRC	Poids (kg)
faisceau ovalisante, extensif [B] 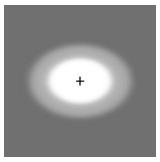	139-1959+139-1861	LED-36/108W / 1050 mA - 3000 K	11987.3	115 W	80	17.50
	139-1960+139-1861	LED-36/108W / 1050 mA - 4000 K	12544.8	115 W	80	17.50
	139-1963+139-1861	LED-36/155W / 1400 mA - 3000 K	14602.9	162 W	80	17.50
	139-1964+139-1861	LED-36/155W / 1400 mA - 4000 K	15266.7	162 W	80	17.50
faisceau ovalisante, médium [M] 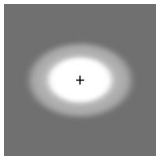	139-1791+139-1861	LED-36/108W / 1050 mA - 3000 K	13071	115 W	80	17.50
	139-1792+139-1861	LED-36/108W / 1050 mA - 4000 K	13678.9	115 W	80	17.50
	139-1797+139-1861	LED-36/155W / 1400 mA - 3000 K	15923.5	162 W	80	17.50
	139-1798+139-1861	LED-36/155W / 1400 mA - 4000 K	16647.3	162 W	80	17.50
faisceau ovalisante, ultra intensif [EE] 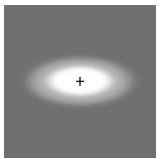	139-1795+139-1861	LED-36/108W / 1050 mA - 3000 K	13228.8	115 W	80	17.50
	139-1796+139-1861	LED-36/108W / 1050 mA - 4000 K	13844.1	115 W	80	17.50
	139-1801+139-1861	LED-36/155W / 1400 mA - 3000 K	16276	162 W	80	17.50
	139-1802+139-1861	LED-36/155W / 1400 mA - 4000 K	17015.8	162 W	80	17.50
	139-2274+139-1861	LED-36/108W / 1050 mA - 2700 K	12613.5	115 W	80	17.50
	139-2281+139-1861	LED-36/155W / 1400 mA - 2700 K	15388.2	162 W	80	17.50
faisceau symétrique, extensif [B] 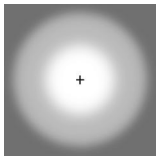	139-1959	LED-36/108W / 1050 mA - 3000 K	13303.5	115 W	80	17.50
	139-1960	LED-36/108W / 1050 mA - 4000 K	13922.2	115 W	80	17.50
	139-1963	LED-36/155W / 1400 mA - 3000 K	16441.1	162 W	80	17.50
	139-1964	LED-36/155W / 1400 mA - 4000 K	17188.5	162 W	80	17.50
	139-2230	LED-36/155W / 1400 mA - 2700 K	15544.3	162 W	80	17.50
	139-2254	LED-36/108W / 1050 mA - 2700 K	12684.7	115 W	80	17.50
faisceau symétrique, intensif [E] 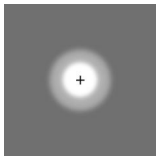	139-1793	LED-36/108W / 1050 mA - 3000 K	13191.4	115 W	80	17.50
	139-1794	LED-36/108W / 1050 mA - 4000 K	13805	115 W	80	17.50
	139-1799	LED-36/155W / 1400 mA - 3000 K	16236.7	162 W	80	17.50
	139-1800	LED-36/155W / 1400 mA - 4000 K	16974.7	162 W	80	17.50
	139-2231	LED-36/155W / 1400 mA - 2700 K	15351	162 W	80	17.50
	139-2256	LED-36/108W / 1050 mA - 2700 K	12577.9	115 W	80	17.50
faisceau symétrique, médium [M]	139-1791	LED-36/108W / 1050 mA - 3000 K	14022.4	115 W	80	17.50
	139-1792	LED-36/108W / 1050 mA - 4000 K	14674.6	115 W	80	17.50
	139-1797	LED-36/155W / 1400 mA - 3000 K	17246.3	162 W	80	17.50
	139-1798	LED-36/155W / 1400 mA - 4000 K	18030.3	162 W	80	17.50
	139-2175	LED-36/155W / 1400 mA - 2700 K	16305.6	162 W	80	17.50
	139-2255	LED-36/108W / 1050 mA - 2700 K	13370.2	115 W	80	17.50
	139-1795	LED-36/108W / 1050 mA - 3000 K	13881	115 W	80	17.50

Types photométries	Code produit	Type de Lampes	Rated lumens	Rated input power	IRC	Poids (kg)
faisceau symétrique, ultra intensif [EE] 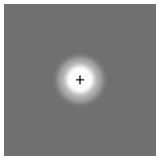	139-1796	LED-36/108W / 1050 mA - 4000 K	14526.6	115 W	80	17.50
	139-1801	LED-36/155W / 1400 mA - 3000 K	17400.1	162 W	80	17.50
	139-1802	LED-36/155W / 1400 mA - 4000 K	18191.1	162 W	80	17.50
	139-2274	LED-36/108W / 1050 mA - 2700 K	13235.3	115 W	80	17.50
	139-2281	LED-36/155W / 1400 mA - 2700 K	16451	162 W	80	17.50
faisceau symétrique, ultra intensif, 'cut-off' [EES]	139-3149	LED-72/108W / 500 mA - 2700 K	9748.4	119 W	80	17.50
	139-3150	LED-72/108W / 500 mA - 3000 K	10420.7	119 W	80	17.50
	139-3151	LED-72/108W / 500 mA - 4000 K	10420.7	119 W	80	17.50
	139-3153	LED-72/144W / 700 mA - 2700 K	12773.8	159 W	80	17.50
	139-3154	LED-72/144W / 700 mA - 3000 K	13782.2	159 W	80	17.50
	139-3155	LED-72/144W / 700 mA - 4000 K	13782.2	159 W	80	17.50
wallwash 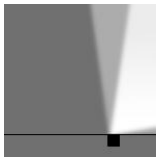	139-1791+139-1860	LED-36/108W / 1050 mA - 3000 K	11645.2	115 W	80	17.50
	139-1792+139-1860	LED-36/108W / 1050 mA - 4000 K	12186.8	115 W	80	17.50
	139-1797+139-1860	LED-36/155W / 1400 mA - 3000 K	14322.3	162 W	80	17.50
	139-1798+139-1860	LED-36/155W / 1400 mA - 4000 K	14973.3	162 W	80	17.50
	139-2175+139-1860	LED-36/155W / 1400 mA - 2700 K	13541.1	162 W	80	17.50
	139-2255+139-1860	LED-36/108W / 1050 mA - 2700 K	11103.5	115 W	80	17.50

Accessoires d'installation

Socle de montage EM

Description	Code produit	D1	D2	H1	M1	Poids (kg)
EM1-M16 socle de montage	270-9038	160	130	203	9	2

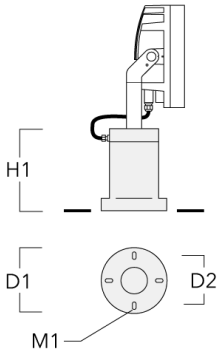

Base à enterrer

Description	Code produit	D1	D2	D3	D4	H1	H2	M1	Poids (kg)
Base à enterrer ESV4	300-0461	145	130	102	108	400	350	8	7.05

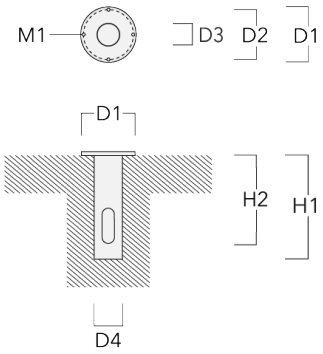

Traverse pour mâts

Description	Code produit	A	C1	D × L1	Poids (kg)	D × S
TA2 traverse double (Ø 76 x 200)	147-0024		130	76 x 200	1.90	76 x 200
	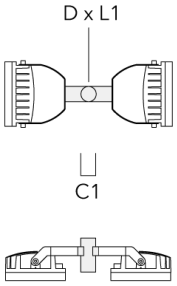					
TA1 traverse simple (Ø 76 x 200)	147-0023		130	76 x 200	1.90	76 x 200
	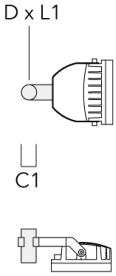					

Description	Code produit	A	C1	D × L1	Poids (kg)	D × S
TA2-L traverse longue orientable (Ø 76 x 200)	147-0105	±90°	420	76 x 200	16.10	76 x 200

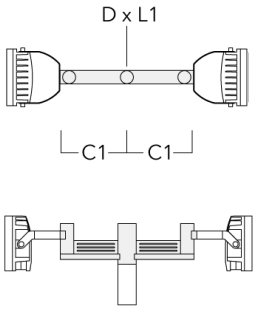

TA3 traverse triple orientable (Ø 89 x 200)	147-0025	±90°	650	89 x 200	17.90	89 x 200

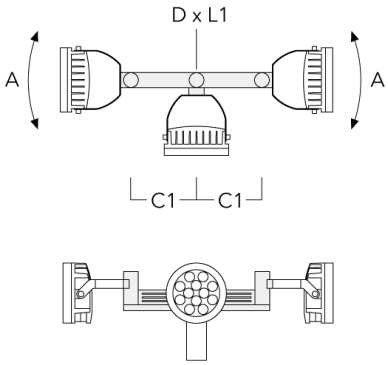

Description	Code produit	A	C1	D × L1	Poids (kg)	D × S
TA4 Traverse pour 4 projecteurs (Ø 89 x 200)	147-0099	±90°	650	89 x 200	20.80	89 x 200

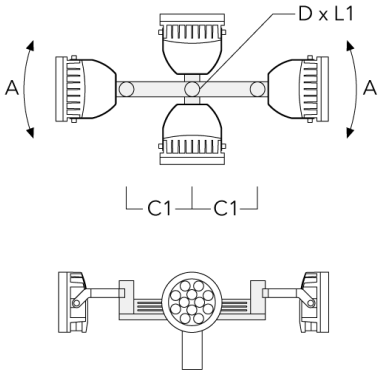

TA1 traverse simple (Ø 108 x 200)	147-0096		130	108 x 200	7.50	108 x 200

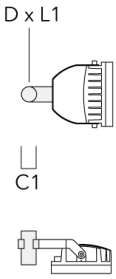

Description	Code produit	A	C1	D × L1	Poids (kg)	D × S
TA2 traverse double (Ø 108 x 200)	147-0097		130	108 x 200	7.50	108 x 200

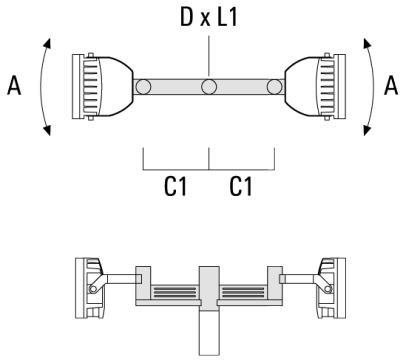

TA3 traverse triple orientable (Ø 108 x 200)	147-0098	±90°	650	108 x 200	24.20	108 x 200

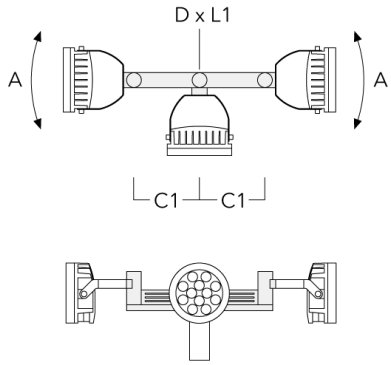

Collier pour mâts TS

Description	Code produit	D1	Poids (kg)	D
TS1-2/M12 collier simple pour tube (Ø 102-114)	147-0526	102-114	1.50	102-114

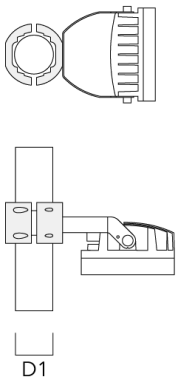

TS1-2/M12 collier simple pour tube (Ø 76-89)	147-0543	76-89	1.40	76-89

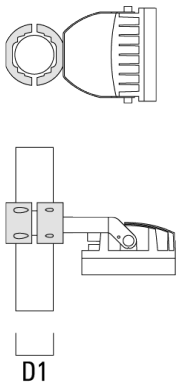

Description	Code produit	D1	Poids (kg)	D
TS1-2/M12 collier simple pour tube (Ø 114-133)	147-0544	114-133	1.70	114-133

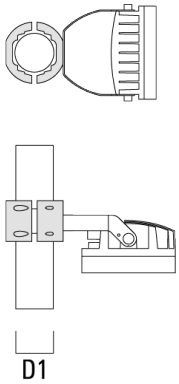

TS2-2/M12 collier double pour tube (Ø 76-89)	147-0545	76-89	1.40	76-89

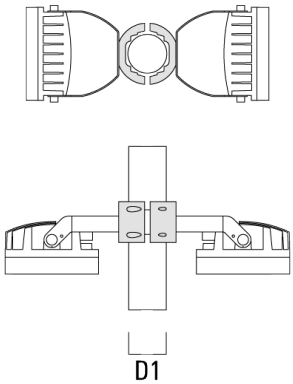

Description	Code produit	D1	Poids (kg)	D
TS2-2/M12 collier double pour tube (Ø 102-114)	147-0527	102-114	1.50	102-114

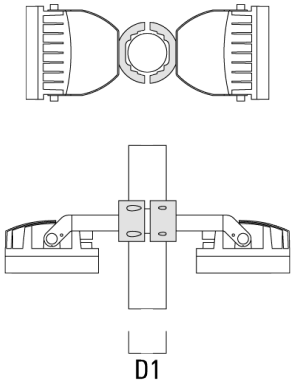

TS2-2/M12 colier double pour tube (Ø 114-133)	147-0546	114-133	1.60	114-133

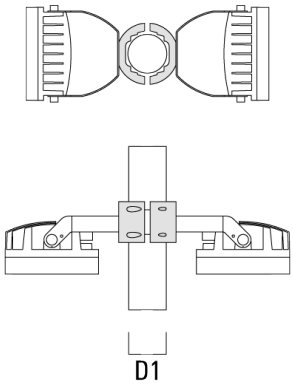

Collier pour mâts PC

Description	Code produit	D1	Poids (kg)
PC2 76-89/60 collier double pour tube (Ø 76-89)	139-2703	76-89	1.00

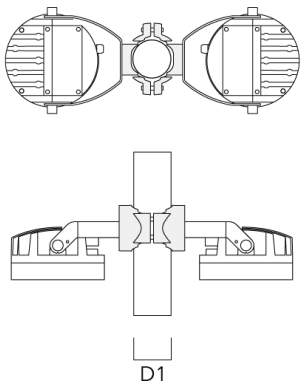

PC1 76-89/60 collier simple (Ø 76-89)	139-2702	76-89	1.00

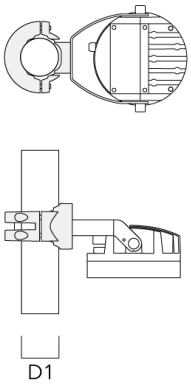

Description	Code produit	D1	Poids (kg)
PC2 102-114/60 collier double pour tube (Ø 102-114)	139-2707	102-114	1.20

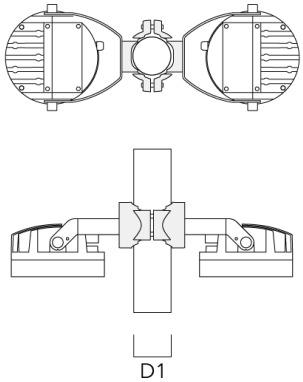

PC1 102-114/60 collier simple (Ø 102-114)	139-2706	102-114	1.20

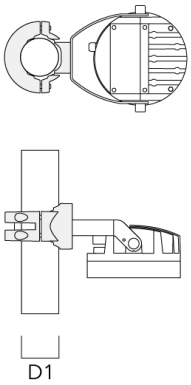

Description	Code produit	D1	Poids (kg)
PC2 114-133/60 collier double pour tube (Ø 114-133)	139-2709	114-133	1.40

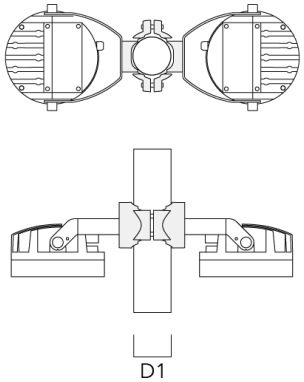

PC1 114-133/60 collier simple (Ø 114-133)	139-2708	114-133	1.40

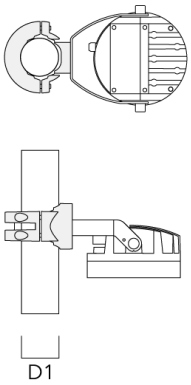

Description	Code produit	D1	Poids (kg)
PC2 82-109/60 collier double pour tube (Ø 82-109)	139-2705	82-109	1.10

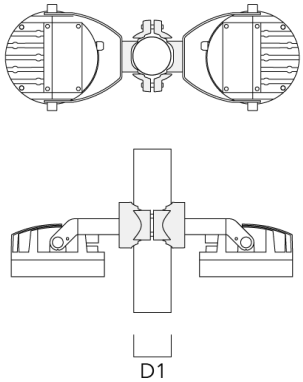

PC1 82-109/60 collier simple (Ø 82-109)	139-2704	82-109	1.10

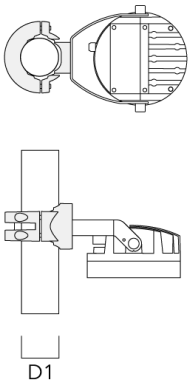

Accessoires Optiques

Lentille ovalisante

Description	Code produit	C1
IO-180-FLC260-LED	139-1861	332

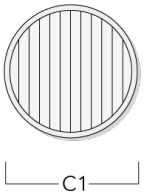

Lentille élargissante

Description	Code produit	C1
IO-360-FLC260-LED	139-1862	332

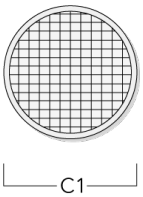

Grille nid d'abeille

Description	Code produit	C1
IW-360-FLC260-LED	139-1863	324

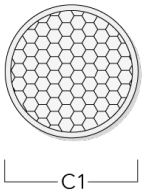

Canon anti-éblouissement

Description	Code produit	A	C1
ET-FLC260-LED	139-1865	222	393

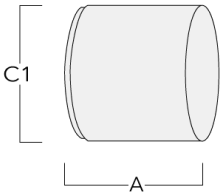

Visière

Description	Code produit	A	C1
ES-FLC260-LED	139-1864	222	393

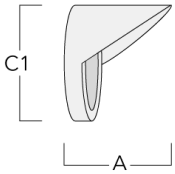

Control

R2C Ready to Connect

Description	Code produit
R2C Ready to Connect (top)	430-0019