FLC260-CC LED

Scheinwerfer symmetrisch

WE-EF Switzerland AG
Himmelrichstrasse 6, 6003 Luzern - Tel: +41 41 210 49 95
info.switzerland@we-ef.com - https://we-ef.com/ch_de

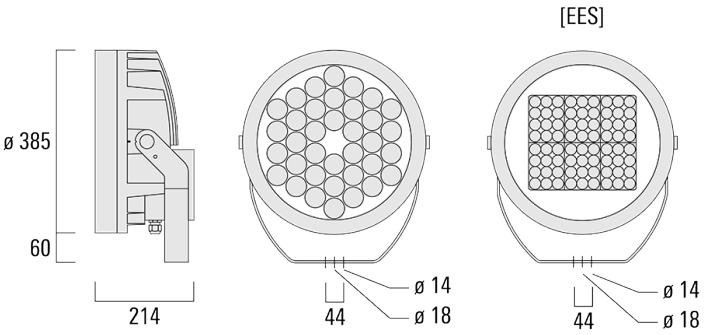

Beschreibung

RGBW/RGBA Farbwechsler. IP66, SKI. SKII auf Anfrage. IK07. Korrosionsbeständiger Aluminiumguss. PCS beschichtete Edelstahlschrauben. 5CE Korrosionsschutz. CCG® Controlled Compression Gasket Silikondichtung. Sicherheitsglas. Eine Kabelverschraubung, eine zweite Kabelverschraubung zur Durchverdrahtung auf Anfrage. Eingebaute elektronische Betriebsgeräte, thermisch getrennt. CAD-optimierte OLC® One LED Concept Technik zur Lichtlenkung und Entblendung. Eingebaute LED Platine mit WE-EF Colour Boost Technologie. Die Colour Boost Technologie ermöglicht eine gezielte Erhöhung des Lichtstroms einzelner Kanäle oder Farben über 100% hinaus. Dabei kann der maximale LED-Nennstrom pro Kanal, bei gleichzeitigem Betrieb von nur 3 oder weniger Kanälen bis auf 140% des normalen LED-Nennstroms beim Betrieb von allen 4 Kanälen gleichzeitig, im Rahmen der zur Verfügung stehenden Gesamtleistung des Scheinwerfers, erhöht werden. DMX Schnittstelle. M20 Kabelverschraubung für Netz- und DMX-Kabel vorgesehen, WE-EF empfiehlt ein Kombikabel für DMX & Power "Power PUR-SR 3x1,5 + DMX".

Spezifikationen

Materialbeschreibung

Gehäuse	Korrosionsbeständiger Aluminiumguss
Abdeckung	Sicherheitsglasscheibe
Farben	RAL9004 Signalschwarz RAL9007 Graualuminium RAL7016 Anthrazitgrau RAL9016 Verkehrsweiß
Dichtung	CCG® Silikondichtung
Schrauben	PCS beschichtete Edelstahlschrauben
Schutzart	IP66
Schlagfestigkeit	IK07
Korrosionsbeständigkeit	5CE
Windangriffsfläche	0.116 m^2

Elektrische Beschreibung

Netz	220-240V / 50-60 Hz
Netzgerät / Vorschaltgerät	DMX
Leistungsfaktor	> 0.9

Weitere Informationen

Lebensdauer	Ta=25° L90B10 > 90000h
Energieeffizienzklasse	G (Lichtquelle)

Auswahl

Lichtverteilung	Farbtemperaturen	Nominal Watt
symmetrisch mediumstrahlend [M]	RGBW/4K	0 W
symmetric, narrow beam [E]	RGBA	
symmetrisch breitstrahlend [B]		
bandförmig engstrahlend [E]		
wallwash		
symmetrisch extrem engstrahlend, 'sharp cut-off' [EES]		
bandförmig extrem engstrahlend, 'sharp cut-off' [EES]		

Konfigurationen

Lichtverteilung	Artikelnummer	Lichtquelle	Bemes-sungslicht-strom	Bemes-sungsleis-tung	CRI	Gewicht (kg)
bandförmig engstrahlend [E] 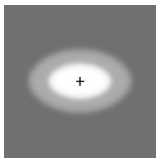	139-1891+139-1861	LED-36/144W - RGBW/4K	9733.5	149 W	20/80	18.00
	139-2144+139-1861	LED-36/144W - RGBA	8722.2	149 W	20	18.00
bandförmig extrem engstrahlend, 'sharp cut-off' [EES] 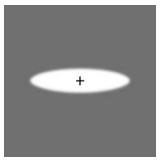	139-2428+139-1861	LED-4x18/126W - RGBW/4K	7500.9	131 W	20/80	18.00
	139-2430+139-1861	LED-4x18/126W - RGBA	7425.1	131 W	20	18.00
symmetric, narrow beam [E] 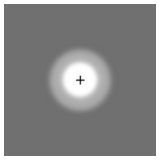	139-1891	LED-36/144W - RGBW/4K	10679.4	149 W	20/80	18.00
	139-2144	LED-36/144W - RGBA	9569.8	149 W	20	18.00
symmetrisch breitstrahlend [B] 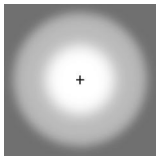	139-1965	LED-36/144W - RGBW/4K	10133.6	149 W	20/80	18.00
	139-2143	LED-36/144W - RGBA	9080.7	149 W	20	18.00
symmetrisch extrem engstrahlend, 'sharp cut-off' [EES] 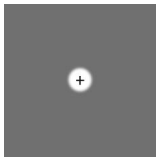	139-2428	LED-4x18/126W - RGBW/4K	7719.9	131 W	20/80	18.00
	139-2430	LED-4x18/126W - RGBA	7641.9	131 W	20	18.00
symmetrisch mediumstrahlend [M]	139-1889	LED-36/144W - RGBW/4K	10887.4	149 W	20/80	18.00
	139-2145	LED-36/144W - RGBA	9756.2	149 W	20	18.00
wallwash 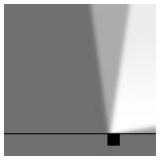	139-1889+139-1860	LED-36/144W - RGBW/4K	8829.3	149 W	20/80	18.00
	139-2145+139-1860	LED-36/144W - RGBA	7911.9	149 W	20	18.00

Optisches Zubehör

Streulinse allseitig

Beschreibung	Artikelnummer	C1
IO-360-FLC260-LED	139-1862	332

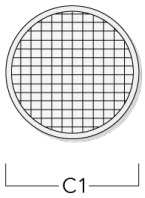

Wabenblende

Beschreibung	Artikelnummer	C1	H1
IW-03-FLC260-LED - [E] [EE] [EES]	139-1863	324	

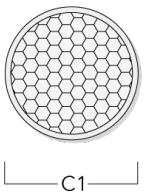

Scheinwerfer symmetrisch

Beschreibung	Artikelnummer	C1	H1
IW-FLC26_EES-CC LED	139-2434	232	209

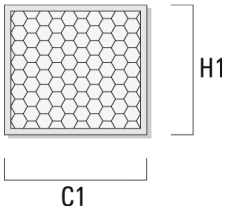

Streulinse bandförmig

Beschreibung	Artikelnummer	C1
IO-180-FLC260-CC LED	139-1861	332

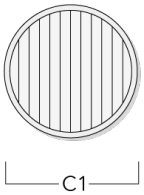

Wallwash Linse

Beschreibung	Artikelnummer	C1
IO-20-FLC260-CC LED	139-1860	332

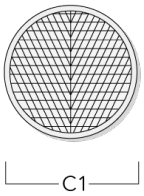

Abblendtubus

Beschreibung	Artikelnummer	A	C1
ET-FLC260-LED	139-1865	222	393

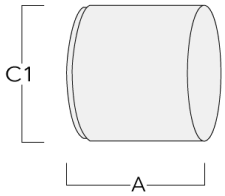

Seitenblende

Beschreibung	Artikelnummer	A	C1
ES-FLC260-LED	139-1864	222	393

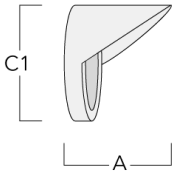

Montagezubehör

Mastschelle TS

Beschreibung	Artikelnummer	D1	Gewicht (kg)	D
TS1-2/M12 Mastschelle, einfach (Ø 76-89)	147-0543	76-89	1.40	76-89

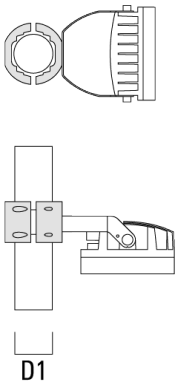

TS1-2/M12 Mastschelle, einfach (Ø 114-133)	147-0544	114-133	1.70	114-133

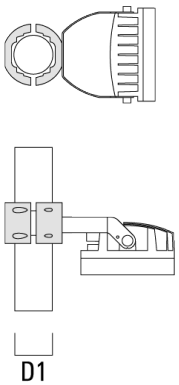

Beschreibung	Artikelnummer	D1	Gewicht (kg)	D
TS2-2/M12 Mastschelle, zweifach (Ø 76-89)	147-0545	76-89	1.40	76-89

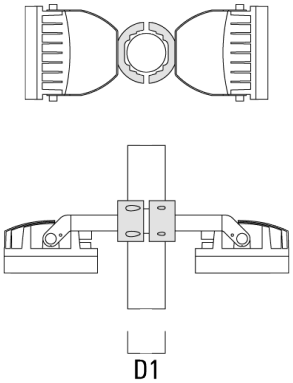

TS2-2/M12 Mastschelle, zweifach (Ø 114-133)	147-0546	114-133	1.60	114-133

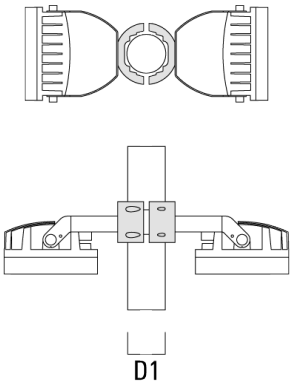

Mastaufsatztraverse TA

Beschreibung	Artikelnummer	C1	D × L1	Gewicht (kg)	D × S
TA1 Mastaufsatztraverse, einfach* (Ø 76 x 200)	147-0023	130	76 x 200	1.90	76 x 200

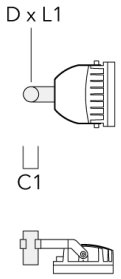

Mastschelle PC

Beschreibung	Artikelnummer	D1	Gewicht (kg)
PC2 76-89/60 Mastschelle, zweifach (Ø 76-89)	139-2703	76-89	1.00

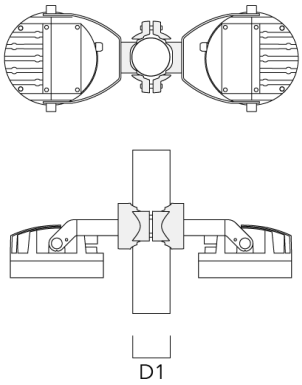

Beschreibung	Artikelnummer	D1	Gewicht (kg)
PC1 76-89/60 Mastschelle, einfach (Ø 76-89)	139-2702	76-89	1.00

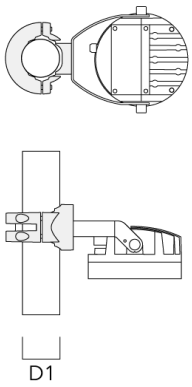

PC2 102-114/60 Mastschelle, zweifach (Ø 102-114)	139-2707	102-114	1.20

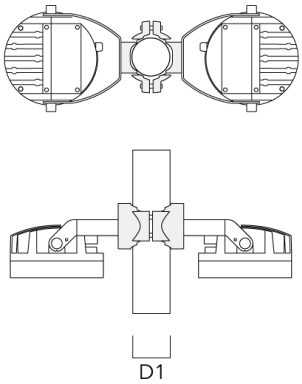

Beschreibung	Artikelnummer	D1	Gewicht (kg)
PC1 102-114/60 Mastschelle, einfach (Ø 102-114)	139-2706	102-114	1.20

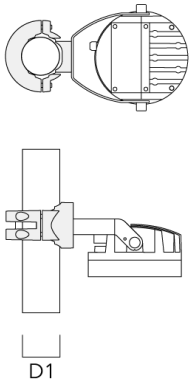

PC2 114-133/60 Mastschelle, zweifach (Ø 114-133)	139-2709	114-133	1.40

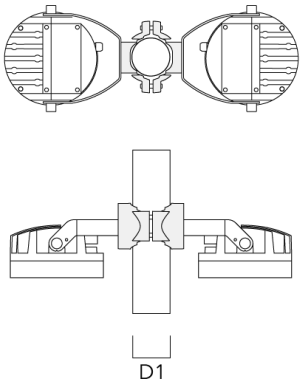

Beschreibung	Artikelnummer	D1	Gewicht (kg)
PC1 114-133/60 Mastschelle, einfach (Ø 114-133)	139-2708	114-133	1.40

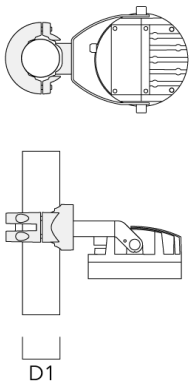

PC2 82-109/60 Mastschelle, zweifach (Ø 82-109)	139-2705	82-109	1.10

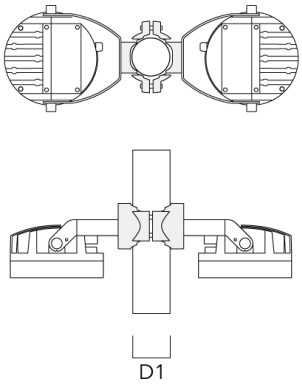

Beschreibung	Artikelnummer	D1	Gewicht (kg)
PC1 82-109/60 Mastschelle, einfach (Ø 82-109)	139-2704	82-109	1.10

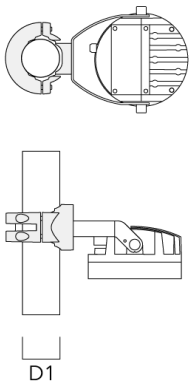

Steuerung

DMX Controller

Beschreibung	Artikelnummer
DMX Controller	400-0469

DMX Controller (smart)

Beschreibung	Artikelnummer	Weitere Informationen
DMX Controller (smart)	400-0470	IP20. The Touch Panel is an untutive abd easy-to use keypad or one DMX universe. It can store up to 36 scences; alternatively, via ....

DMX Booster Box

Beschreibung	Artikelnummer
DMX Booster Box	400-0474

DMX Motion Sensor

Beschreibung	Artikelnummer
DMX Motion Sensor	400-0478

DMX Termination Plug

Beschreibung	Artikelnummer
DMX Termination Plug	400-0475

DMX Plug and Socket

Beschreibung	Artikelnummer
DMX Plug and Socket	400-0479

DMX Combination Cable

Beschreibung	Artikelnummer
DMX Combination Cable	400-0480

DMX Wireless Repeater

Beschreibung	Artikelnummer
DMX Wireless Repeater	400-0477

DMX Wireless Transceiver

Beschreibung	Artikelnummer
DMX Wireless Transceiver	400-0476

DMX Wireless Antenna

Beschreibung	Artikelnummer
Antenne RF 5dB	430-0036
Antenne RF1.8 dB	430-0018