FLC240-CC LED

Projecteurs

WE-EF LUMIERE
ZAC de Chesnes Nord, 6 Rue de Brisson, CS80330, 38290 Satolas et Bonce - Téléphone: +33 4 74 99 14 44
info.france@we-ef.com - https://we-ef.com/fr
Sous réserve de modifications techniques et d'erreurs. - Généré le 04/12/2025

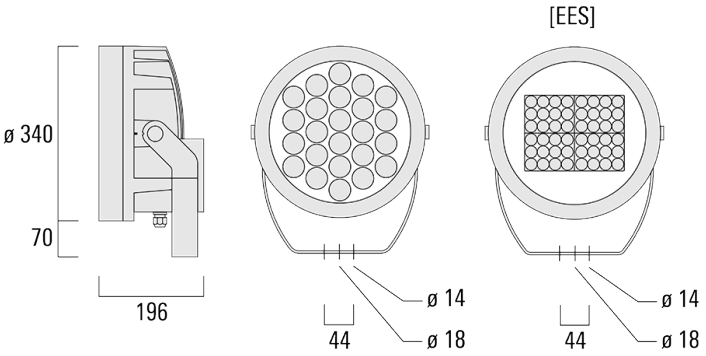

Description

Changement de couleurs RGBW/RGBA. IP66. Classe I. IK07. Corps en fonte d'aluminium. Visserie inox avec traitement PCS. Protection contre la corrosion 5CE. Joint silicone. Verre de sécurité. LED contrôlables par système DMX.
Technologie sans fil DMX Wireless disponible.

Spécifications

Description du matériel

Corps	Corps en fonte d'aluminium
Lentille	Verre de sécurité
Couleurs	Peinture poudre disponible avec 35 couleurs différents
Joint	Joint silicone CCG®
Visserie	Visserie inox avec traitement PCS
IP	IP66
IK	IK07
Protection contre la corrosion	5CE
Surface exposée au vent	0.090 m^2

Description électrique

Driver	DMX
Power factor	> 0.9

Informations complémentaires

Durée de vie	Ta=25° L90B10 > 90000h

Options

Types photométries	Température de couleur	Données en sortie de luminaire
faisceau symétrique, médium [M]	RGBW/4K	0 W
faisceau symétrique, intensif [E]	RGBA	
faisceau symétrique, extensif [B]		
faisceau ovalisante, intensif [E]		
wallwash		
faisceau symétrique, ultra intensif, 'cut-off' [EES]		

Configurations

Types photométries	Code produit	Type de Lampes	Rated lumens	Rated input power	IRC	Poids (kg)
faisceau ovalisante, intensif [E]	139-1879+139-1855	LED-24/96W - RGBW/4K	6489	100 W	20/80	13.80
	139-2141+139-1855	LED-24/96W - RGBA	5814.8	100 W	20	13.80
faisceau symétrique, extensif [B] 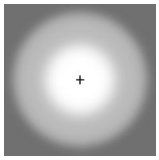	139-1931	LED-24/96W - RGBW/4K	6755.7	100 W	20/80	13.80
	139-2140	LED-24/96W - RGBA	6053.8	100 W	20	13.80
faisceau symétrique, intensif [E] 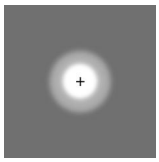	139-1879	LED-24/96W - RGBW/4K	7119.6	100 W	20/80	13.80
	139-2141	LED-24/96W - RGBA	6379.9	100 W	20	13.80
faisceau symétrique, médium [M] 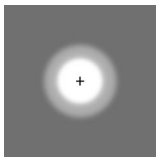	139-1877	LED-24/96W - RGBW/4K	7258.3	100 W	20/80	13.80
	139-2142	LED-24/96W - RGBA	6504.2	100 W	20	13.80
faisceau symétrique, ultra intensif, 'cut-off' [EES]	139-2424	LED-4x12/84W - RGBW/4K	5146.6	89 W	20/80	13.80
	139-2426	LED-4x12/84W - RGBA	5094.6	89 W	20	13.80
wallwash	139-1877+139-1854	LED-24/96W - RGBW/4K	5886.2	100 W	20/80	13.80
	139-2142+139-1854	LED-24/96W - RGBA	5274.6	100 W	20	13.80

Accessoires d'installation

Traverse pour mâts

Description	Code produit	A	C1	D × L1	Poids (kg)	D × S
TA1 traverse simple (Ø 76 x 200)	147-0023		130	76 x 200	1.90	76 x 200

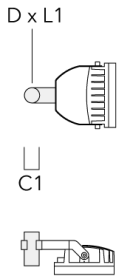

TA2 traverse double (Ø 76 x 200)	147-0024		130	76 x 200	1.90	76 x 200

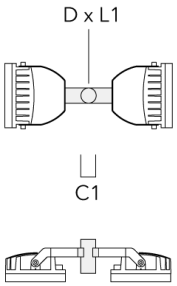

Description	Code produit	A	C1	D × L1	Poids (kg)	D × S
TA2-L traverse longue orientable (Ø 76 x 200)	147-0105	±90°	420	76 x 200	16.10	76 x 200

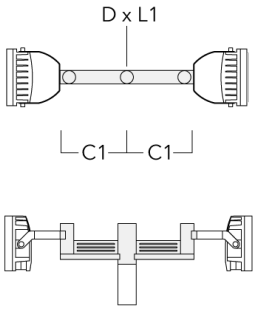

TA3 traverse triple orientable (Ø 89 x 200)	147-0025	±90°	650	89 x 200	17.90	89 x 200

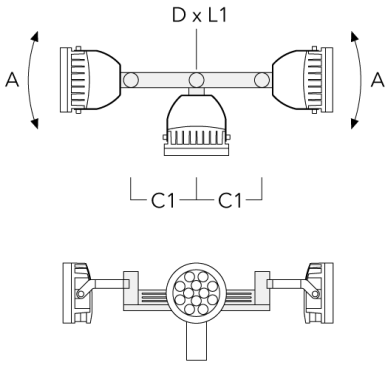

Description	Code produit	A	C1	D × L1	Poids (kg)	D × S
TA4 Traverse pour 4 projecteurs (Ø 89 x 200)	147-0099	±90°	650	89 x 200	20.80	89 x 200

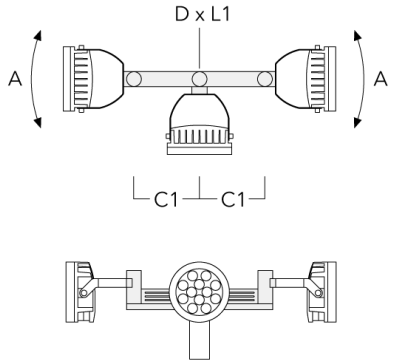

TA1 traverse simple (Ø 108 x 200)	147-0096		130	108 x 200	7.50	108 x 200

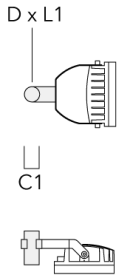

Description	Code produit	A	C1	D × L1	Poids (kg)	D × S
TA2 traverse double (Ø 108 x 200)	147-0097		130	108 x 200	7.50	108 x 200

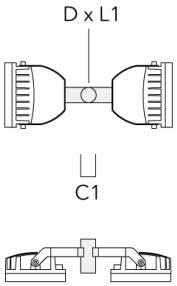

TA2-L traverse longue orientable (Ø 108 x 200)	147-0148	±90°	420	108 x 200	20.20	108 x 200

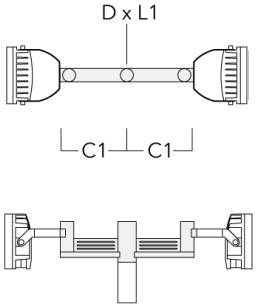

Description	Code produit	A	C1	D × L1	Poids (kg)	D × S
TA3 traverse triple orientable (Ø 108 x 200)	147-0098	±90°	650	108 x 200	24.20	108 x 200

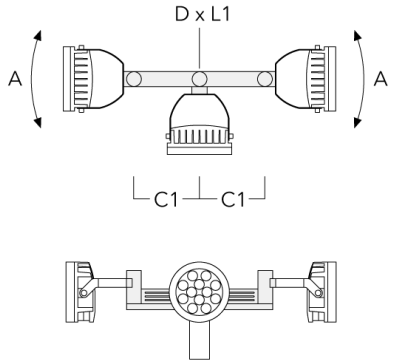

TA4 Traverse pour 4 projecteurs (Ø 108 x 200)	147-0100	±90°	650	108 x 200	24.20	108 x 200

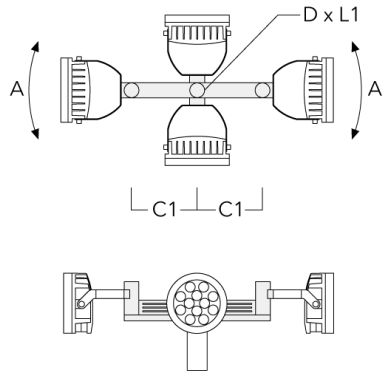

Collier pour mâts TS

Description	Code produit	D1	Poids (kg)	D
TS1-2/M12 collier simple pour tube (Ø 76-89)	147-0543	76-89	1.40	76-89

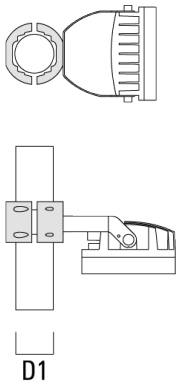

TS1-2/M12 collier simple pour tube (Ø 102-114)	147-0526	102-114	1.50	102-114

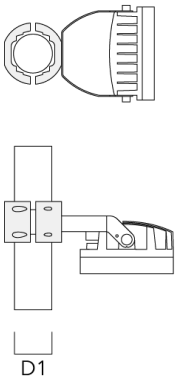

Description	Code produit	D1	Poids (kg)	D
TS1-2/M12 collier simple pour tube (Ø 114-133)	147-0544	114-133	1.70	114-133

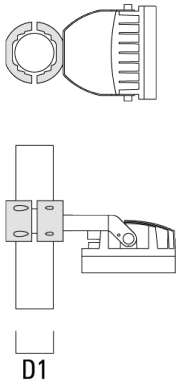

TS2-2/M12 collier double pour tube (Ø 76-89)	147-0545	76-89	1.40	76-89

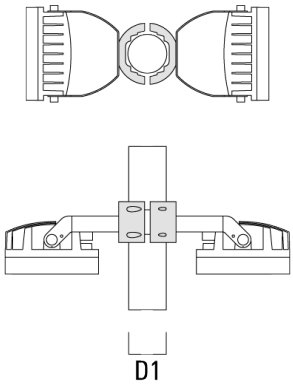

Description	Code produit	D1	Poids (kg)	D
TS2-2/M12 collier double pour tube (Ø 102-114)	147-0527	102-114	1.50	102-114

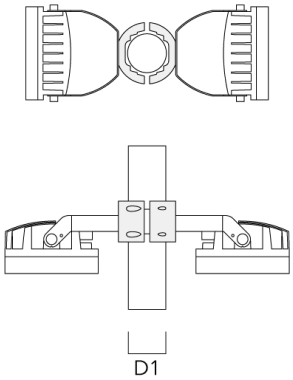

TS2-2/M12 colier double pour tube (Ø 114-133)	147-0546	114-133	1.60	114-133

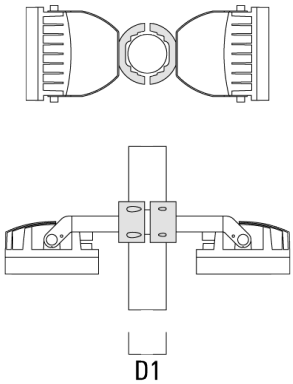

Collier pour mâts PC

Description	Code produit	D1	Poids (kg)
PC2 76-89/60 collier double pour tube (Ø 76-89)	139-2703	76-89	1.00

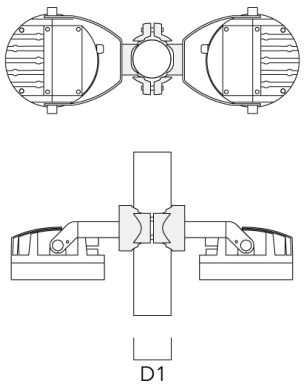

PC1 76-89/60 collier simple (Ø 76-89)	139-2702	76-89	1.00

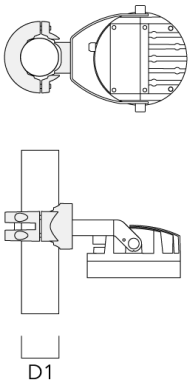

Description	Code produit	D1	Poids (kg)
PC2 102-114/60 collier double pour tube (Ø 102-114)	139-2707	102-114	1.20

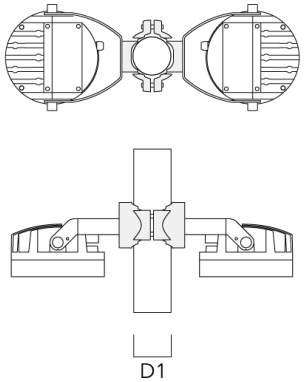

PC1 102-114/60 collier simple (Ø 102-114)	139-2706	102-114	1.20

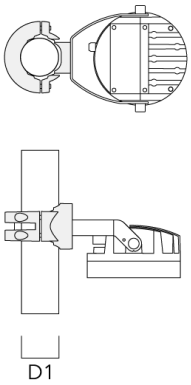

Description	Code produit	D1	Poids (kg)
PC2 114-133/60 collier double pour tube (Ø 114-133)	139-2709	114-133	1.40

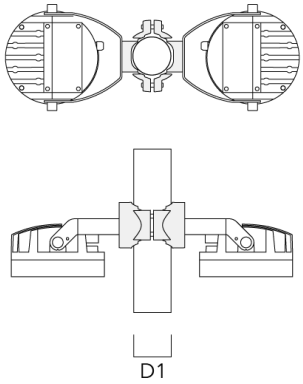

PC1 114-133/60 collier simple (Ø 114-133)	139-2708	114-133	1.40

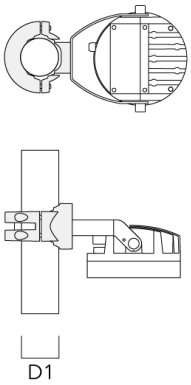

Description	Code produit	D1	Poids (kg)
PC2 82-109/60 collier double pour tube (Ø 82-109)	139-2705	82-109	1.10

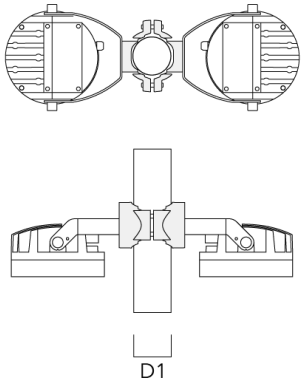

PC1 82-109/60 collier simple (Ø 82-109)	139-2704	82-109	1.10

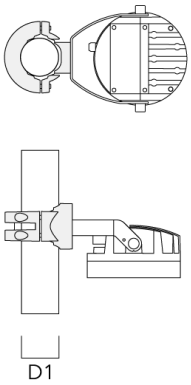

Accessoires Optiques

Lentille ovalisante

Description	Code produit	C1
Linear spread lens IO-180	139-1855	289

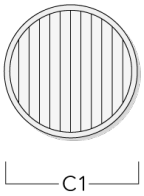

Canon anti-éblouissement

Description	Code produit	A	C1
ET-FLC240-LED	139-1859	200	346

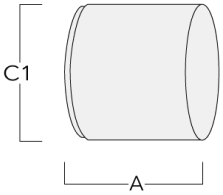

Visière

Description	Code produit	A	C1
ES-FLC240-LED	139-1858	200	346

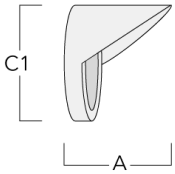

Lentille e'largissante

Description	Code produit	C1
IO-360-FLC240-LED	139-1856	289

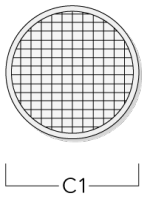

Grille nid d'abeille

Description	Code produit	C1
Honeycomb Louvre IW	139-1857	279

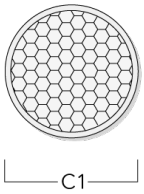

Control

DMX Controller

Description	Code produit
DMX Controller	400-0469

DMX Controller (smart)

Description	Code produit	Informations complémentaires
DMX Controller (smart)	400-0470	IP20. The Touch Panel is an untutive abd easy-to use keypad or one DMX universe. It can store up to 36 scences; alternatively, via ....

DMX Booster Box

Description	Code produit
DMX Booster Box	400-0474

DMX Motion Sensor

Description	Code produit
DMX Motion Sensor	400-0478

DMX Termination Plug

Description	Code produit
DMX Termination Plug	400-0475

DMX Plug and Socket

Description	Code produit
DMX Plug and Socket	400-0479

DMX Combination Cable

Description	Code produit
DMX Combination Cable	400-0480

DMX Wireless Repeater

Description	Code produit
DMX Wireless Repeater	400-0477

DMX Wireless Transceiver

Description	Code produit
DMX Wireless Transceiver	400-0476

R2C Ready to Connect

Description	Code produit
R2C Ready to Connect (top)	430-0019