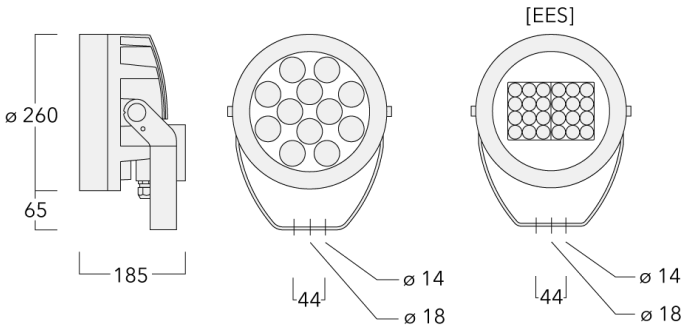

Description

Changement de couleurs RGBW/RGBA. IP66. Classe I. IK07. Corps en fonte d'aluminium. Visserie inox avec traitement PCS. Protection contre la corrosion 5CE. Joint silicone. Verre de sécurité. LED contrôlables par système DMX.
Technologie sans fil DMX Wireless disponible.

Spécifications

Description du matériel

Corps	Corps en fonte d'aluminium
Lentille	Verre de sécurité
Couleurs	Peinture poudre disponible avec 35 couleurs différents
Joint	Joint silicone CCG®
Visserie	PCS Inox avec recovrement polymère
IP	IP66
IK	IK07
Protection contre la corrosion	5CE
Surface exposée au vent	0.054 m^2

Description électrique

Alimentation électrique	220-240V / 50-60 Hz
Driver	DMX
Power factor	> 0.9

Informations complémentaires

Durée de vie	Ta=25° L90B10 > 90000h
Classe d'efficacité énergétique	G

Options

Types photométries	Température de couleur	Données en sortie de luminaire
faisceau symétrique, extensif [B]	RGBW/4K	0 W
faisceau symétrique, médium [M]	RGBA	
faisceau symétrique, ultra intensif, 'cut-off' [EES]		
faisceau ovalisante, intensif [E]		
wallwash		
faisceau symétrique, intensif [E]		
faisceau symétrique ovalisante, ultra intensif, 'cut-off'		

Configurations

Types photométries	Code produit	Type de Lampes	Rated lumens	Rated input power	IRC	Poids (kg)
faisceau ovalisante, intensif [E] 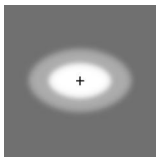	139-1914+139-1849	LED-12/48W - RGBW/4K	3244.5	49 W	20/80	7.70
	139-2138+139-1849	LED-12/48W - RGBA	2907.4	49 W	20	7.70
faisceau symétrique ovalisante, ultra intensif, 'cut-off' 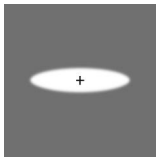	139-2420+139-1849	LED-4x6/42W - RGBW/4K	2500.3	44 W	20/80	7.70
	139-2422+139-1849	LED-4x6/42W - RGBA	2475	44 W	20	7.70
faisceau symétrique, extensif [B] 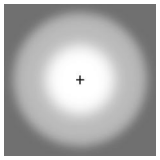	139-1929	LED-12/48W - RGBW/4K	3377.9	49 W	20/80	7.70
	139-2137	LED-12/48W - RGBA	3026.9	49 W	20	7.70
faisceau symétrique, intensif [E] 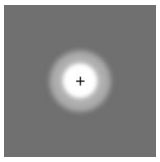	139-1914	LED-12/48W - RGBW/4K	3559.8	49 W	20/80	7.70
	139-2138	LED-12/48W - RGBA	3189.9	49 W	20	7.70
faisceau symétrique, médium [M]	139-1913	LED-12/48W - RGBW/4K	3629.1	49 W	20/80	7.70
	139-2139	LED-12/48W - RGBA	3252.1	49 W	20	7.70
faisceau symétrique, ultra intensif, 'cut-off' [EES] 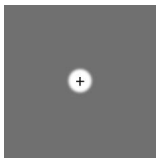	139-2420	LED-4x6/42W - RGBW/4K	2573.3	44 W	20/80	7.70
	139-2422	LED-4x6/42W - RGBA	2547.3	44 W	20	7.70
wallwash	139-1913+139-1848	LED-12/48W - RGBW/4K	2943.1	49 W	20/80	7.70
	139-2139+139-1848	LED-12/48W - RGBA	2637.3	49 W	20	7.70

Accessoires d'installation

Traverse pour mâts

Description	Code produit	A	C1	D × L1	Poids (kg)	D × S
TA1 traverse simple (Ø 108 x 200)	147-0096		130	108 x 200	7.50	108 x 200

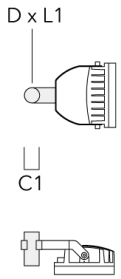

TA2 traverse double (Ø 108 x 200)	147-0097		130	108 x 200	7.50	108 x 200

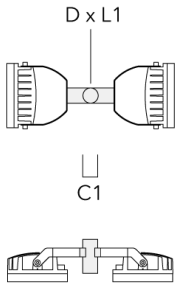

Description	Code produit	A	C1	D × L1	Poids (kg)	D × S
TA2-L traverse longue orientable (Ø 108 x 200)	147-0148	±90°	420	108 x 200	20.20	108 x 200

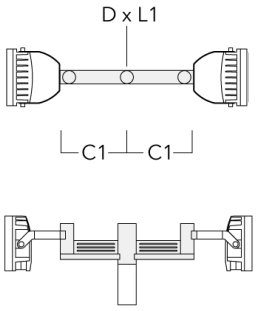

Description	Code produit	A	C1	D × L1	Poids (kg)	D × S
TA2-L traverse longue orientable (Ø 76 x 200)	147-0105	±90°	420	76 x 200	16.10	76 x 200

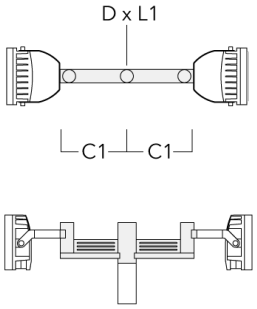

Description	Code produit	A	C1	D × L1	Poids (kg)	D × S
TA3 traverse triple orientable (Ø 89 x 200)	147-0025	±90°	650	89 x 200	17.90	89 x 200

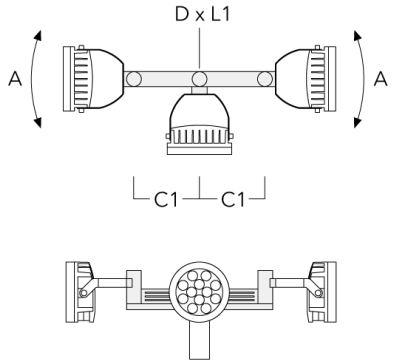

TA3 traverse triple orientable (Ø 108 x 200)	147-0098	±90°	650	108 x 200	24.20	108 x 200

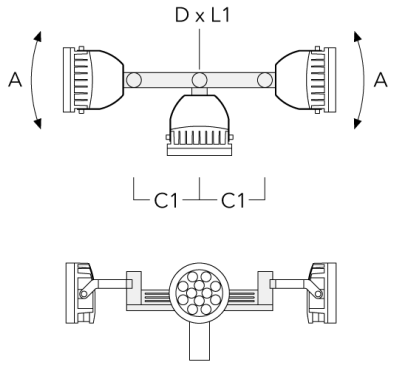

Description	Code produit	A	C1	D × L1	Poids (kg)	D × S
TA4 Traverse pour 4 projecteurs (Ø 89 x 200)	147-0099	±90°	650	89 x 200	20.80	89 x 200

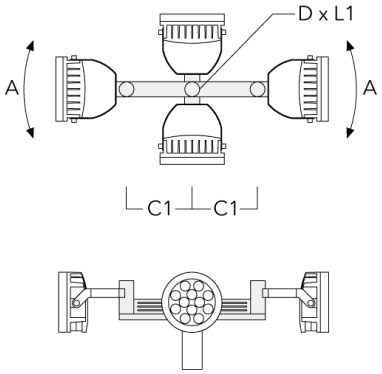

TA4 Traverse pour 4 projecteurs (Ø 108 x 200)	147-0100	±90°	650	108 x 200	24.20	108 x 200

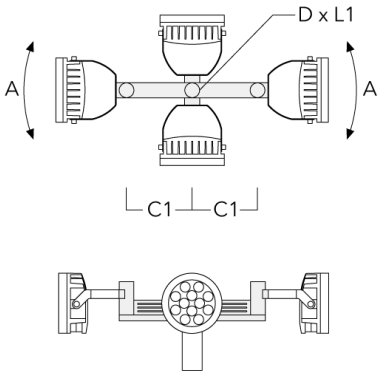

Description	Code produit	A	C1	D × L1	Poids (kg)	D × S
TA2 traverse double (Ø 76 x 200)	147-0024		130	76 x 200	1.90	76 x 200

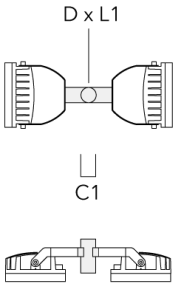

TA1 traverse simple (Ø 76 x 200)	147-0023		130	76 x 200	1.50	76 x 200

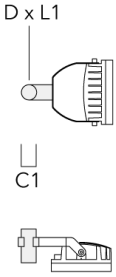

Collier pour mâts TS

Description	Code produit	D1	Poids (kg)	D
TS1-2/M12 collier simple pour tube (Ø 102-114)	147-0526	102-114	1.50	102-114

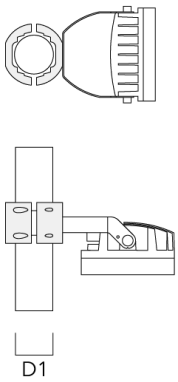

TS1-2/M12 collier simple pour tube (Ø 114-133)	147-0544	114-133	1.70	114-133

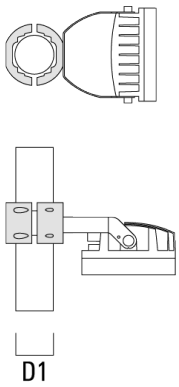

Description	Code produit	D1	Poids (kg)	D
TS1-2/M12 collier simple pour tube (Ø 76-89)	147-0543	76-89	1.40	76-89

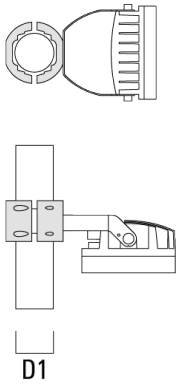

TS2-2/M12 collier double pour tube (Ø 76-89)	147-0545	76-89	1.40	76-89

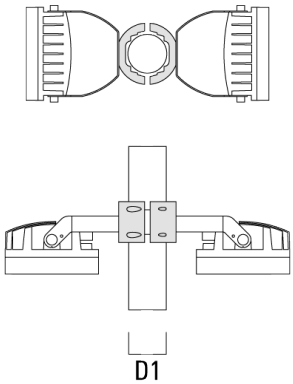

Description	Code produit	D1	Poids (kg)	D
TS2-2/M12 colier double pour tube (Ø 114-133)	147-0546	114-133	1.60	114-133

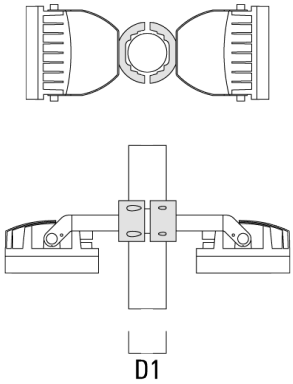

TS2-2/M12 collier double pour tube (Ø 102-114)	147-0527	102-114	1.50	102-114

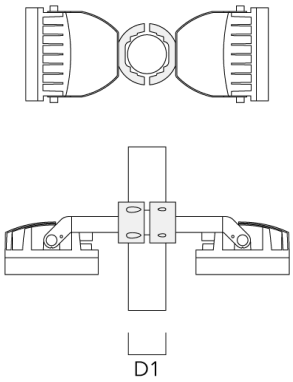

Base à enterrer

Description	Code produit	D1	D2	D3	D4	H1	H2	M1	Poids (kg)
Base à enterrer ESV4	300-0461	145	130	102	108	400	350	8	7.05

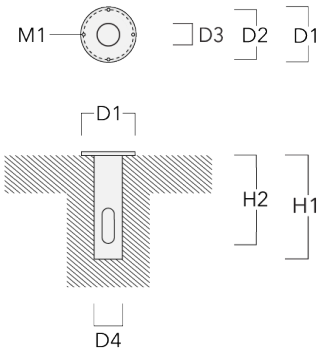

Collier pour mâts PC

Description	Code produit	D1	Poids (kg)
PC2 76-89/60 collier double pour tube (Ø 76-89)	139-2703	76-89	1.00

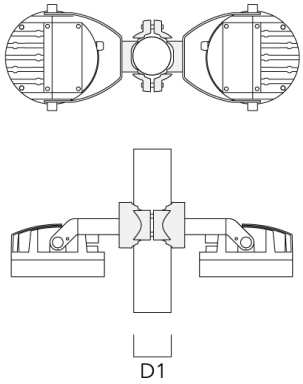

Description	Code produit	D1	Poids (kg)
PC1 76-89/60 collier simple (Ø 76-89)	139-2702	76-89	1.00

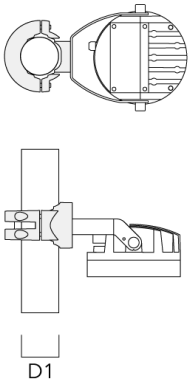

PC2 102-114/60 collier double pour tube (Ø 102-114)	139-2707	102-114	1.20

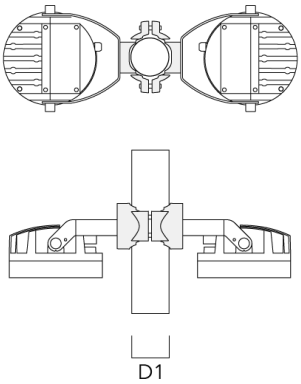

Description	Code produit	D1	Poids (kg)
PC1 102-114/60 collier simple (Ø 102-114)	139-2706	102-114	1.20

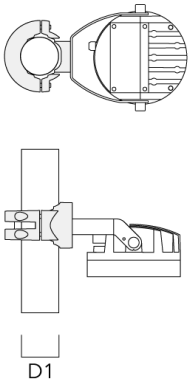

PC2 114-133/60 collier double pour tube (Ø 114-133)	139-2709	114-133	1.40

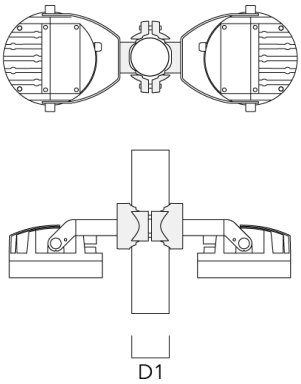

Description	Code produit	D1	Poids (kg)
PC1 114-133/60 collier simple (Ø 114-133)	139-2708	114-133	1.40

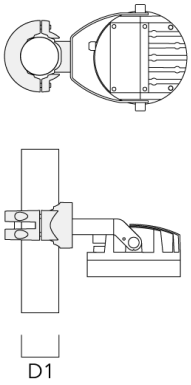

PC2 82-109/60 collier double pour tube (Ø 82-109)	139-2705	82-109	1.10

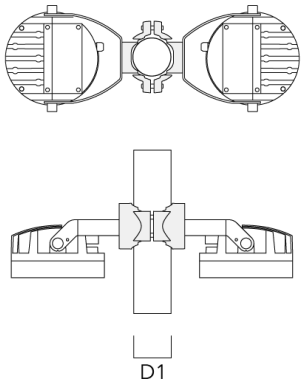

Description	Code produit	D1	Poids (kg)
PC1 82-109/60 collier simple (Ø 82-109)	139-2704	82-109	1.10

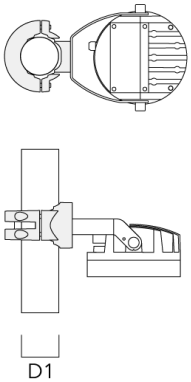

Accessoires Optiques

Visière

Description	Code produit	A	C1
Visière ES	139-1852	159	266

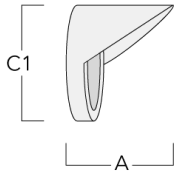

Canon anti-éblouissement

Description	Code produit	A	C1
Canon anti-éblouissement ET	139-1853	160	266

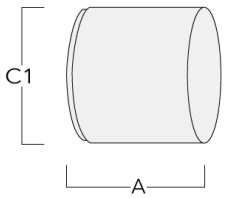

Lentille ovalisante

Description	Code produit	C1
IO-180-FLC230-LED	139-1849	199

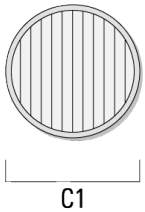

Lentille e'largissante

Description	Code produit	C1
IO-360-FLC230-LED	139-1850	199

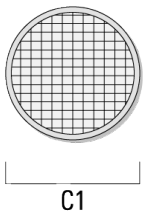

Lentille rasante

Description	Code produit	C1
IO-20-FLC230-LED	139-1848	199

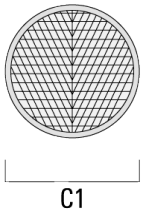

Control

DMX Controller

Description	Code produit
DMX Controller	400-0469

DMX Controller (smart)

Description	Code produit	Informations complémentaires
DMX Controller (smart)	400-0470	IP20. The Touch Panel is an untutive abd easy-to use keypad or one DMX universe. It can store up to 36 scences; alternatively, via ....

DMX Booster Box

Description	Code produit
DMX Booster Box	400-0474

DMX Motion Sensor

Description	Code produit
DMX Motion Sensor	400-0478

DMX Termination Plug

Description	Code produit
DMX Termination Plug	400-0475

DMX Plug and Socket

Description	Code produit
DMX Plug and Socket	400-0479

DMX Combination Cable

Description	Code produit
DMX Combination Cable	400-0480

DMX Wireless Repeater

Description	Code produit
DMX Wireless Repeater	400-0477

DMX Wireless Transceiver

Description	Code produit
DMX Wireless Transceiver	400-0476

R2C Ready to Connect

Description	Code produit
R2C Ready to Connect (top)	430-0019