FLC220-TW LED

Projecteurs

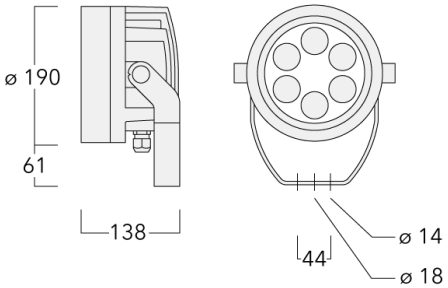

Description

IP66. Classe I. IK07. Corps en fonte d'aluminium. Visserie inox avec traitement PCS. Protection contre la corrosion 5CE. Joint silicone. Verre de sécurité. LED Tunable White Technology. Interface DALI.

Spécifications

Description du matériel

Corps	Corps en fonte d'aluminium, visserie inox avec traitement PCS
Lentille	Verre de sécurité
Couleurs	RAL9004 Noir de sécurité RAL9007 Aluminium gris RAL7016 Gris anthracite RAL9016 Blanc signalisation
Joint	Joint silicone CCG®
Visserie	PCS Inox avec recovrement polymère
IP	IP66
IK	IK07
Protection contre la corrosion	5CE
Surface exposée au vent	0.030 m²

Description électrique

Driver	DALI

Informations complémentaires

Durée de vie	Ta=25° L90B10 > 90000h
Classe d'efficacité énergétique	E

Options

Distribution de la lumière	Température de couleur	Données en sortie de luminaire
faisceau symétrique, extensif [B]	2200-6000K	0 W
faisceau symétrique, intensif [E]		
faisceau symétrique, médium [M]		
faisceau ovalisante, intensif [E]		

Configurations

Distribution de la lumière	Référence	Source lumineuse	Rated lumens	Rated input power	IRC	Poids (kg)
faisceau ovalisante, intensif [E]	139-2043+139-2036	LED-6/22W - 2200-6000 K	1893.9	26 W	80	4.30
faisceau symétrique, extensif [B] 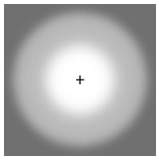	139-2041	LED-6/22W - 2200-6000 K	2043.5	26 W	80	4.30
faisceau symétrique, intensif [E] 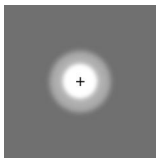	139-2043	LED-6/22W - 2200-6000 K	2080.3	26 W	80	4.30
faisceau symétrique, médium [M]	139-2042	LED-6/22W - 2200-6000 K	2027.4	26 W	80	4.30

Accessoires d'installation

Traverse pour mâts

Description	Référence	C1	D × L1	Poids (kg)	D × S
TA2 traverse double (Ø 76 x 200)	147-0024	130	76 x 200	1.90	76 x 200

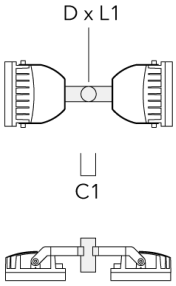

Collier pour mâts PC

Description	Référence	D1	Poids (kg)
PC2 76-89/60 collier double pour tube (Ø 76-89)	139-2703	76-89	1.00

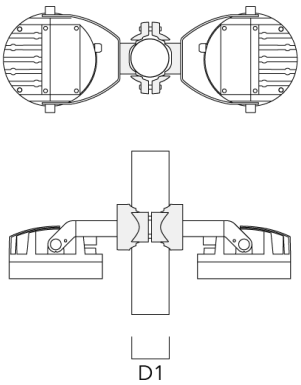

Description	Référence	D1	Poids (kg)
PC1 76-89/60 collier simple (Ø 76-89)	139-2702	76-89	1.00

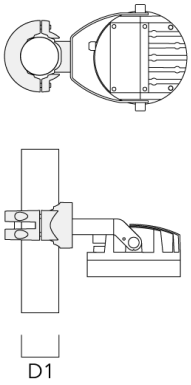

PC2 102-114/60 collier double pour tube (Ø 102-114)	139-2707	102-114	1.20

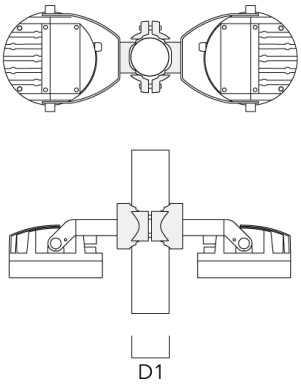

Description	Référence	D1	Poids (kg)
PC1 102-114/60 collier simple (Ø 102-114)	139-2706	102-114	1.20

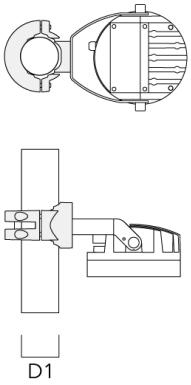

PC2 114-133/60 collier double pour tube (Ø 114-133)	139-2709	114-133	1.40

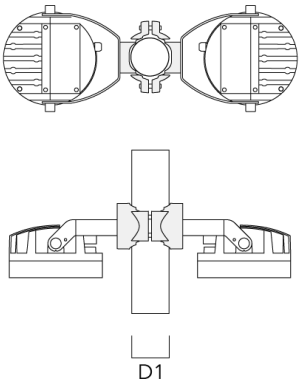

Description	Référence	D1	Poids (kg)
PC1 114-133/60 collier simple (Ø 114-133)	139-2708	114-133	1.40

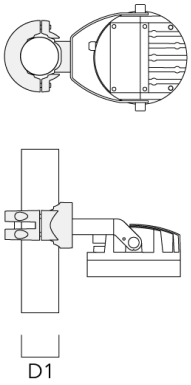

PC2 82-109/60 collier double pour tube (Ø 82-109)	139-2705	82-109	1.10

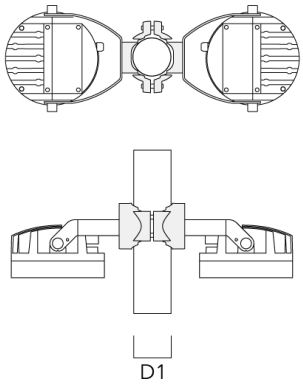

Description	Référence	D1	Poids (kg)
PC1 82-109/60 collier simple (Ø 82-109)	139-2704	82-109	1.10

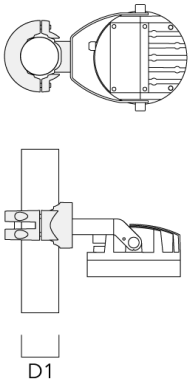

Accessoires Optiques

Visière

Description	Référence	A	C1
ES-FLC220-LED	139-1986	125	190

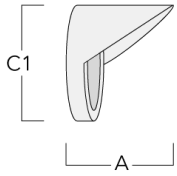

Canon anti-éblouissement
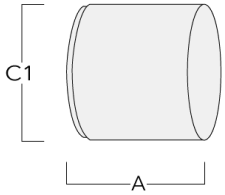
Description	Référence	A	C1
ET-FLC220-LED	139-1987	125	190