FLC230-TW LED

Projecteurs

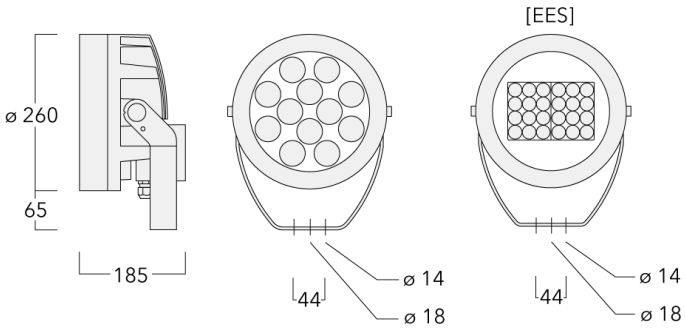

Description

IP66. Classe I. Classe II sur demande. IK07. Corps en fonte d'aluminium. Visserie inox avec traitement PCS. Protection contre la corrosion 5CE. Joint silicone. Verre de sécurité. DALI interface.

Spécifications

Description du matériel

Corps	Corps en fonte d'aluminium, visserie inox avec traitement PCS
Lentille	Safety glass lens
Couleurs	RAL9004 Noir de sécurité RAL9007 Aluminium gris RAL7016 Gris anthracite RAL9016 Blanc signalisation
Joint	Joint silicone CCG®
Visserie	PCS Inox avec recovrement polymère
IP	IP66
IK	IK07
Protection contre la corrosion	5CE
Surface exposée au vent	0.054 m²

Description électrique

Driver	DALI

Informations complémentaires

Durée de vie	Ta=25° L90B10 > 90000h
Classe d'efficacité énergétique	E

Options

Distribution de la lumière	Température de couleur	Données en sortie de luminaire
faisceau symétrique, extensif [B]	2200-6000K	0 W
faisceau symétrique, médium [M]	2700-6000K	
faisceau symétrique, intensif [E]		
faisceau ovalisante, intensif [E]		
wallwash		
faisceau symétrique, ultra intensif, 'cut-off' [EES]		

Configurations

Distribution de la lumière	Référence	Source lumineuse	Rated lumens	Rated input power	IRC	Poids (kg)
faisceau ovalisante, intensif [E]	139-2135+139-1849	LED-12/44W - 2200-6000 K	3835.7	51 W	80	7.70
faisceau symétrique, extensif [B] 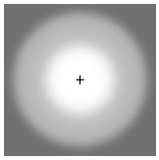	139-2044	LED-12/44W - 2200-6000 K	3815.8	51 W	80	7.70
faisceau symétrique, intensif [E] 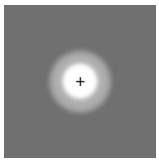	139-2135	LED-12/44W - 2200-6000 K	4128.9	51 W	80	7.70
faisceau symétrique, médium [M] 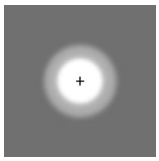	139-2045	LED-12/44W - 2200-6000 K	4058	51 W	80	7.70
faisceau symétrique, ultra intensif, 'cut-off' [EES]	139-2423	LED-24/24W -2700-6000 K	2129	26.5 W	80	7.70
wallwash	139-2045+139-1848	LED-12/44W - 2200-6000 K	3343.1	51 W	80	7.70

Accessoires d'installation

Traverse pour mâts

Description	Référence	A	C1	D × L1	Poids (kg)	D × S
TA2-L traverse longue orientable (Ø 76 x 200)	147-0105	±90°	420	76 x 200	16.10	76 x 200

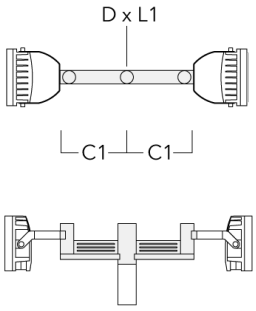

TA2 traverse double (Ø 76 x 200)	147-0024		130	76 x 200	1.90	76 x 200

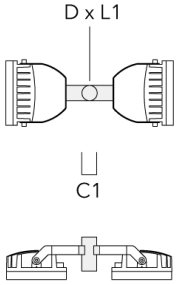

Collier pour mâts PC

Description	Référence	D1	Poids (kg)
PC2 76-89/60 collier double pour tube (Ø 76-89)	139-2703	76-89	1.00

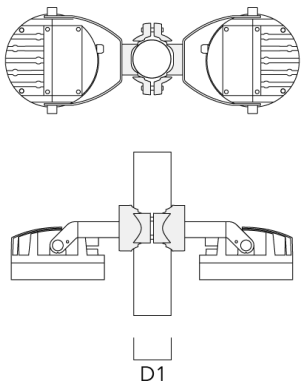

PC1 76-89/60 collier simple (Ø 76-89)	139-2702	76-89	1.00

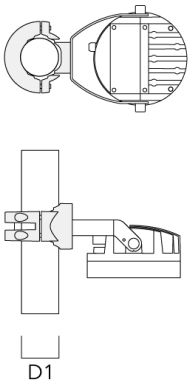

Description	Référence	D1	Poids (kg)
PC2 102-114/60 collier double pour tube (Ø 102-114)	139-2707	102-114	1.20

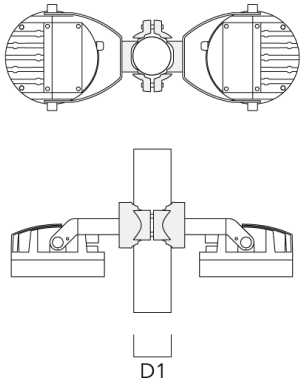

PC1 102-114/60 collier simple (Ø 102-114)	139-2706	102-114	1.20

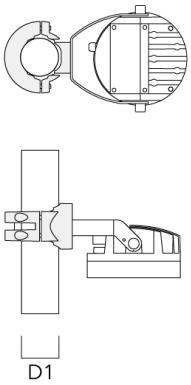

Description	Référence	D1	Poids (kg)
PC2 114-133/60 collier double pour tube (Ø 114-133)	139-2709	114-133	1.40

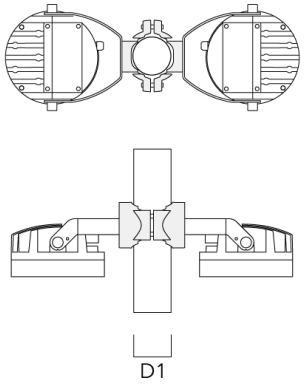

PC1 114-133/60 collier simple (Ø 114-133)	139-2708	114-133	1.40

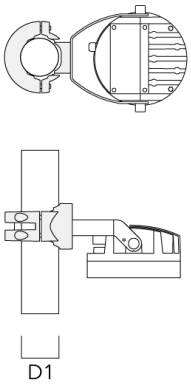

Description	Référence	D1	Poids (kg)
PC2 82-109/60 collier double pour tube (Ø 82-109)	139-2705	82-109	1.10

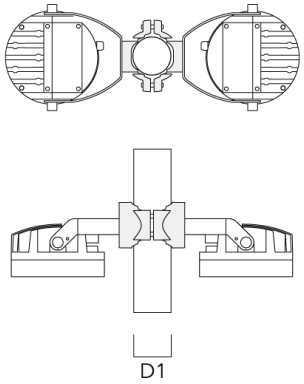

PC1 82-109/60 collier simple (Ø 82-109)	139-2704	82-109	1.10

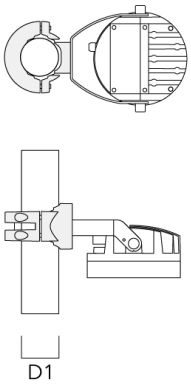

Accessoires Optiques

Lentille e'largissante

Description	Référence	C1
IO-360-FLC230-LED	139-1850	199

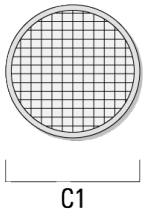

Visière

Description	Référence	A	C1
Visière ES	139-1852	159	266

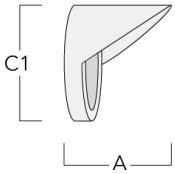

Canon anti-éblouissement

Description	Référence	A	C1
Canon anti-éblouissement ET	139-1853	160	266

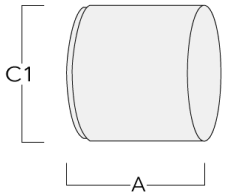

Lentille ovalisante

Description	Référence	C1
IO-180-FLC230-LED	139-1849	199

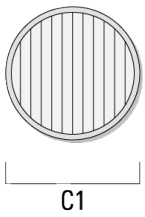

Lentille rasante

Description	Référence	C1
IO-20-FLC230-LED	139-1848	199

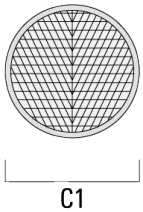

Control

R2C Ready to Connect

Description	Référence
R2C Ready to Connect (top)	430-0019