FLC240-TW LED

Projecteurs

WE-EF Switzerland AG
Himmelrichstrasse 6, 6003 Luzern - Téléphone: +41 22 752 49 94
info.switzerland@we-ef.com - https://we-ef.com/ch_fr

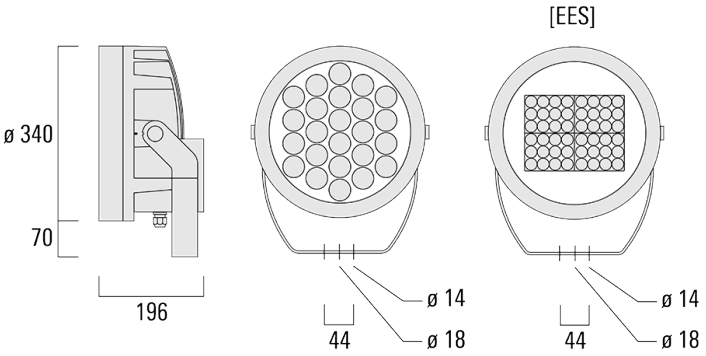

Description

IP66. Classe I. Classe II sur demande. IK07. Corps en fonte d'aluminium. Visserie inox avec traitement PCS. Protection contre la corrosion 5CE. Joint silicone. Verre de sécurité. LED Tunable White Technology. Interface DALI.

Spécifications

Description du matériel

Corps	Corps en fonte d'aluminium, visserie inox avec traitement PCS
Lentille	Verre de sécurité
Couleurs	RAL9004 Noir de sécurité RAL9007 Aluminium gris RAL7016 Gris anthracite RAL9016 Blanc signalisation
Joint	Joint silicone CCG®
Visserie	PCS Inox avec recovrement polymère
IP	IP66
IK	IK07
Protection contre la corrosion	5CE
Surface exposée au vent	0.090 m²

Description électrique

Driver	DALI

Informations complémentaires

Durée de vie	Ta=25° L90B10 > 90000h

Options

Distribution de la lumière	Température de couleur	Données en sortie de luminaire
faisceau symétrique, extensif [B]	2200-6000K	0 W
faisceau symétrique, médium [M]	2700-6000K	
faisceau symétrique, intensif [E]		
faisceau ovalisante, intensif [E]		
wallwash		
faisceau symétrique, ultra intensif, 'cut-off' [EES]		
faisceau symétrique ovalisante, ultra intensif, 'cut-off'		

Configurations

Distribution de la lumière	Référence	Source lumineuse	Rated lumens	Rated input power	IRC	Poids (kg)
faisceau ovalisante, intensif [E]	139-2049+139-1855	LED-24/88W - 2200-6000 K	7671.5	102 W	80	13.80
faisceau symétrique ovalisante, ultra intensif, 'cut-off' 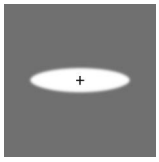	139-2427+139-1855	LED-48/48W - 2700-6000K	3809.3	54 W	80	13.80
faisceau symétrique, extensif [B] 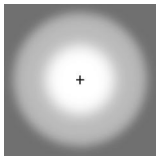	139-2047	LED-24/88W - 2200-6000 K	7631.5	102 W	80	13.80
faisceau symétrique, intensif [E] 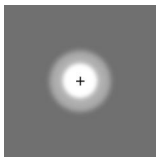	139-2049	LED-24/88W - 2200-6000 K	8257.8	102 W	80	13.80
faisceau symétrique, médium [M]	139-2048	LED-24/88W - 2200-6000 K	8116	102 W	80	13.80
faisceau symétrique, ultra intensif, 'cut-off' [EES] 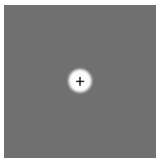	139-2427	LED-48/48W - 2700-6000K	4257.9	54 W	80	13.80
wallwash	139-2048+139-1854	LED-24/88W - 2200-6000 K	6686.2	102 W	80	13.80

Accessoires d'installation

Collier pour mâts TS

Description	Référence	D1	Poids (kg)	D
TS1-2/M12 collier simple pour tube (Ø 76-89)	147-0543	76-89	1.40	76-89

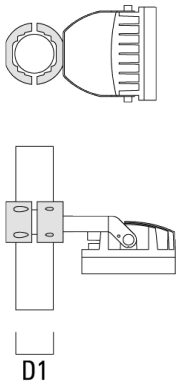

TS1-2/M12 collier simple pour tube (Ø 102-114)	147-0526	102-114	1.50	102-114

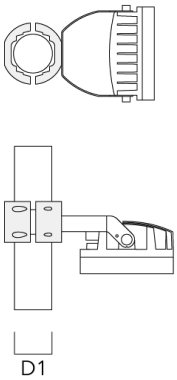

Description	Référence	D1	Poids (kg)	D
TS1-2/M12 collier simple pour tube (Ø 114-133)	147-0544	114-133	1.70	114-133

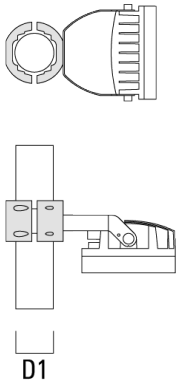

TS2-2/M12 collier double pour tube (Ø 76-89)	147-0545	76-89	1.40	76-89

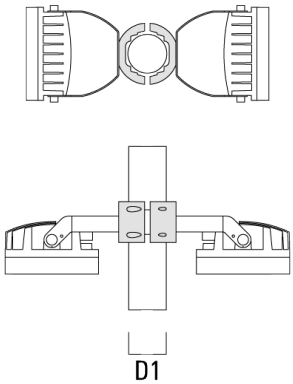

Description	Référence	D1	Poids (kg)	D
TS2-2/M12 collier double pour tube (Ø 102-114)	147-0527	102-114	1.50	102-114

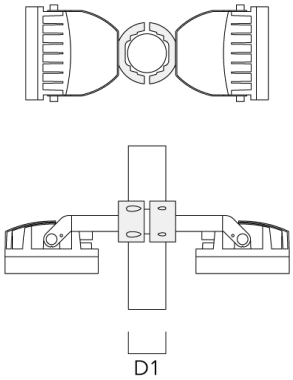

TS2-2/M12 colier double pour tube (Ø 114-133)	147-0546	114-133	1.60	114-133

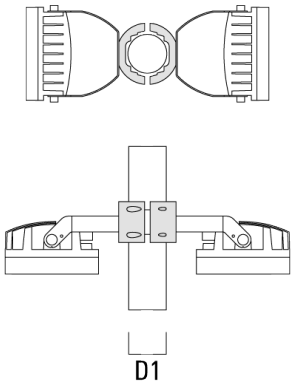

Traverse pour mâts

Description	Référence	A	C1	D × L1	Poids (kg)	D × S
TA2-L traverse longue orientable (Ø 76 x 200)	147-0105	±90°	420	76 x 200	16.10	76 x 200

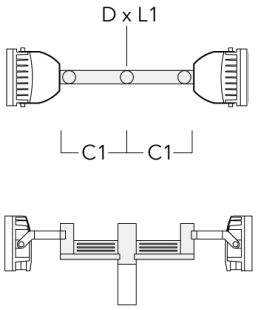

TA3 traverse triple orientable (Ø 89 x 200)	147-0025	±90°	650	89 x 200	17.90	89 x 200

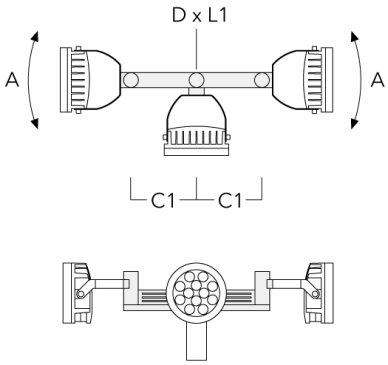

Description	Référence	A	C1	D × L1	Poids (kg)	D × S
TA4 Traverse pour 4 projecteurs (Ø 89 x 200)	147-0099	±90°	650	89 x 200	20.80	89 x 200

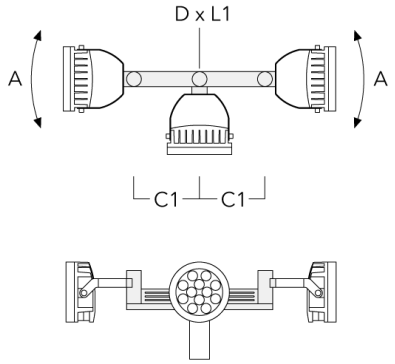

TA1 traverse simple (Ø 108 x 200)	147-0096		130	108 x 200	7.50	108 x 200

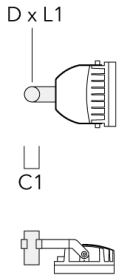

Description	Référence	A	C1	D × L1	Poids (kg)	D × S
TA2 traverse double (Ø 108 x 200)	147-0097		130	108 x 200	7.50	108 x 200

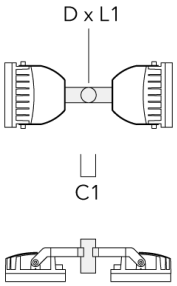

TA2-L traverse longue orientable (Ø 108 x 200)	147-0148	±90°	420	108 x 200	20.20	108 x 200

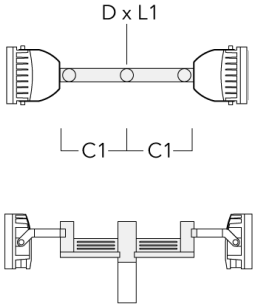

Description	Référence	A	C1	D × L1	Poids (kg)	D × S
TA3 traverse triple orientable (Ø 108 x 200)	147-0098	±90°	650	108 x 200	24.20	108 x 200

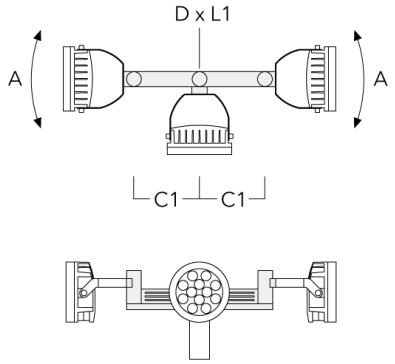

TA4 Traverse pour 4 projecteurs (Ø 108 x 200)	147-0100	±90°	650	108 x 200	24.20	108 x 200

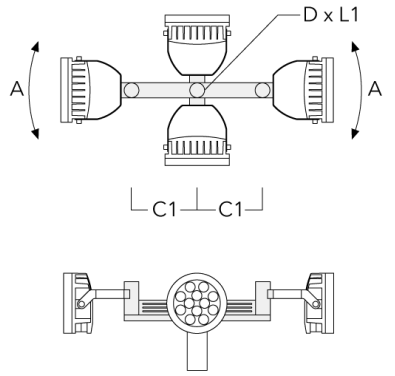

Collier pour mâts PC

Description	Référence	D1	Poids (kg)
PC2 76-89/60 collier double pour tube (Ø 76-89)	139-2703	76-89	1.00

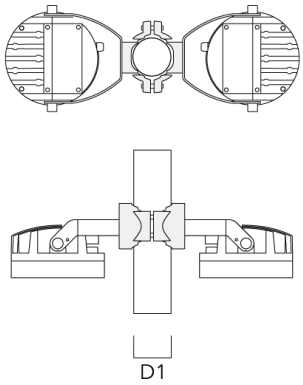

PC1 76-89/60 collier simple (Ø 76-89)	139-2702	76-89	1.00

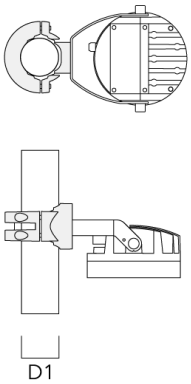

Description	Référence	D1	Poids (kg)
PC2 102-114/60 collier double pour tube (Ø 102-114)	139-2707	102-114	1.20

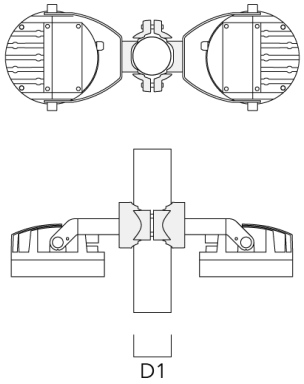

PC1 102-114/60 collier simple (Ø 102-114)	139-2706	102-114	1.20

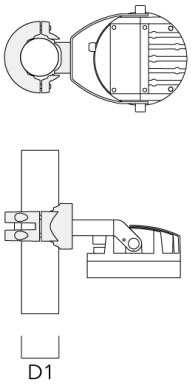

Description	Référence	D1	Poids (kg)
PC2 114-133/60 collier double pour tube (Ø 114-133)	139-2709	114-133	1.40

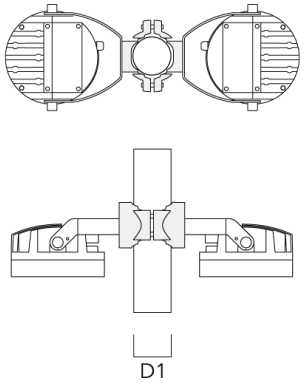

PC1 114-133/60 collier simple (Ø 114-133)	139-2708	114-133	1.40

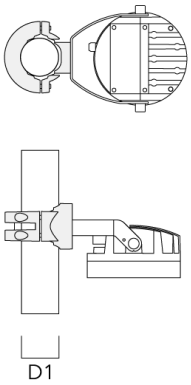

Description	Référence	D1	Poids (kg)
PC2 82-109/60 collier double pour tube (Ø 82-109)	139-2705	82-109	1.10

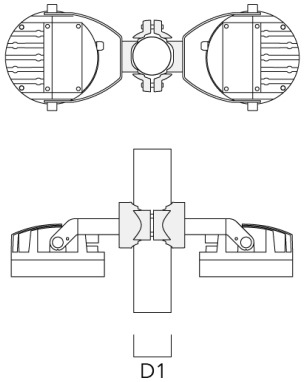

PC1 82-109/60 collier simple (Ø 82-109)	139-2704	82-109	1.10

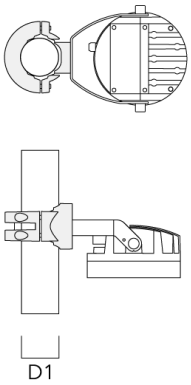

Accessoires Optiques

Canon anti-éblouissement

Description	Référence	A	C1
ET-FLC240-LED	139-1859	200	346

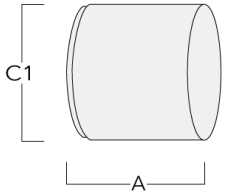

Visière

Description	Référence	A	C1
ES-FLC240-LED	139-1858	200	346

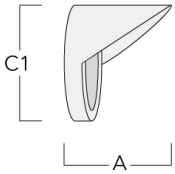

Control

R2C Ready to Connect

Description	Référence
R2C Ready to Connect (top)	430-0019