FLC260-TW LED

Projecteurs

Description

IP66. Classe I. IK07. Corps en fonte d'aluminium. Visserie inox avec traitement PCS. Protection contre la corrosion 5CE. Joint silicone. Verre de sécurité. DALI interface.

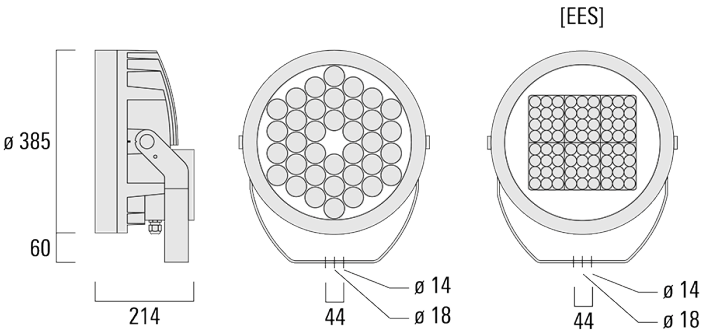

Spécifications

Description du matériel

Corps	Corps en fonte d'aluminium, visserie inox avec traitement PCS
Lentille	Verre de sécurité
Couleurs	Peinture poudre disponible avec 35 couleurs différents
Joint	Joint silicone CCG®
Visserie	PCS Inox avec recovrement polymère
IP	IP66
IK	IK07
Protection contre la corrosion	5CE
Surface exposée au vent	0.116 m^2

Description électrique

Driver	DALI

Informations complémentaires

Durée de vie	Ta=25° L90B10 > 90000h
Classe d'efficacité énergétique	E

Options

Types photométries	Température de couleur	Données en sortie de luminaire
faisceau symétrique, extensif [B]	2700-6000K	0 W
faisceau symétrique, médium [M]		
faisceau symétrique, intensif [E]		
faisceau ovalisante, intensif [E]		
wallwash		
faisceau symétrique, ultra intensif, 'cut-off' [EES]		
faisceau symétrique ovalisante, ultra intensif, 'cut-off'		

Configurations

Types photométries	Code produit	Type de Lampes	Rated lumens	Rated input power	IRC	Poids (kg)
faisceau ovalisante, intensif [E]	139-2052+139-1861	LED-36/132W - 2200-6000 K	11507.2	152 W	80	18.50
faisceau symétrique ovalisante, ultra intensif, 'cut-off' 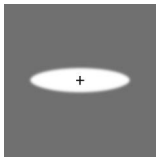	139-2431+139-2434	LED-72/72W - 2700-6000K	5714	79 W	80	18.50
faisceau symétrique, extensif [B] 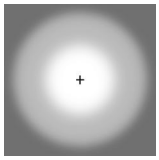	139-2050	LED-36/132W - 2200-6000 K	11447.3	152 W	80	18.50
faisceau symétrique, intensif [E] 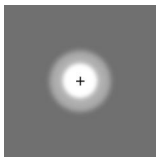	139-2052	LED-36/132W - 2200-6000 K	12386.8	152 W	80	18.50
faisceau symétrique, médium [M]	139-2051	LED-36/132W - 2200-6000 K	12174	152 W	80	18.50
faisceau symétrique, ultra intensif, 'cut-off' [EES] 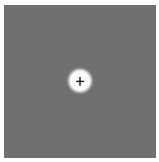	139-2431	LED-72/72W - 2700-6000K	6386.9	79 W	80	18.50
wallwash	139-2051+139-1860	LED-36/132W - 2200-6000 K	10029.3	152 W	80	18.50

Accessoires Optiques

Lentille ovalisante

Description	Code produit	C1
IO-180-FLC260-LED	139-1861	332

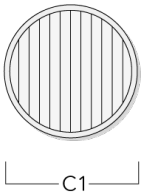

Canon anti-éblouissement

Description	Code produit	A	C1
ET-FLC260-LED	139-1865	222	393

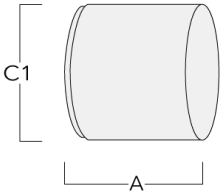

Visière

Description	Code produit	A	C1
ES-FLC260-LED	139-1864	222	393

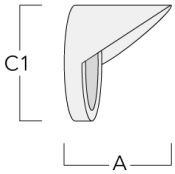

Accessoires d'installation

Collier pour mâts TS

Description	Code produit	D1	Poids (kg)	D
TS1-2/M12 collier simple pour tube (Ø 114-133)	147-0544	114-133	1.70	114-133

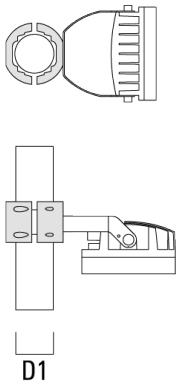

TS2-2/M12 collier double pour tube (Ø 76-89)	147-0545	76-89	1.40	76-89

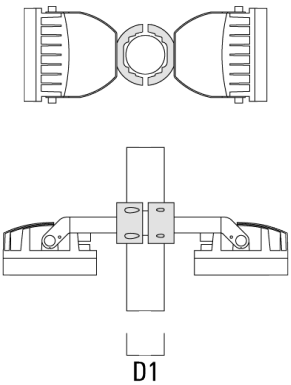

Traverse pour mâts

Description	Code produit	C1	D × L1	Poids (kg)	D × S
TA1 traverse simple (Ø 76 x 200)	147-0023	130	76 x 200	1.90	76 x 200

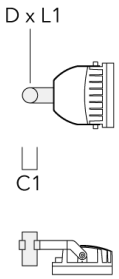

Collier pour mâts PC

Description	Code produit	D1	Poids (kg)
PC2 76-89/60 collier double pour tube (Ø 76-89)	139-2703	76-89	1.00

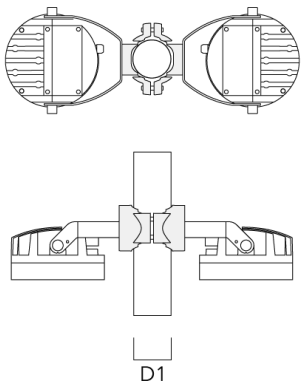

Description	Code produit	D1	Poids (kg)
PC1 76-89/60 collier simple (Ø 76-89)	139-2702	76-89	1.00

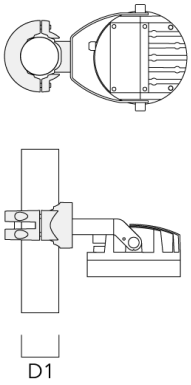

PC2 102-114/60 collier double pour tube (Ø 102-114)	139-2707	102-114	1.20

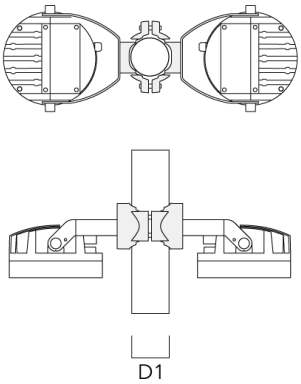

Description	Code produit	D1	Poids (kg)
PC1 102-114/60 collier simple (Ø 102-114)	139-2706	102-114	1.20

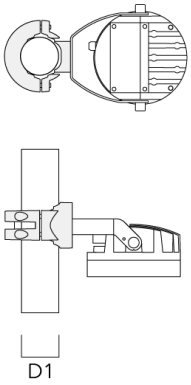

PC2 114-133/60 collier double pour tube (Ø 114-133)	139-2709	114-133	1.40

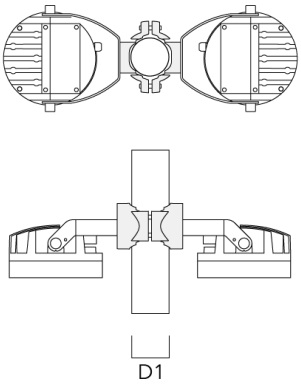

Description	Code produit	D1	Poids (kg)
PC1 114-133/60 collier simple (Ø 114-133)	139-2708	114-133	1.40

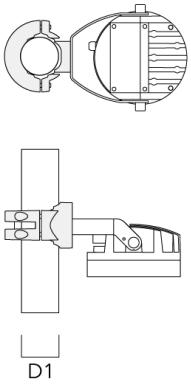
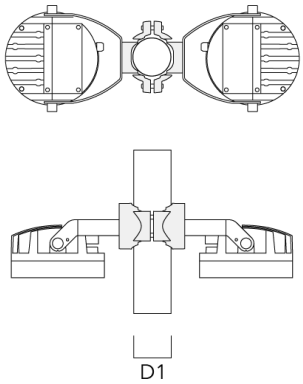
PC2 82-109/60 collier double pour tube (Ø 82-109)	139-2705	82-109	1.10