# FLC260-TW LED

## Projecteurs

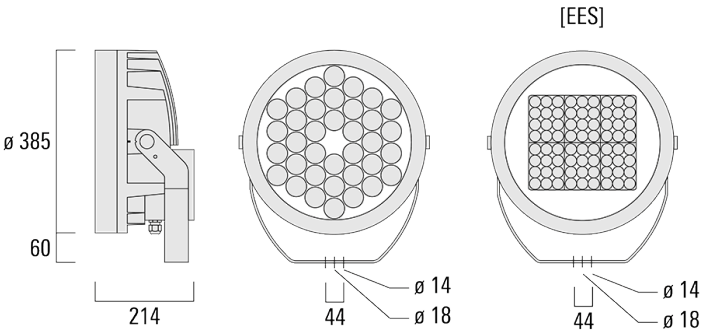


### Description

IP66. Classe I. Classe II sur demande. IK07. Corps en fonte d'aluminium. Visserie inox avec traitement PCS. Protection contre la corrosion 5CE. Joint silicone. Verre de sécurité. DALI interface.

# Spécifications

## Description du matériel

| | |
|---|---|
| Corps | Corps en fonte d'aluminium, visserie inox avec traitement PCS |
| Lentille | Verre de sécurité |
| Couleurs | RAL9004 Noir de sécurité<br>RAL9007 Aluminium gris<br>RAL7016 Gris anthracite<br>RAL9016 Blanc signalisation |
| Joint | Joint silicone CCG® |
| Visserie | PCS  Inox avec recovrement polymère |
| IP | IP66 |
| IK | IK07 |
| Protection contre la corrosion | 5CE |
| Surface exposée au vent | 0.116 m² |

## Description électrique

| | |
|---|---|
| Driver | DALI |

## Informations complémentaires

| | |
|---|---|
| Durée de vie | Ta=25° L90B10 > 90000h |
| Classe d'efficacité énergétique | E |

## Options

| Distribution de la lumière | Température de couleur | Données en sortie de luminaire |
|---|---|---|
| faisceau symétrique, extensif [B] | 2700-6000K | 0 W |
| faisceau symétrique, médium [M] | | |
| faisceau symétrique, intensif [E] | | |
| faisceau ovalisante, intensif [E] | | |
| wallwash | | |
| faisceau symétrique, ultra intensif, 'cut-off' [EES] | | |
| faisceau symétrique ovalisante, ultra intensif, 'cut-off' | | |

## Configurations

| Distribution de la lumière | Référence | Source lumineuse | Rated lumens | Rated input power | IRC | Poids (kg) |
|---|---|---|---|---|---|---|
| faisceau ovalisante, intensif [E] | 139-2052+139-1861 | LED-36/132W - 2200-6000 K | 11507.2 | 152 W | 80 | 18.50 |
| faisceau symétrique ovalisante, ultra intensif, 'cut-off' 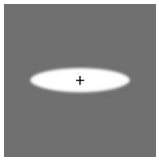 | 139-2431+139-2434 | LED-72/72W - 2700-6000K | 5714 | 79 W | 80 | 18.50 |
| faisceau symétrique, extensif [B] 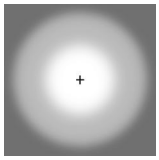 | 139-2050 | LED-36/132W - 2200-6000 K | 11447.3 | 152 W | 80 | 18.50 |
| faisceau symétrique, intensif [E] 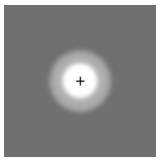 | 139-2052 | LED-36/132W - 2200-6000 K | 12386.8 | 152 W | 80 | 18.50 |
| faisceau symétrique, médium [M] | 139-2051 | LED-36/132W - 2200-6000 K | 12174 | 152 W | 80 | 18.50 |
| faisceau symétrique, ultra intensif, 'cut-off' [EES] 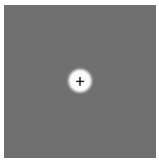 | 139-2431 | LED-72/72W - 2700-6000K | 6386.9 | 79 W | 80 | 18.50 |
| wallwash | 139-2051+139-1860 | LED-36/132W - 2200-6000 K | 10029.3 | 152 W | 80 | 18.50 |

# Accessoires Optiques

## Lentille ovalisante

| Description | Référence | C1 |
|---|---|---|
| IO-180-FLC260-LED | 139-1861 | 332 |

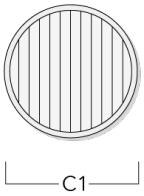


## Canon anti-éblouissement

| Description | Référence | A | C1 |
|---|---|---|---|
| ET-FLC260-LED | 139-1865 | 222 | 393 |

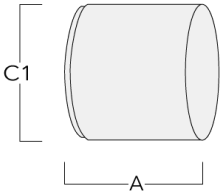

## Visière

| Description | Référence | A | C1 |
|---|---|---|---|
| ES-FLC260-LED | 139-1864 | 222 | 393 |

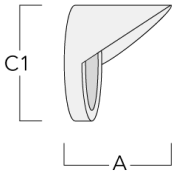

# Accessoires d'installation

## Collier pour mâts TS

| Description | Référence | D1 | Poids (kg) | D |
|---|---|---|---|---|
| TS1-2/M12 collier simple pour tube (Ø 114-133) | 147-0544 | 114-133 | 1.70 | 114-133 |

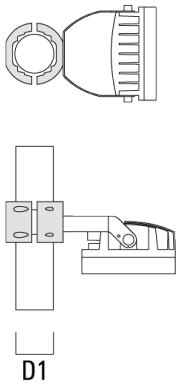


| | | | | |
|---|---|---|---|---|
| TS2-2/M12 collier double pour tube (Ø 76-89) | 147-0545 | 76-89 | 1.40 | 76-89 |

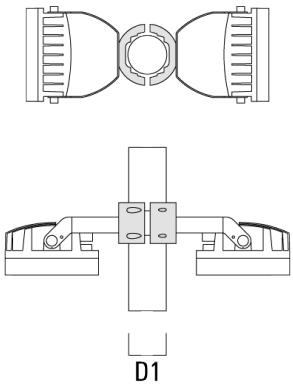

## Traverse pour mâts

| Description | Référence | C1 | D × L1 | Poids (kg) | D × S |
|---|---|---|---|---|---|
| TA1 traverse simple (Ø 76 x 200) | 147-0023 | 130 | 76 x 200 | 1.90 | 76 x 200 |

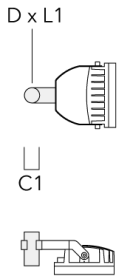


## Collier pour mâts PC

| Description | Référence | D1 | Poids (kg) |
|---|---|---|---|
| PC2 76-89/60 collier double pour tube (Ø 76-89) | 139-2703 | 76-89 | 1.00 |

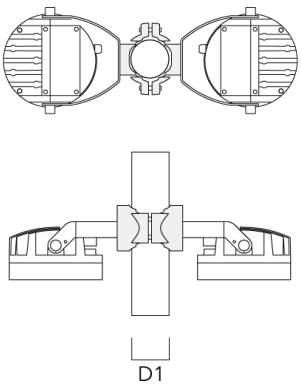

| Description | Référence | D1 | Poids (kg) |
|---|---|---|---|
| PC1 76-89/60 collier simple (Ø 76-89) | 139-2702 | 76-89 | 1.00 |

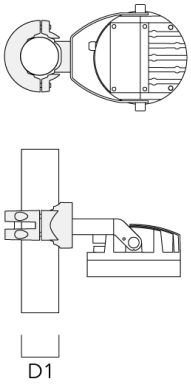


| | | | |
|---|---|---|---|
| PC2 102-114/60 collier double pour tube (Ø 102-114) | 139-2707 | 102-114 | 1.20 |

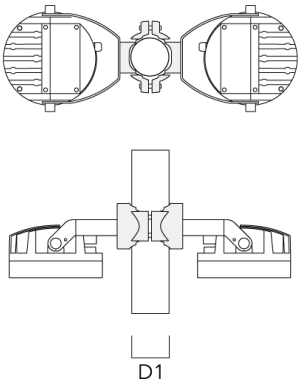

| Description | Référence | D1 | Poids (kg) |
|---|---|---|---|
| PC1 102-114/60 collier simple (Ø 102-114) | 139-2706 | 102-114 | 1.20 |

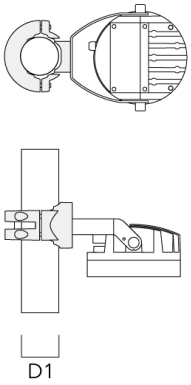


| | | | |
|---|---|---|---|
| PC2 114-133/60 collier double pour tube (Ø 114-133) | 139-2709 | 114-133 | 1.40 |

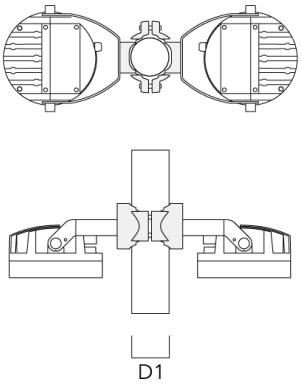

| Description | Référence | D1 | Poids (kg) |
|---|---|---|---|
| PC1 114-133/60 collier simple (Ø 114-133) | 139-2708 | 114-133 | 1.40 |

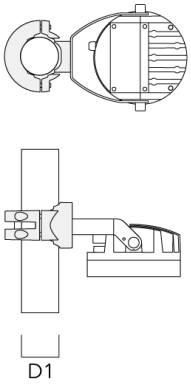

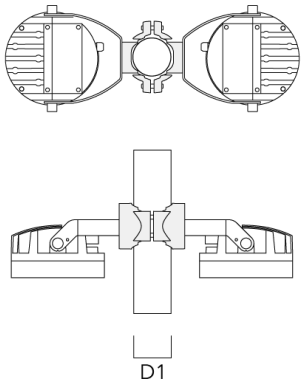
| | | | |
|---|---|---|---|
| PC2 82-109/60 collier double pour tube (Ø 82-109) | 139-2705 | 82-109 | 1.10 |