LTM440

Colonnes d' éclairage

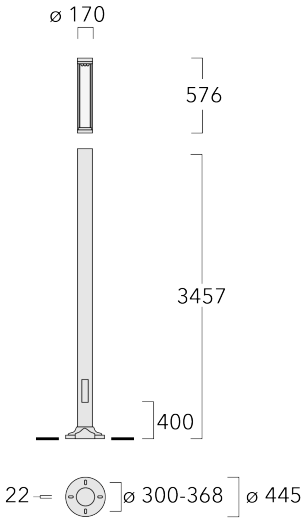

Description

IP66. Classe I. IK09. Corps en fonte d'aluminium. Visserie inox avec traitement PCS. Protection contre la corrosion 5CE. Joint silicone. Vasque en polycarbonate. Lentille diffusante 360° LED en PMMA. Le parasurtenseur et livré avec un boîtier contre les surtensions.

Livrée pré-câblée, avec porte de visite.

Veuillez noter que : Pour les calculs d'éclairage, il est nécessaire d'indiquer la hauteur du tube vertical.

Spécifications

Description du matériel

Corps	Corps en fonte d'aluminium
Lentille	PMMA
Couleurs	Peinture poudre disponible avec 35 couleurs différents
Joint	Joint silicone CCG®
Visserie	PCS Inox avec recovrement polymère
IP	IP66
IK	IK09
Protection contre la corrosion	5CE

Description électrique

Driver	Driver électronique
Power factor	> 0.9

Informations complémentaires

Durée de vie	Ta=25° L90B10 > 90000h
Classe d'efficacité énergétique	B-C

Options

Types photométries

[S65] Eclairage routier - basses luminances

[R65] Bi-asymétrique - parkings et voiries larges

Température de couleur

3000 K

4000 K

2700 K

Données en sortie de luminaire

0 W

Configurations

Types photométries	Code produit	Type de Lampes	Rated lumens	Rated input power	IRC	Poids (kg)
[R65] Bi-asymétrique - parkings et voiries larges 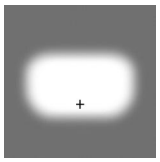	115-1527	LED-9/18W / 700 mA - 3000 K	2448.9	20 W	80	25.00
	115-1528	LED-9/18W / 700 mA - 4000 K	2617.8	20 W	80	25.00
	115-1567	LED-9/27W / 1050 mA - 3000 K	3631.1	29 W	80	25.00
	115-1568	LED-9/27W / 1050 mA - 4000 K	3800	29 W	80	25.00
	115-1784	LED-9/18W / 700 mA - 2700 K	2280	20 W	80	25.00
	115-1785	LED-9/27W / 1050 mA - 2700 K	3462.2	29 W	80	25.00
[S65] Eclairage routier - basses luminances 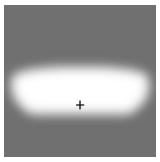	115-1525	LED-9/18W / 700 mA - 3000 K	2320.1	20 W	80	25.00
	115-1526	LED-9/18W / 700 mA - 4000 K	2480.1	20 W	80	25.00
	115-1569	LED-9/27W / 1050 mA - 3000 K	3440.2	29 W	80	25.00
	115-1570	LED-9/27W / 1050 mA - 4000 K	3600.2	29 W	80	25.00
	115-1782	LED-9/18W / 700 mA - 2700 K	2160.1	20 W	80	25.00
	115-1783	LED-9/27W / 1050 mA - 2700 K	3280.1	29 W	80	25.00

Accessoires d'installation

Base à enterrer

Description	Code produit	D1	D2	D3	D4	H1	H2	M1	Poids (kg)
Base à enterrer ESV10	300-0949	415	340	126	133	1000	500	18	25.30

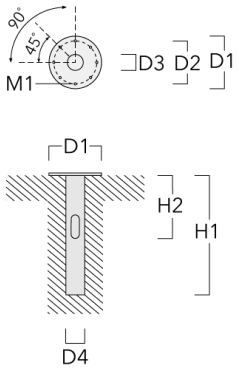

Accessoires Optiques

Light shield

Description	Code produit	Informations complémentaires
LS360-75	430-0024	Lens adapter LS360 to reduce the upper luminous flux. PMMA injection moulded component, clear. Suitable for [R65] [A60] lenses.