# 139-2048

## FLC240-TW LED

**Beschreibung**

Tunable White. IP66, SKI. SKII auf Anfrage. IK07. Korrosionsbeständiger Aluminiumguss. PCS beschichtete Edelstahlschrauben. 5CE Korrosionsschutz. CCG® Silikondichtung. Sicherheitsglas. Eine Kabelverschraubung, eine zweite Kabelverschraubung zur Durchverdrahtung auf Anfrage. Eingebaute elektronische Betriebsgeräte, thermisch getrennt. CAD-optimierte OLC® One LED Concept Technik zur Lichtlenkung und Entblendung. Eingebaute LED Platine mit Tunable White Technologie. DALI Schnittstelle.

| | |
|---|---|
| Gewicht | 13.80 kg |
| Lichtverteilung | symmetrisch mediumstrahlend [M] |
| Lichtquelle | LED-24/88W - 2200-6000 K |
| CRI | 80 |
| Netz | EVG |
| LEDs | 24 |
| Bemessungsleistung | 102 W |
| **Nominal Lichtstrom (lm)** | |
| LED Lumen | 420 |
| Total Lumen | 10080 |
| Tj | 85 |
| **Bemessungslichtstrom (lm)** | |
| LED Lumen | 338.2 |
| Total Lumen | 8116 |
| Ta | 25 |

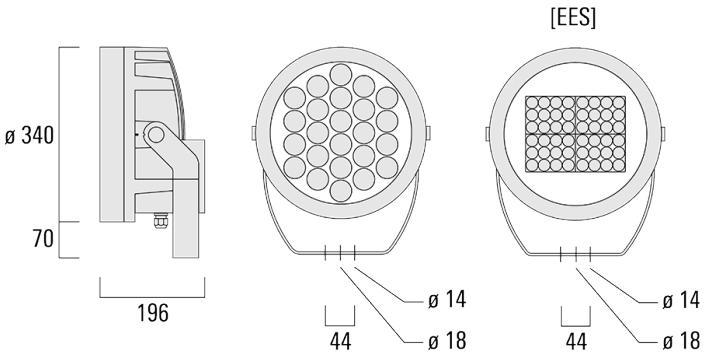


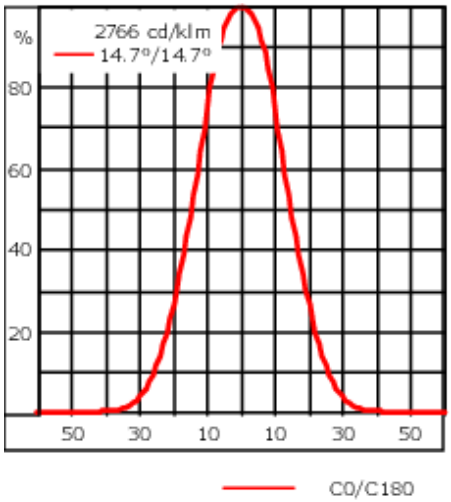


# Spezifikationen

## Materialbeschreibung

| | |
|---|---|
| Gehäuse | Korrosionsbeständiges Aluminium |
| Abdeckung | Sicherheitsglasscheibe |
| Farben | RAL9004 Signalschwarz<br>RAL9006 Weißaluminium<br>RAL9007 Graualuminium<br>RAL7016 Anthrazitgrau<br>RAL9016 Verkehrsweiß |
| Dichtung | CCG® Silikondichtung |
| Schrauben | PCS beschichtete Edelstahlschrauben |
| Schutzart | IP66 |
| Schlagfestigkeit | IK07 |
| Korrosionsbeständigkeit | 5CE |
| Windangriffsfläche | 0.090 $m^2$ |

## Elektrische Beschreibung

| | |
|---|---|
| Netz | 220-240V / 50-60 Hz |
| Netzgerät / Vorschaltgerät | DALI |
| Leistungsfaktor | > 0.9 |
| Überspannungsschutz | 1/2 kV (optional SP10) |

## Weitere Informationen

| | |
|---|---|
| Lebensdauer | Ta=25° L90B10 > 90000h |

# Montagezubehör

## Mastschelle TS

| Beschreibung | Artikelnummer | D1 | Gewicht (kg) | D |
|---|---|---|---|---|
| TS1-2/M12 Mastschelle, einfach (Ø 76-89) | 147-0543 | 76-89 | 1.40 | 76-89 |

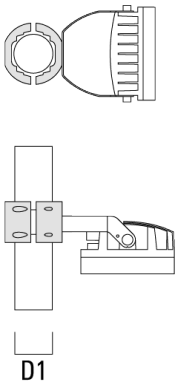


| | | | | |
|---|---|---|---|---|
| TS1-2/M12 Mastschelle, einfach (Ø 102-114) | 147-0526 | 102-114 | 1.50 | 102-114 |

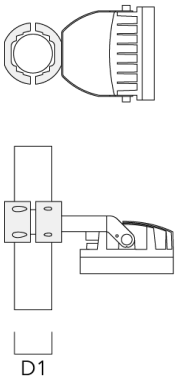

| Beschreibung | Artikelnummer | D1 | Gewicht (kg) | D |
|---|---|---|---|---|
| TS1-2/M12 Mastschelle, einfach (Ø 114-133) | 147-0544 | 114-133 | 1.70 | 114-133 |

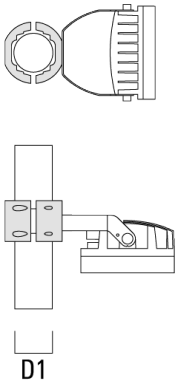


| | | | | |
|---|---|---|---|---|
| TS2-2/M12 Mastschelle, zweifach (Ø 76-89) | 147-0545 | 76-89 | 1.40 | 76-89 |

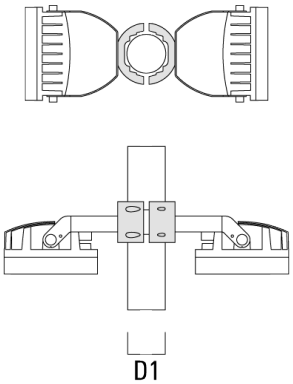

| Beschreibung | Artikelnummer | D1 | Gewicht (kg) | D |
|---|---|---|---|---|
| TS2-2/M12 Mastschelle, zweifach (Ø 102-114) | 147-0527 | 102-114 | 1.50 | 102-114 |

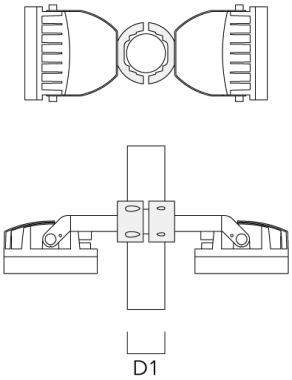


| | | | | |
|---|---|---|---|---|
| TS2-2/M12 Mastschelle, zweifach (Ø 114-133) | 147-0546 | 114-133 | 1.60 | 114-133 |

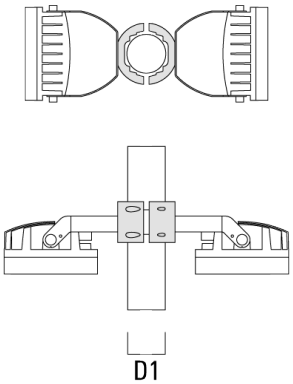

## Mastaufsatztraverse TA

| Beschreibung | Artikelnummer | A | C1 | D × L1 | Gewicht (kg) | D × S |
|---|---|---|---|---|---|---|
| TA2-L Mastaufsatztraverse, zweifach (Ø 76 x 200) | 147-0105 | ±90° | 420 | 76 x 200 | 16.10 | 76 x 200 |

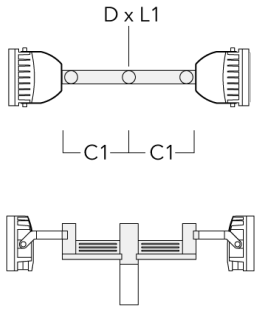


| | | | | | | |
|---|---|---|---|---|---|---|
| TA3 Mastaufsatztraverse, dreifach (Ø 89 x 200) | 147-0025 | ±90° | 650 | 89 x 200 | 17.90 | 89 x 200 |

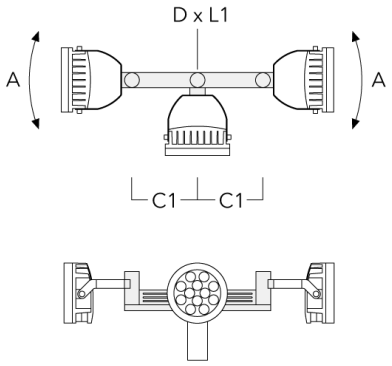

| Beschreibung | Artikelnummer | A | C1 | D × L1 | Gewicht (kg) | D × S |
|---|---|---|---|---|---|---|
| TA4 Mastaufsatztraverse, vierfach (Ø 89 x 200) | 147-0099 | ±90° | 650 | 89 x 200 | 20.80 | 89 x 200 |

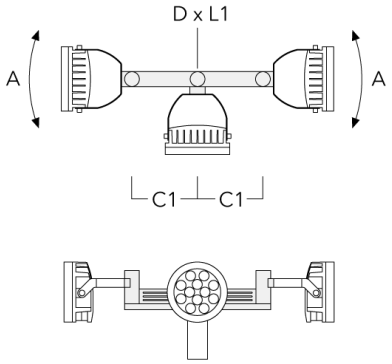


| | | | | | | |
|---|---|---|---|---|---|---|
| TA1 Mastaufsatztraverse, einfach (Ø 108 x 200) | 147-0096 | | 130 | 108 x 200 | 7.50 | 108 x 200 |

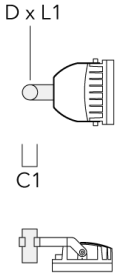

| Beschreibung | Artikelnummer | A | C1 | D × L1 | Gewicht (kg) | D × S |
|---|---|---|---|---|---|---|
| TA2 Mastaufsatztraverse, zweifach (Ø 108 x 200) | 147-0097 | | 130 | 108 x 200 | 7.50 | 108 x 200 |

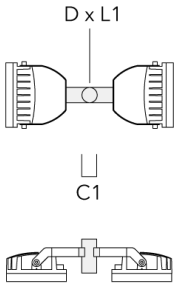


| | | | | | | |
|---|---|---|---|---|---|---|
| TA2-L Mastaufsatztraverse, zweifach (Ø 108 x 200) | 147-0148 | ±90° | 420 | 108 x 200 | 20.20 | 108 x 200 |

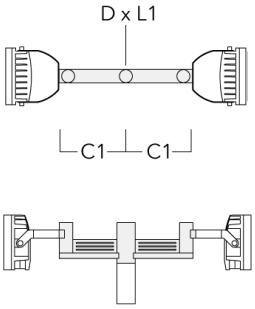

| Beschreibung | Artikelnummer | A | C1 | D × L1 | Gewicht (kg) | D × S |
|---|---|---|---|---|---|---|
| TA3 Mastaufsatztraverse, dreifach (Ø 108 x 200) | 147-0098 | ±90° | 650 | 108 x 200 | 24.20 | 108 x 200 |

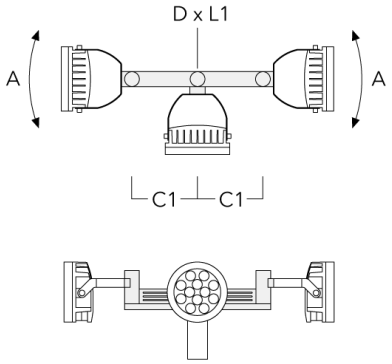


| | | | | | | |
|---|---|---|---|---|---|---|
| TA4 Mastaufsatztraverse, vierfach (Ø 108 x 200) | 147-0100 | ±90° | 650 | 108 x 200 | 24.20 | 108 x 200 |

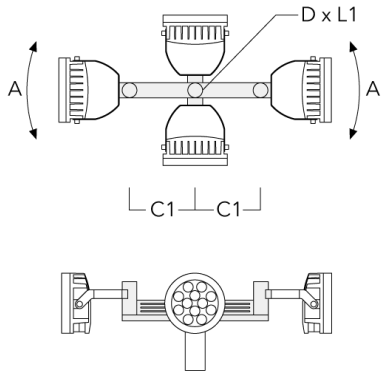

## Mastschelle PC

| Beschreibung | Artikelnummer | D1 | Gewicht (kg) |
|---|---|---|---|
| PC2 76-89/60 Mastschelle, zweifach (Ø 76-89) | 139-2703 | 76-89 | 1.00 |

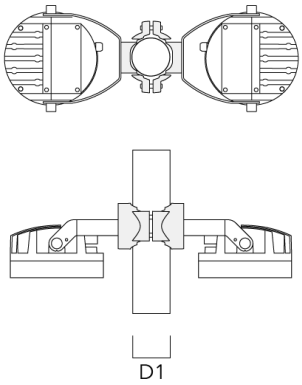


| | | | |
|---|---|---|---|
| PC1 76-89/60 Mastschelle, einfach (Ø 76-89) | 139-2702 | 76-89 | 1.00 |

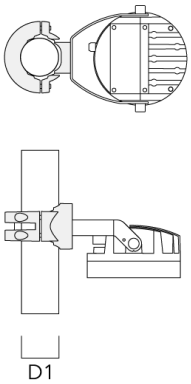

| Beschreibung | Artikelnummer | D1 | Gewicht (kg) |
|---|---|---|---|
| PC2 102-114/60 Mastschelle, zweifach (Ø 102-114) | 139-2707 | 102-114 | 1.20 |

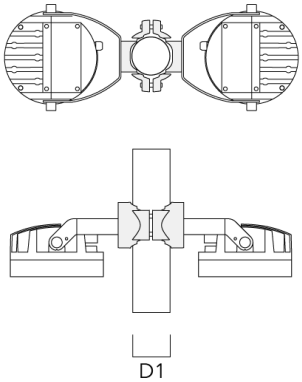


| | | | |
|---|---|---|---|
| PC1 102-114/60 Mastschelle, einfach (Ø 102-114) | 139-2706 | 102-114 | 1.20 |

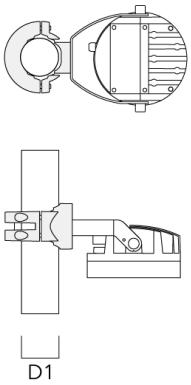

| Beschreibung | Artikelnummer | D1 | Gewicht (kg) |
|---|---|---|---|
| PC2 114-133/60 Mastschelle, zweifach (Ø 114-133) | 139-2709 | 114-133 | 1.40 |

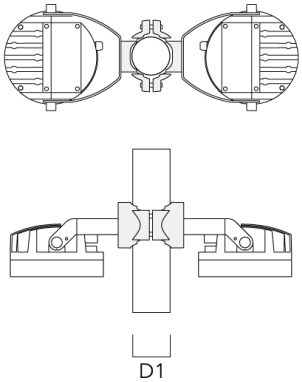


| | | | |
|---|---|---|---|
| PC1 114-133/60 Mastschelle, einfach (Ø 114-133) | 139-2708 | 114-133 | 1.40 |

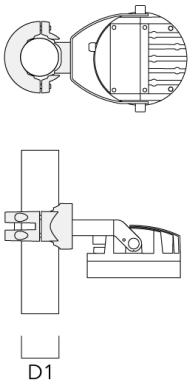

| Beschreibung | Artikelnummer | D1 | Gewicht (kg) |
|---|---|---|---|
| PC2 82-109/60 Mastschelle, zweifach (Ø 82-109) | 139-2705 | 82-109 | 1.10 |

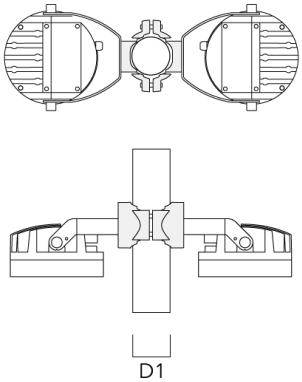


| | | | |
|---|---|---|---|
| PC1 82-109/60 Mastschelle, einfach (Ø 82-109) | 139-2704 | 82-109 | 1.10 |

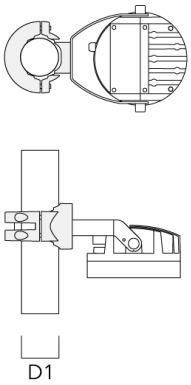

# Optisches Zubehör

## Abblendtubus

| Beschreibung | Artikelnummer | A | C1 |
|---|---|---|---|
| ET-FLC240-LED | 139-1859 | 200 | 346 |

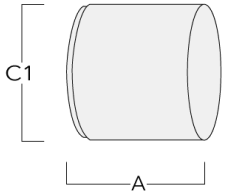


## Seitenblende

| Beschreibung | Artikelnummer | A | C1 |
|---|---|---|---|
| ES-FLC240-LED | 139-1858 | 200 | 346 |

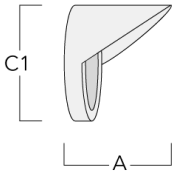

## Wallwash Linse

| Beschreibung | Artikelnummer | Weitere Informationen | C1 |
|---|---|---|---|
| IO-20-FLC240-LED | 139-1854 | for symmetric [M] medium beam luminaire only | 289 |

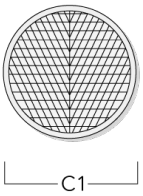


## Streulinse bandförmig

| Beschreibung | Artikelnummer | C1 |
|---|---|---|
| Linear spread lens IO-180 | 139-1855 | 289 |

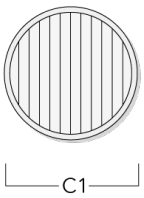

## Steuerung

### R2C Ready to Connect

| Beschreibung | Artikelnummer |
|---|---|
| R2C Ready to Connect (oben) | 430-0019 |