# 185-3400

## ETC140-GB-TW LED

**Description**

IP67*, Classe I. Classe II sur demande. IK10+. Caisson et collerette en acier inoxydable. Visserie inox avec traitement PCS. Joint silicone. Verre de sécurité. Charge admissible 5 tonnes. Passage des véhicules autorisé à faible vitesse. Câble d'alimentation de 1.5m monté, scellé et résiné en usine. LED Tunable White Technology. Interface DALI. (Dé)montage du châssis sans outils. Inclinable à 30° et rotatif sur 360°.

Le luminaire n'est pas adapté à un fonctionnement permanent sous l'eau et doit être éteint en cas d'inondation.

Verre antidérapant disponible en option.

* Testé en plus selon IP66, IP67, IP68 0,1 bar 3h, jusqu'à 1 m de profondeur selon DIN EN 60598 et IP69K/80° selon DIN EN 60529.

| | |
|---|---|
| Poids | 10.60 kg |
| Distribution de la lumière | wallwash |
| Source lumineuse | LED-24/30W / 225 mA - 2200-6000 K |
| IRC | 80 |
| Alimentation électrique | ballast électronique |
| LEDs | 24 |
| Rated input power | 34 W |
| **Flux lumineux nominal (lm)** | |
| LED Lumen | 170 |
| Total Lumen | 4080 |
| Tj | 85 |
| **Rated lumens (lm)** | |
| LED Lumen | 113.2 |
| Total Lumen | 2717.5 |
| Ta | 25 |

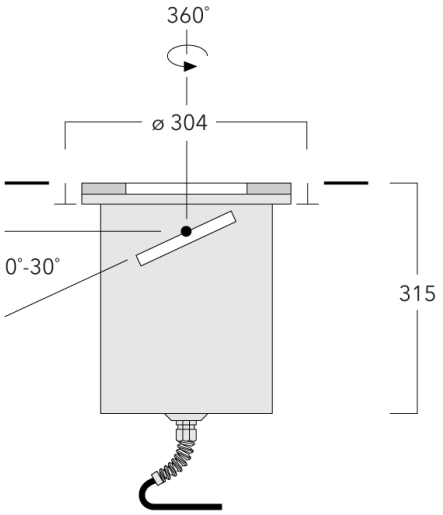


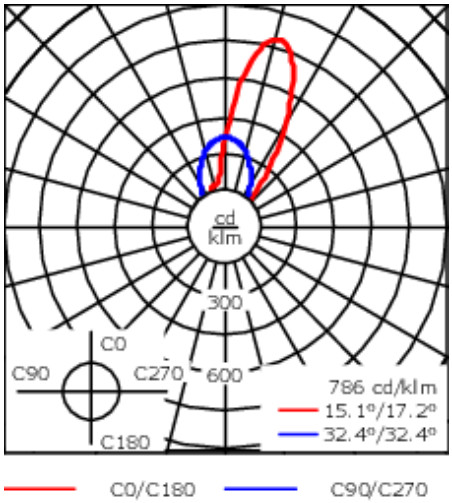


# Spécifications

## Description du matériel

| | |
|---|---|
| Corps | Caisson et collerette en acier inoxydable. Visserie inox avec traitement PCS. |
| Lentille | Lentille LED en PMMA. Verre de sécurité. |
| Couleurs | Acier inoxydable |
| Joint | Joint silicone |
| Visserie | PCS Inox avec recovrement polymère |
| IP | IP67 |
| IK | IK10+ |

## Description électrique

| | |
|---|---|
| Alimentation électrique | 220-240V / 50-60 Hz |
| Driver | Driver électronique |
| Power factor | > 0.9 |

## Informations complémentaires

| | |
|---|---|
| Durée de vie | Ta=25° L90B10 > 90000h |
| Classe d'efficacité énergétique | D |

# Accessoires d'installation

## Pots d'encastrement

| Description | Référence | D1 | D2 | H1 | Poids (kg) | D | H |
|---|---|---|---|---|---|---|---|
| BET14 MDPE pot d'encastrement | 185-0323 | 300 | 325 | 420 | 2.50 | 300/325 | 420 |

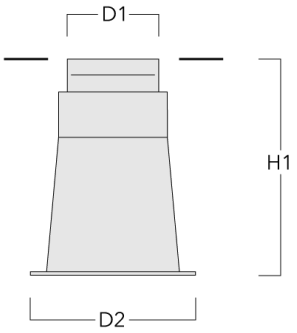


## Plaque de montage

| Description | Référence | C1 |
|---|---|---|
| Plaque de montage BE14 | 185-0326 | 300 |

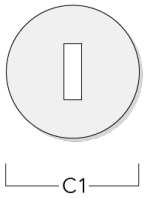

# Accessoires Électriques

## Boite de dérivation étanche
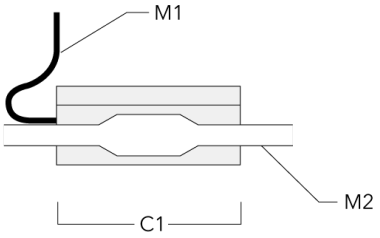
| Description | Référence | C1 | M1 | M2 |
|---|---|---|---|---|
| Boite de dérivation étanche démontable à gel à mémoire SJB | 185-1624 | 146 | Ø 10 | Ø 12 - 19 |