# 185-3421

## ETC140-GB-CC LED

**Beschreibung**

RGBW/RGBA Farbwechsler. IP67*, SKI. SKII auf Anfrage. IK10+. Nicht rostender Edelstahl, PCS beschichtete Edelstahlschrauben. Silikondichtung. Sicherheitsglas. Maximale statische Last 5000 kg. Die Leuchten sind übergehund mit geringer Geschwindigkeit überrollbar. Vergossene und angeschlossene 1,5 m lange Anschlussleitung mit Knickschutz, PVC frei. Eingebaute elektronische Betriebsgeräte, thermisch getrennt. Ein- und Ausbau des Gerätechassis ohne Werkzeug. CAD-optimierte OLC® One LED Concept Technik zur Lichtlenkung und Entblendung. Eingebaute LED Platine mit WE-EF Colour Boost Technologie. DMX Schnittstelle. Gimbal 360° dreh- und 30° schwenkbar.

Für die Montage wird ein Einbautopf benötigt, der separat bestellt werden muss.

Die Leuchte ist nicht für den dauerhaften Unterwasserbetrieb geeignet und muss bei Überflutung abgeschaltet werden.

Ausführung mit rutschhemmender Keramikbeschichtung ASC nach DIN 51130 (Trittbewertungsgruppe 10) auf Anfrage erhältlich.

* Zusätzlich geprüft mit IP66, IP67, IP68 0,1 bar 3h, bis zu

| | |
|---|---|
| Gewicht | 10.60 kg |
| Lichtverteilung | wallwash |
| Lichtquelle | LED-24/30W - RGBA |
| CRI | 20 |
| Netz | EVG |
| LEDs | 24 |
| Bemessungsleistung | 32 W |
| **Nominal Lichtstrom (lm)** | |
| LED Lumen | 135 |
| Total Lumen | 3240 |
| Tj | 85 |
| **Bemessungslichtstrom (lm)** | |
| LED Lumen | 86.2 |
| Total Lumen | 2068.2 |
| Ta | 25 |

1 m Tiefe nach DIN EN 60598 und IP69K/80° nach DIN EN 60529.

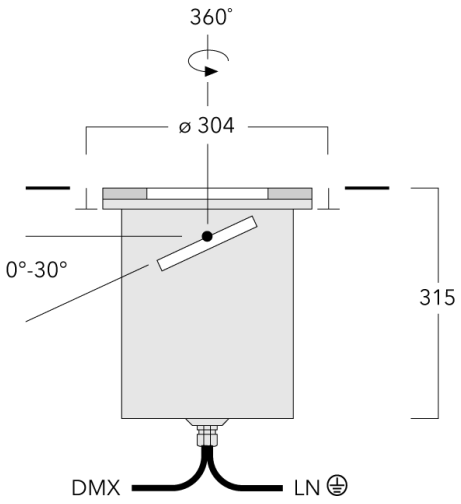


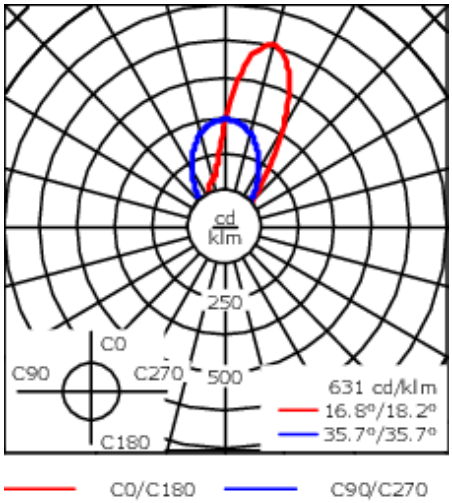


# Spezifikationen

## Materialbeschreibung

| | |
|---|---|
| Gehäuse | Nicht rostender Edelstahl |
| Abdeckung | Sicherheitsglasscheibe; max. statische Last 5000 kg |
| Farben | Edelstahl |
| Dichtung | Silikondichtung |
| Schrauben | PCS beschichtete Edelstahlschrauben |
| Schutzart | IP67 |
| Schlagfestigkeit | IK10+ |

## Elektrische Beschreibung

| | |
|---|---|
| Netz | 220-240V / 50-60 Hz |
| Netzgerät / Vorschaltgerät | Eingebaute elektronische Betriebsgeräte |
| Leistungsfaktor | > 0.9 |

## Weitere Informationen

| | |
|---|---|
| Lebensdauer | Ta=25° L90B10 > 90000h |
| Energieeffizienzklasse | G (Lichtquelle) |

# Montagezubehör

## Bodeneinbautopf

| Beschreibung | Artikelnummer | D1 | D2 | H1 | Gewicht (kg) | D | H |
|---|---|---|---|---|---|---|---|
| Einbautopf, Kunststoff | 185-0323 | 300 | 325 | 420 | 2.50 | 300/325 | 420 |

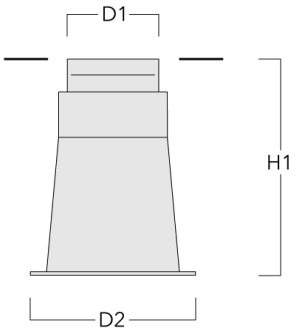


## Montageabdeckung

| Beschreibung | Artikelnummer | C1 |
|---|---|---|
| Montageabdeckung BE | 185-0326 | 300 |

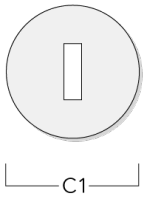

# Elektrisches Zubehör

## Verbindungsmuffe

| Beschreibung | Artikelnummer | C1 | M1 | M2 |
|---|---|---|---|---|
| Verbindungsmuffe SJB130 | 185-1624 | 146 | Ø 10 | Ø 12 - 19 |

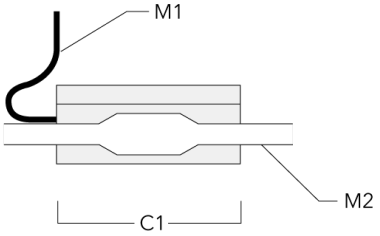


| | | | | |
|---|---|---|---|---|
| Verbindungsmuffe SJB130 (DMX - in/ out) | 185-3198 | 146 | Ø 10 | Ø 12 - 19 |

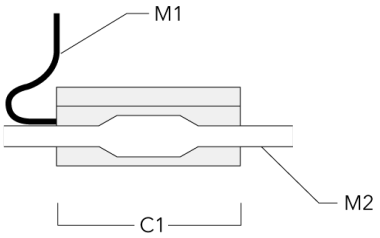

# Steuerung

## DMX Wireless Antenna

| Beschreibung | Artikelnummer |
|---|---|
| Antenna RF1.8dB | 430-0018 |

## DMX Wireless Repeater

| Beschreibung | Artikelnummer |
|---|---|
| DMX Wireless Repeater | 400-0477 |

## DMX Wireless Transceiver

| Beschreibung | Artikelnummer |
|---|---|
| DMX Wireless Transceiver | 400-0476 |