# 134-1948

## DAC240-GB LED

**Description**

IP66, Classe I. IK07. Corps en fonte d'aluminium. Visserie inox avec traitement PCS. Protection contre la corrosion 5CE. Joint silicone. Verre de sécurité. Deux entrées de câble. Luminaire pilotable en DALI.

Inclinable à 30° et rotatif sur 355°. Version en 2200K disponible. À préciser lors de la demande de devis. Luminaire pilotable en DALI.

| | |
|---|---|
| Poids | 8.50 kg |
| Types photométries | wallwash [A20] |
| Type de Lampes | LED-12/18W / 500 mA - 2700 K |
| IRC | 80 |
| Alimentation électrique | ballast électronique |
| LEDs | 12 |
| Rated input power | 21 W |
| **Flux lumineux nominal (lm)** | |
| LED Lumen | 200 |
| Total Lumen | 2400 |
| Tj | 85 |
| **Rated lumens (lm)** | |
| LED Lumen | 139.4 |
| Total Lumen | 1673.1 |
| Ta | 25 |

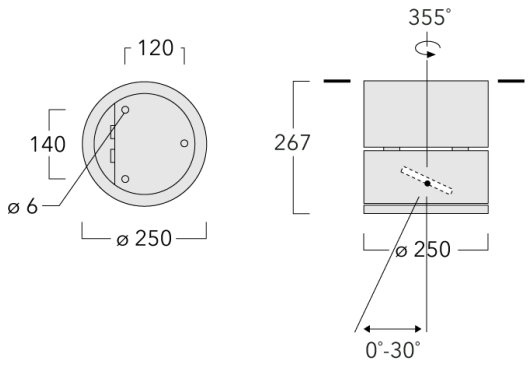


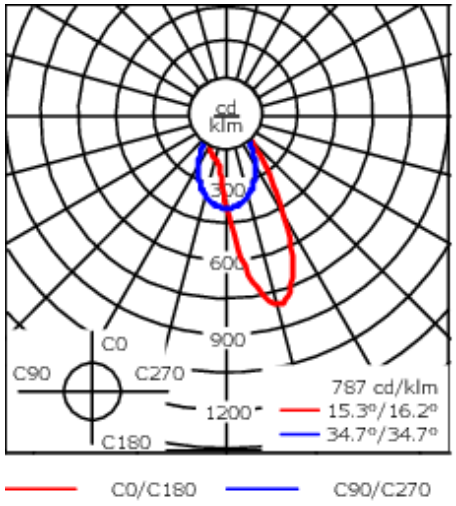


# Spécifications

## Description du matériel

| | |
|---|---|
| Corps | Corps en fonte d'aluminium, visserie inox avec traitement PCS |
| Lentille | Verre de sécurité |
| Couleurs | Peinture poudre disponible avec 35 couleurs différents |
| Joint | Joint silicone |
| Visserie | PCS Inox avec recovrement polymère |
| IP | IP65 |
| IK | IK07 |
| Protection contre la corrosion | 5CE |

## Description électrique

| | |
|---|---|
| Alimentation électrique | 220-240V / 50-60 Hz |
| Driver | Driver électronique séparé thermiquement |

## Informations complémentaires

| | |
|---|---|
| Durée de vie | Ta=25° L90B10 > 90000h |
| Classe d'efficacité énergétique | C-D |

# Accessoires Optiques

## Lentille e'largissante

| Description | Code produit | C1 |
|---|---|---|
| IO-360-DAC/DOC240-GB-LED | 134-1442 | 98 |

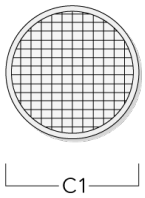


## Lentille ovalisante

| Description | Code produit | C1 |
|---|---|---|
| IO-180-DAC/DOC240-GB LED | 185-2632 | 98 |

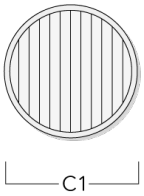

# Control

## DALI interface

| Description | Code produit | C |
|---|---|---|
| DALI interface | 430-0013 | 90 |