# 139-2487_min

## FLC210-CC LED [GP]

**Beschreibung**

RGBW/RGBA Farbwechsler Projektor [GP] zur Projektion von Gobos auf Flächen. Sphärisches und asphärisches, zweifaches Plankonvexlinsensystem aus Glaszur Erzeugung eines parallelen Lichtbündels. Gobo Motive auf Anfrage, Gobo muss separat bestellt werden.

IP66, SKIII. IK05. Korrosionsbeständiger Aluminiumguss. PCS beschichtete Edelstahlschrauben. 5CE Korrosionsschutz. CCG® Silikondichtung. Sicherheitsglas. Eine Kabelverschraubung, eine zweite Kabelverschraubung zur Durchverdrahtung als Variante erhältlich. Betriebsgeräte in externer Gerätebox (mittel), vorverdrahtet. Eingebaute LED Platine. CAD-optimierte Glas LED Linsen. DMX Schnittstelle.

Gobo Außendurchmesser 46,6 mm, max. bedruckbare Fläche D = 38 mm.

| | |
|---|---|
| Gewicht | 4.00 kg |
| Lichtverteilung | symmetrisch Gobo-Projector [GP] - min. Öffnungswinkel |
| Lichtquelle | LED-FT-15W - RGBW/4K |
| CRI | 20/80 |
| Netz | EVG |
| LEDs | 1 |
| Bemessungsleistung | 17 W |
| **Bemessungslichtstrom (lm)** | |
| LED Lumen | 202 |
| Total Lumen | 202 |
| Ta | 25 |
| **Nominal Lichtstrom (lm)** | |
| LED Lumen | 1600 |
| Total Lumen | 1600 |
| Tc | 25 |

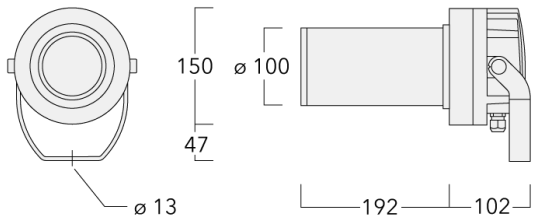


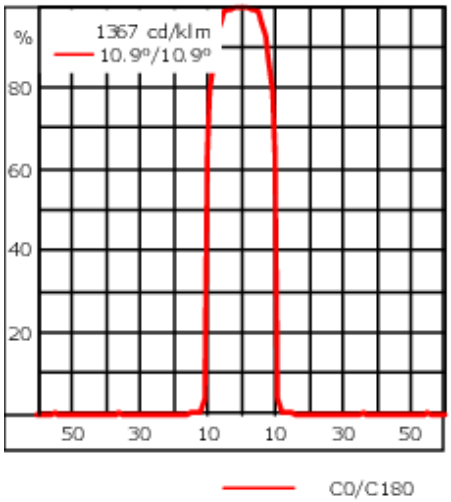


# Spezifikationen

## Materialbeschreibung

| | |
|---|---|
| Gehäuse | Marine-grade, die-cast aluminium alloy |
| Abdeckung | Safety glass lens |
| Farben | RAL9004 Signalschwarz<br>RAL9007 Graualuminium<br>RAL7016 Anthrazitgrau<br>RAL9016 Verkehrsweiß |
| Dichtung | Silicone CCG® Controlled Compression Gasket |
| Schrauben | PCS Polymer Coated Stainless Steel Hardware |
| Schutzart | IP66 |
| Schlagfestigkeit | IK05 |
| Korrosionsbeständigkeit | 5CE |

## Elektrische Beschreibung

| | |
|---|---|
| Netzgerät / Vorschaltgerät | DMX (separate gearbox) |
| Leistungsfaktor | > 0.9 |

## Weitere Informationen

| | |
|---|---|
| Energieeffizienzklasse | G (Lichtquelle) |

# Elektrisches Zubehör

## Gerätebox

| Beschreibung | Artikelnummer | A | B | C1 | C2 | Gewicht (kg) |
|---|---|---|---|---|---|---|
| GB200 R200x120 Gerätebox (mittel) | 139-2526 | 75 | 120 | 229 | 200 | 1.05 |

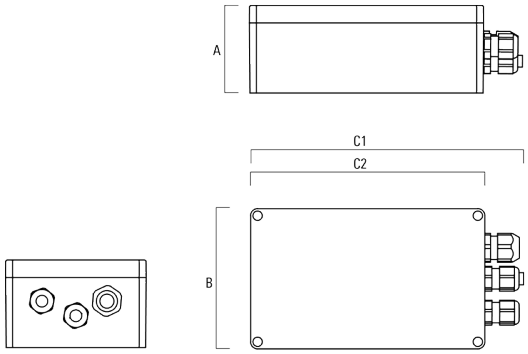


| | | | | | | |
|---|---|---|---|---|---|---|
| GB200 R230x140 Gerätebox (groß) | 139-2527 | 95 | 140 | 259 | 230 | 1.20 |

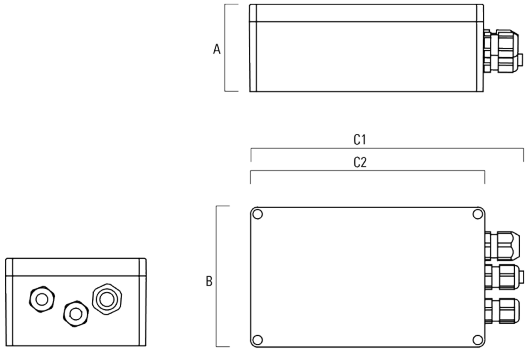

# Montagezubehör

## Mastschelle PC

| Beschreibung | Artikelnummer | D1 | Gewicht (kg) |
|---|---|---|---|
| PC1 76-89/60 Mastschelle, einfach (Ø 76-89) | 139-2702 | 76-89 | 1.00 |

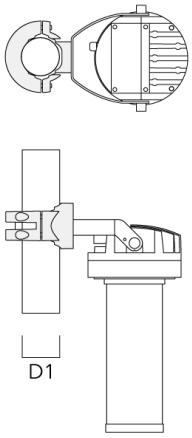


| | | | |
|---|---|---|---|
| PC2 76-89/60 Mastschelle, zweifach (Ø 76-89) | 139-2703 | 76-89 | 1.00 |

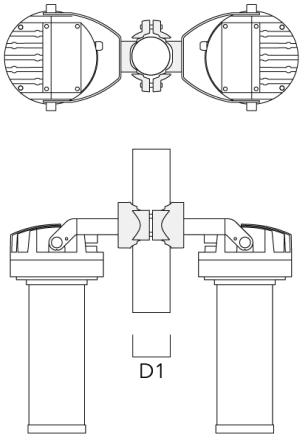

| Beschreibung | Artikelnummer | D1 | Gewicht (kg) |
|---|---|---|---|
| PC1 82-109/60 Mastschelle, einfach (Ø 82-109) | 139-2704 | 82-109 | 1.10 |

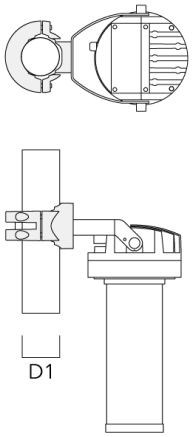


| | | | |
|---|---|---|---|
| PC2 82-109/60 Mastschelle, zweifach (Ø 82-109) | 139-2705 | 82-109 | 1.10 |

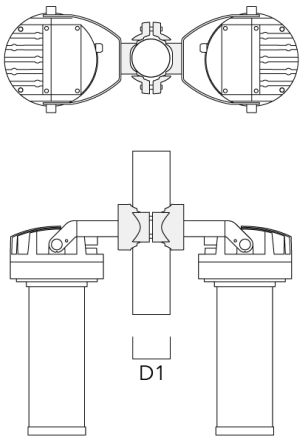

| Beschreibung | Artikelnummer | D1 | Gewicht (kg) |
|---|---|---|---|
| PC1 102-114/60 Mastschelle, einfach (Ø 102-114) | 139-2706 | 102-114 | 1.20 |

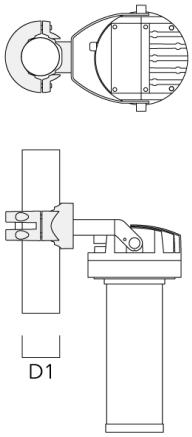


| | | | |
|---|---|---|---|
| PC2 102-114/60 Mastschelle, zweifach (Ø 102-114) | 139-2707 | 102-114 | 1.20 |

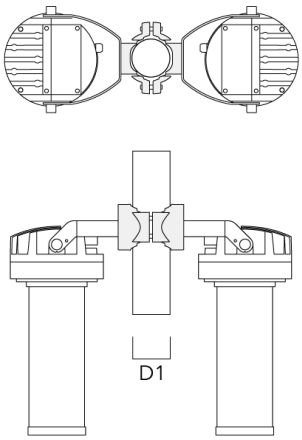

| Beschreibung | Artikelnummer | D1 | Gewicht (kg) |
|---|---|---|---|
| PC1 114-133/60 Mastschelle, einfach (Ø 144-133) | 139-2708 | 114-133 | 1.40 |

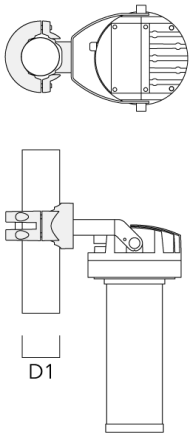


| | | | |
|---|---|---|---|
| PC2 114-133/60 Mastschelle, zweifach (Ø 114-133) | 139-2709 | 114-133 | 1.40 |

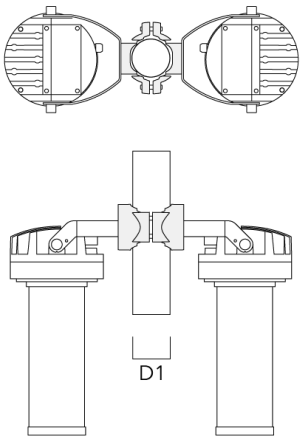

# Optisches Zubehör

## Gobo Kassette

| Beschreibung | Artikelnummer |
|---|---|
| Gobo Kassette für FLC210 [GP] | 139-2858 |