# 139-2475_min

## FLC210 LED [FP]

**Description**

Projecteur LED à découpe (couteaux). Projection de forme quadrilatère précise.

IP66. Classe I. Classe II sur demande. IK05. Corps en fonte d'aluminium. Visserie inox avec traitement PCS. Protection contre la corrosion 5CE. Joint silicone. Verre de sécurité. Circuit LED installé en usine. (Dé)montage facile sans dérégler le train optique. Une entrée de câble (seconde entrée en option, sur demande). Driver électronique séparé thermiquement, protection surtension 6/6kV intégrée.

| | |
|---|---|
| Poids | 4.00 kg |
| Distribution de la lumière | projecteur gobo découpe [FP] - angle d'ouverture min |
| Source lumineuse | LED-FT-18W - 3000 K |
| IRC | 80 |
| Alimentation électrique | ballast électronique |
| LEDs | 1 |
| Rated input power | 20 W |
| **Rated lumens (lm)** | |
| LED Lumen | 1231.4 |
| Total Lumen | 1231.4 |
| Ta | 25 |
| **Flux lumineux nominal (lm)** | |
| LED Lumen | 2400 |
| Total Lumen | 2400 |
| Tc | 25 |

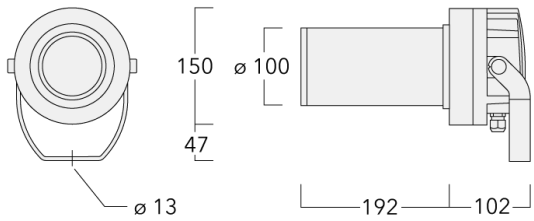


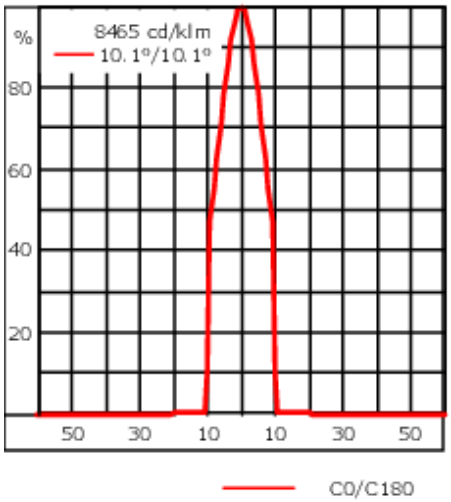


# Spécifications

## Description du matériel

| | |
|---|---|
| Corps | Corps en fonte d'aluminium |
| Lentille | Verre de sécurité |
| Couleurs | RAL9004 Noir de sécurité<br>RAL9007 Aluminium gris<br>RAL7016 Gris anthracite<br>RAL9016 Blanc signalisation |
| Joint | CCG® Joint silicone |
| Visserie | PCS  Inox avec recovrement polymère |
| IP | IP66 |
| IK | IK05 |
| Protection contre la corrosion | 5CE |

## Description électrique

| | |
|---|---|
| Driver | Standard - version DALI disponible en option |
| Power factor | > 0.9 |
| Protection contre les surtensions | 6/6kV |

## Informations complémentaires

| | |
|---|---|
| Durée de vie | Ta=25° L70B50 > 50000h |
| Classe d'efficacité énergétique | F |

# Accessoires d'installation

## Collier pour mâts PC

| Description | Référence | D1 | Poids (kg) |
|---|---|---|---|
| PC1 76-89/60 collier simple (Ø 76-89) | 139-2702 | 76-89 | 1.00 |

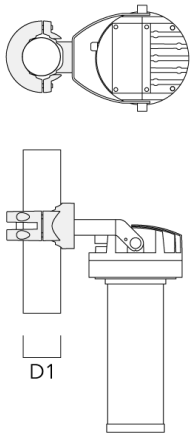


| | | | |
|---|---|---|---|
| PC2 76-89/60 collier double pour tube (Ø 76-89) | 139-2703 | 76-89 | 1.00 |

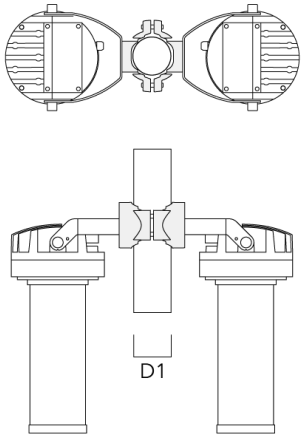

| Description | Référence | D1 | Poids (kg) |
|---|---|---|---|
| PC1 82-109/60 collier simple (Ø 82-109) | 139-2704 | 82-109 | 1.10 |

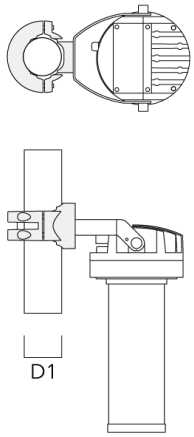


| | | | |
|---|---|---|---|
| PC2 82-109/60 collier double pour tube (Ø 82-109) | 139-2705 | 82-109 | 1.10 |

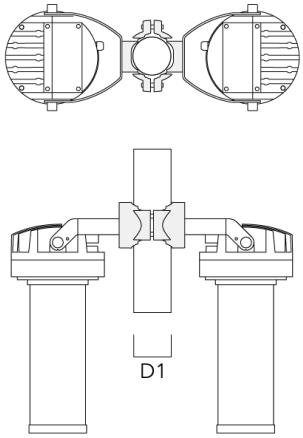

| Description | Référence | D1 | Poids (kg) |
|---|---|---|---|
| PC1 102-114/60 collier simple (Ø 102-114) | 139-2706 | 102-114 | 1.20 |

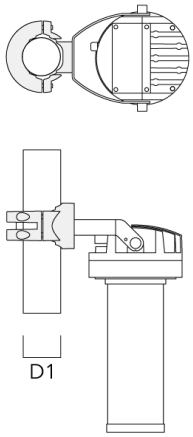


| | | | |
|---|---|---|---|
| PC2 102-114/60 collier double pour tube (Ø 102-114) | 139-2707 | 102-114 | 1.20 |

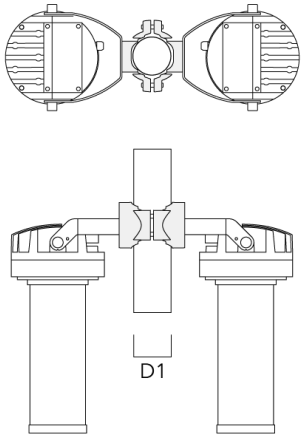

| Description | Référence | D1 | Poids (kg) |
|---|---|---|---|
| PC1 114-133/60 collier simple (Ø 144-133) | 139-2708 | 114-133 | 1.40 |

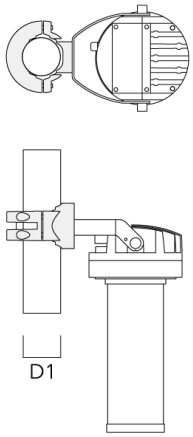

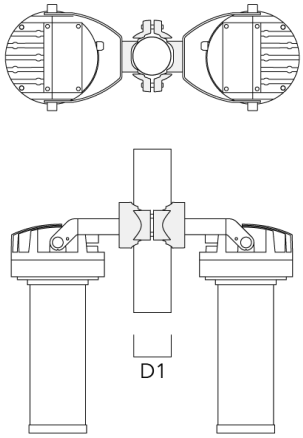
| | | | |
|---|---|---|---|
| PC2 114-133/60 collier double pour tube (Ø 114-133) | 139-2709 | 114-133 | 1.40 |