# 105-0235-70

## RMM320 LED

### Description

IP66. Classe I. Classe II sur demande. IK09. Corps en fonte d'aluminium. Visserie inox avec traitement PCS. Protection contre la corrosion 5CE. Vasque autonettoyante en polycarbonate, RFC® (technologie Reflection Free Contour). Joint silicone CCG® (compression contrôlée). Modules LED interchangeables avec dissipateur de chaleur. Lentille LED avec technologie OLC® (mono optique multidirectionnelle) pour la maîtrise du flux et l'uniformité de l'éclairage.

Version en 2200K disponible jusqu'à 1050mA. À préciser lors de la demande de devis.

Option R2C disponible (Connecteurs standard Zhaga Book 18 sur le dessus du luminaire avec driver compatible (D4i), à spécifier lors de la demande de devis).

Lanterne livrée pré-câblée pour un branchement facile en pied de mât. Hauteur de mât recommandée selon la puissance: 4 à 5,5m.

| | |
|---|---|
| Poids | 10.00 kg |
| Distribution de la lumière | [P65] Symétrique - piétons et pistes cyclables |
| Source lumineuse | LED-24/48W / 700 mA - 2700 K |
| IRC | 70 |
| Alimentation électrique | ballast électronique |
| LEDs | 24 |
| Rated input power | 54 W |
| **Flux lumineux nominal (lm)** | |
| LED Lumen | 290 |
| Total Lumen | 6960 |
| Tj | 85 |
| **Rated lumens (lm)** | |
| LED Lumen | 242.3 |
| Total Lumen | 5815.8 |
| Ta | 25 |

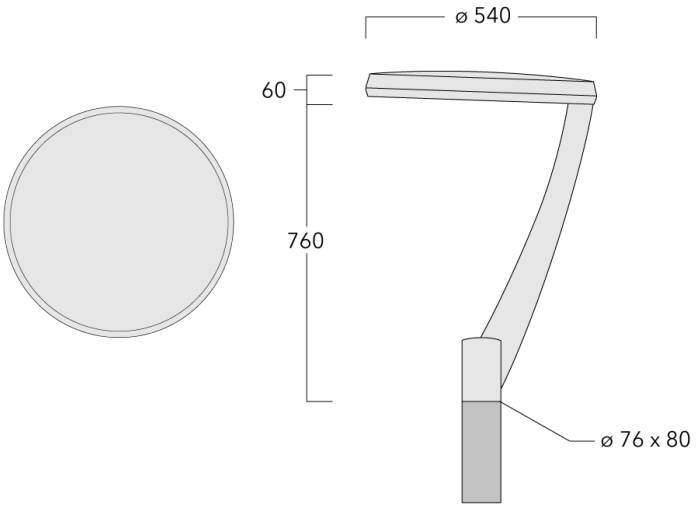


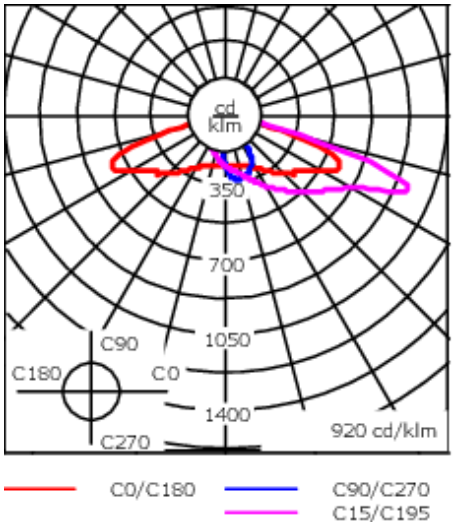


# Spécifications

## Description du matériel

| | |
|---|---|
| Corps | Corps en fonte d'aluminium, visserie inox avec traitement PCS |
| Lentille | Vasque autonettoyante en polycarbonate, RFC® |
| Couleurs | RAL9004 Noir de sécurité<br>RAL9007 Aluminium gris<br>RAL7016 Gris anthracite<br>RAL9016 Blanc signalisation |
| Joint | Joint silicone CCG® |
| IP | IP66 |
| IK | IK09 |
| Protection contre la corrosion | 5CE |
| Surface exposée au vent | 0.229 $m^2$ |

## Description électrique

| | |
|---|---|
| Driver | Driver électronique. DALI |

## Informations complémentaires

| | |
|---|---|
| Durée de vie | Ta=25° L90B10 > 90000h |
| Classe d'efficacité énergétique | C-D |

# Control

## R2C Ready to Connect

| Description | Référence |
|---|---|
| R2C Ready to Connect (top) | 430-0019 |