8300-2709-1010

XTO Curve

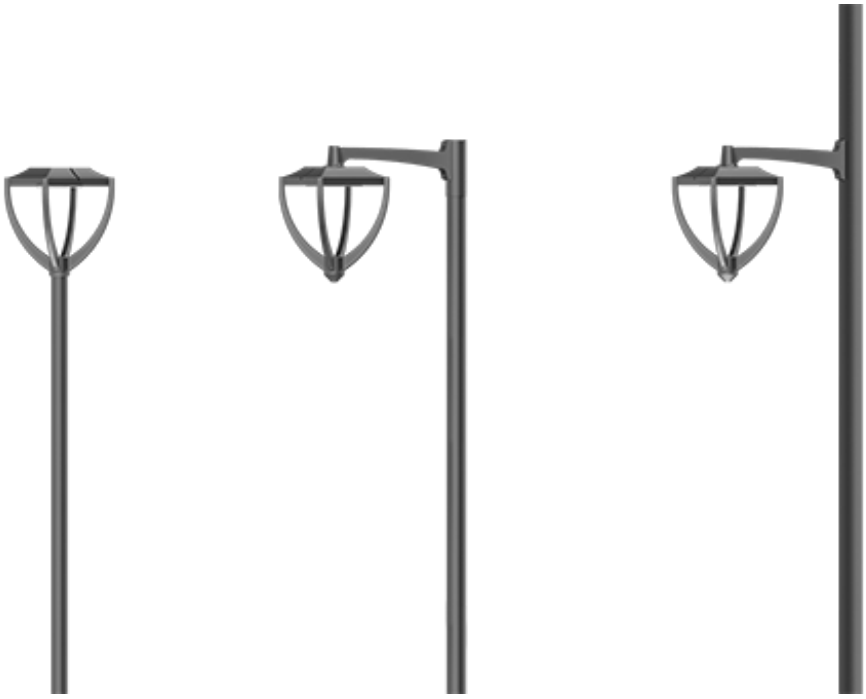

Description

IP66,Classe I (classe II sur demande), IK08. Luminaire en aluminium injecté sous pression, traitement anticorrosion avant peinture poudre polyester. Dissipateur intégré. Système d'ouverture facile type charnière. Visserie imperdable inox avec traitement anti couple galvanique Delta Seal®. Dissipateur intégré.
Module LED Zhaga.
Driver Zhaga DALI intégré.
Connecteur Zhaga Book 18 en option. Positionnement du connecteur Zhaga Book 18 possible sur le bas du luminaire. Nous consulter.
Avec l'option Zhaga le flux lumineux maximum autorisé pour les luminaires en 2700K est de 7000 lm.
Avec l'option Zhaga le flux lumineux maximum autorisé pour les luminaires de 3000K est de 8000 lm.
Températures de couleurs : 2700K, 3000K en IRC70 (2200K et 4000K sur demande).
Optique cluster résistant aux UV, pas d'effet jaunissant.
Optique à déterminer à la commande : STREET, ASYMETRIC, WALK, PARK.
Eclairage de routes et éclairage urbain. ULR = 0%. Code de flux CIE n°3. Ce luminaire respecte l'Arrêté TREP 1831126A.

NORME
Produit conforme à la norme européenne EN60598.

Poids	13.5 kg
Types photométries	Asymetrique
Type de Lampes	LED-FF-65W - 2700K
IRC	70
Alimentation électrique	DALI
LEDs	2
Rated input power	71 W
Rated lumens (lm)	
LED Lumen	3717
Total Lumen	7434
Ta	25
Flux lumineux nominal (lm)	
LED Lumen	4500
Total Lumen	9000
Tc	25

MAINTENANCE
Système d'ouverture facile type charnière. Modules LED remplaçables

GARANTIE
Garantie 5ans : sur module LED et driver (voir les conditions WE-EF).
Garantie 5+2ans : valable en France si le système «Astro-Dim» est programmé sur nos lanternes en usine avec un abaissement du courant à 40% de la valeur nominale pendant au moins la moitié du temps de fonctionnement. (voir les conditions WE-EF).

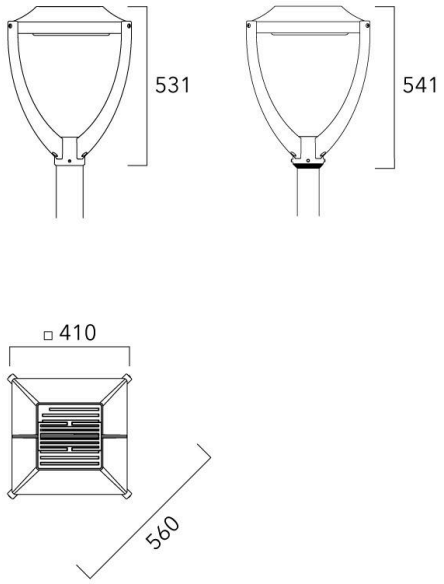

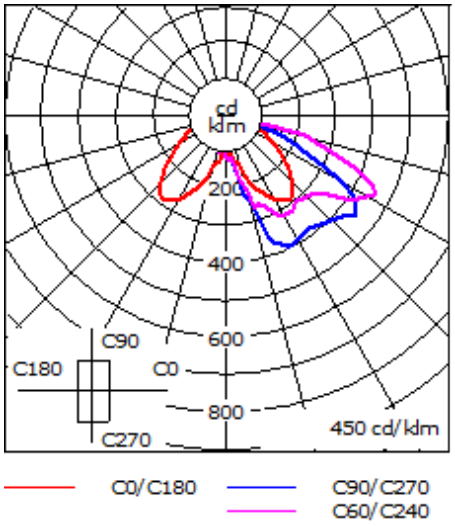

Spécifications

Description du matériel

Corps	Aluminium injecté sous pression
Lentille	IRC70. Circuit simple ou combiné, sens du flux lumineux à déterminer (faisceau vers l'avant ou vers l'arrière).
Couleurs	tous les RAL disponibles
Visserie	Visserie imperdable inox avec traitement anti couple galvanique Delta Seal®.
IP	IP66
IK	IK08
Protection contre la corrosion	Traitement anticorrosion avant peinture poudre polyester
Surface exposée au vent	0,08 m²

Description électrique

Alimentation électrique	Pilotage à déterminer à la commande : CLO (constant light output), AstroDIM, MainsDIM, StepDIM.
Driver	DALI
Power factor	> 0.9
Protection contre les surtensions	10 kV

Informations complémentaires

Durée de vie	Ta=30° L80 B10 > 100 000 heures

Accessoires Optiques

Coupe-flux arrière

Description	Code produit
Coupe flux arrière pour optique 4 LED dédié	831-9160

Accessoires d'installation

Bague d'adaptation

Description	Code produit	Poids (kg)
Bague d'adaptation XTO Curve top de mât Ø60	831-9005	15.00

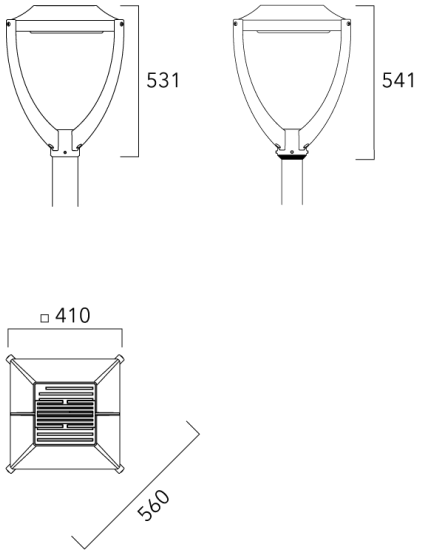

Crosses non-orientables top de mât

Description	Code produit	Poids (kg)
Crosse simple non-orientable top de mât Ø76 pour lanterne XTO	831-9010	17.60

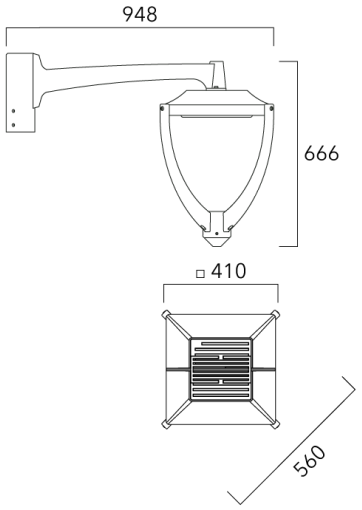

Fixation non-orientables murales

Description	Code produit	Poids (kg)
Crosse simple non-orientable murale ou milieu de mât pour lanterne XTO Curve	831-9020	15.00

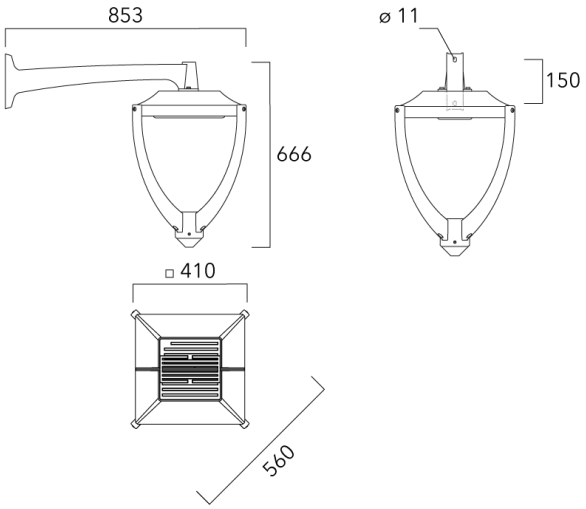

Fixation de type caténaire
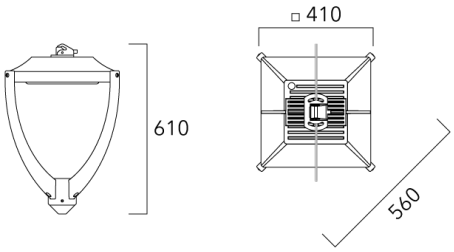
Description	Code produit	Poids (kg)
Fixation de type caténaire pour lanterne XTO Curve	831-9050	15.00