810-4405

X-LINE4 DMX Monochrome

Description

IP66, Classe I, IK06. Profil aluminium anodisé incolore. PMMA clair. Joint silicone. Fixation sur deux équerres en aluminium anodisé. Visserie inox avec traitement anti couple galvanique Delta Seal®. Visière en option en aluminium brut, RAL à déterminer à la commande.
Optiques : 2x2°, 2x5°, 2x15°, 2x22,5°, 50x10°
Réglette 230V à LED puissance, pour l'éclairage extérieur. NE PAS ENCASTRER.

Poids	7.1 kg
Distribution de la lumière	symmetric linear, asymmetric beam [50x10°]
Source lumineuse	LED-FX-60/60W / 350mA - 2700K
IRC	70
Alimentation électrique	ballast électronique [DMX]
LEDs	60
Rated input power	83.4 W
Flux lumineux nominal (lm)	
LED Lumen	97
Total Lumen	5820
Tj	85
Rated lumens (lm)	
LED Lumen	75.4
Total Lumen	4522.1
Ta	25

WE-EF Switzerland AG
Himmelrichstrasse 6, 6003 Luzern - Téléphone: +41 22 752 49 94
info.switzerland@we-ef.com - https://we-ef.com/ch_fr
Sous réserve de modifications techniques et d'erreurs. - Généré le 21/10/2025

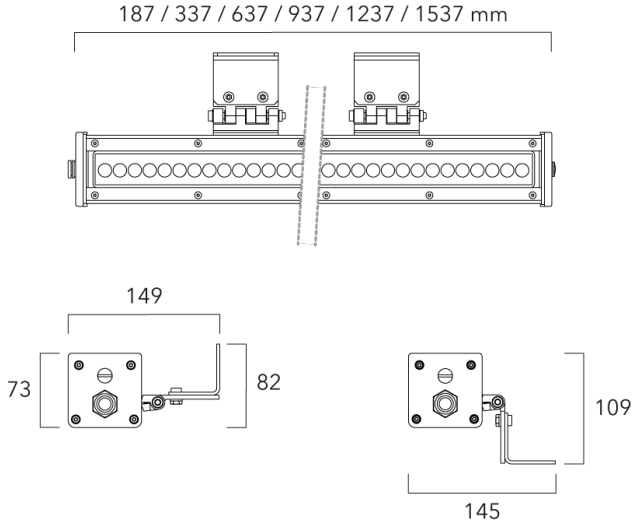

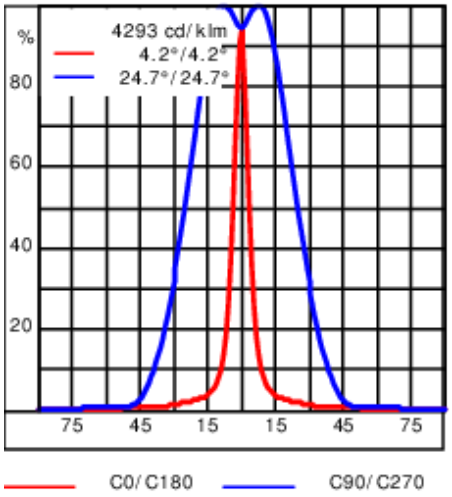

Spécifications

Description du matériel

Corps	Profil aluminium anodisé incolore. PMMA clair.
Lentille	IRC70. LED de puissance monochrome.
Couleurs	
Joint	Joint silicone
Visserie	Visserie imperdable inox avec traitement anti couple galvanique Delta Seal®.
IP	IP66
IK	IK08
Protection contre la corrosion	Traitement anticorrosion avant peinture poudre polyester

Description électrique

Alimentation électrique	Alimentation et protection contre la foudre et les surtensions intégrée 10kV / 5kA.
Driver	DMX
Power factor	> 0.9
Protection contre les surtensions	10 kV / 5kA

Informations complémentaires

Durée de vie	Ta=30° L80 B10 > 60 000 heures
Garantie	Garantie 5ans : sur module LED et driver (voir les conditions FLUX).