810-4495

X-LINE4 DMX Monochrome

Description

IP66, Classe I, IK06. Profil aluminium anodisé incolore. PMMA clair. Joint silicone. Fixation sur deux équerres en aluminium anodisé. Visserie inox avec traitement anti couple galvanique Delta Seal®. Visière en option en aluminium brut, RAL à déterminer à la commande.
Optiques : 2x2°, 2x5°, 2x15°, 2x22,5°, 50x10°
Réglette 230V à LED puissance, pour l'éclairage extérieur. NE PAS ENCASTRER.

Poids	3.5 kg
Types photométries	symmetric linear, narrow beam [2x5°]
Type de Lampes	LED-FX-24/24W / 350mA - 3000K
IRC	70
Alimentation électrique	DMX
LEDs	24
Rated input power	34 W
Flux lumineux nominal (lm)	
LED Lumen	97
Total Lumen	2328
Tj	85
Rated lumens (lm)	
LED Lumen	88.5
Total Lumen	2123.1
Ta	25

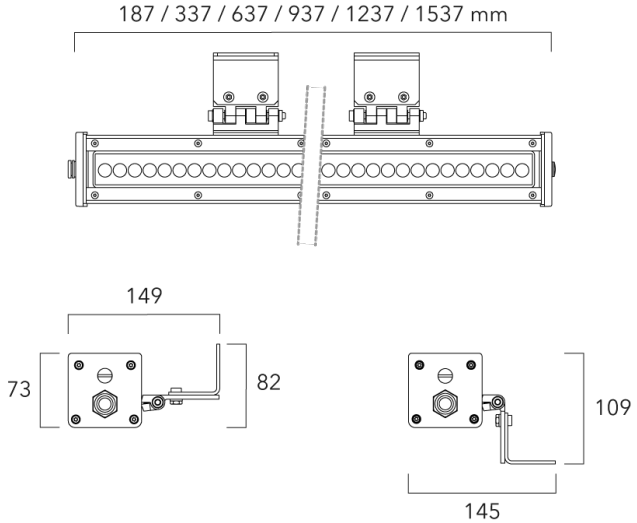

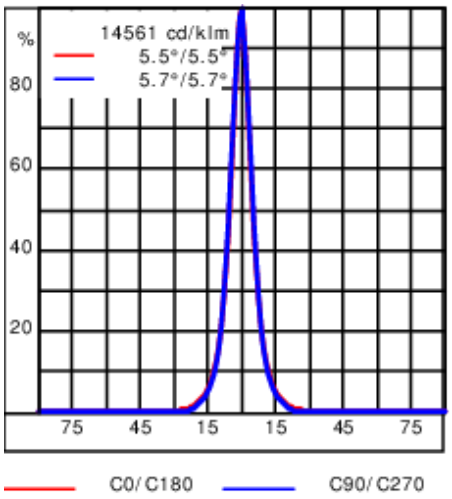

Spécifications

Description du matériel

Corps	Profil aluminium anodisé incolore. PMMA clair.
Lentille	IRC70. LED de puissance monochrome.
Couleurs	tous les RAL disponibles
Joint	Joint silicone
Visserie	Visserie imperdable inox avec traitement anti couple galvanique Delta Seal®.
IP	IP66
IK	IK08
Protection contre la corrosion	Traitement anticorrosion avant peinture poudre polyester

Description électrique

Alimentation électrique	Alimentation et protection contre la foudre et les surtensions intégrée 10kV / 5kA.
Driver	DMX
Power factor	> 0.9
Protection contre les surtensions	10 kV / 5kA

Informations complémentaires

Durée de vie	Ta=30° L80 B10 > 60 000 heures
Garantie	Garantie 5ans : sur module LED et driver (voir les conditions FLUX).

Accessoires d'installation

Visière X-LINE

Description	Code produit	Informations complémentaires	Poids (kg)
Visière X-LINE4 L. 187 mm.	891-0805	Visière X-LINE4 L. 187 mm. En aluminium brut. Peinture sur demande.	1.00
Visière X-LINE4 L. 337 mm.	891-0810	Visière X-LINE4 L. 337 mm. En aluminium brut. Peinture sur demande.	1.50
Visière X-LINE4 L. 637 mm.	891-0815	Visière X-LINE4 L. 637 mm. En aluminium brut. Peinture sur demande.	2.50
Visière X-LINE4 L. 937 mm.	891-0820	Visière X-LINE4 L. 937 mm. En aluminium brut. Peinture sur demande.	3.50
Visière X-LINE4 L. 1237 mm.	891-0825	Visière X-LINE4 L. 1237 mm. En aluminium brut. Peinture sur demande.	5.00
Visière X-LINE4 L. 1537 mm.	891-0830	Visière X-LINE4 L. 1537 mm. En aluminium brut. Peinture sur demande.	6.00